STECHDREHEN UND NUTSTOSSEN

GROOVING AND BROACHING

2023/2024

ERLEBEN SIE HORN
EXPLORE HORN

Erleben Sie HORN

Außergewöhnliche Ergebnisse sind immer die Verbindung aus dem optimalen Zerspanprozess und dem perfekten Werkzeug. Dafür kombiniert HORN Spitzentechnologie, Leistung und Zuverlässigkeit. Von der Einzelteil- bis zur Serienfertigung, bei Standard- oder Sonderanwendungen: Unsere Werkzeuge bieten Ihnen schnelle, wirtschaftliche und qualitativ hochwertige Lösungen. Bei der Wahl der individuellen Schnittparameter unterstützen Sie unsere Tabellen mit praxiserprobten Erfahrungswerten im jeweiligen Katalog. Nutzen Sie darüber hinaus das Fachwissen unserer Innen- und Außendienstmitarbeiter.

Nachhaltigkeit ist ein zentraler Bestandteil unserer Unternehmensphilosophie. Daher stehen bei uns Qualitätssicherung, Umweltschutz, Energieeffizienz und Sicherheit hinsichtlich unserer Produkte und unserer Produktion seit jeher im Fokus. Als leistungsfähiger und zuverlässiger Werkzeugpartner tragen wir dafür Sorge, dass Sie gemeinsam mit uns in eine innovative und wirtschaftliche Zukunft gehen.

Lothar Horn Geschäftsführer Paul Horn GmbH	Markus Horn Geschäftsführer Paul Horn GmbH	Matthias Rommel Geschäftsführer Paul Horn GmbH

Explore HORN

Exceptional results are always a combination of the optimum cutting process and the perfect tool. To achieve this, HORN combines advanced technology, performance and reliability. From single part to series production, for standard or special applications: Our tools offer you fast, economical, high quality solutions. To assist you when choosing cutting parameters, our tables in the respective catalogue provide proven empirical values. Take advantage of the expertise of our office staff and sales engineers.

Sustainability is a central part of our corporate philosophy. That is why we have always focused on quality assurance, environmental protection, energy efficiency and safety with regard to our products and our production. As an efficient and reliable tool partner, we make sure that you join us in an innovative and strong economic future.

Lothar Horn CEO Paul Horn GmbH	Markus Horn CEO Paul Horn GmbH	Matthias Rommel CEO Paul Horn GmbH

Inhaltsverzeichnis / Index

A System 100 / 101

B System 117

C System 223

D System 209

E System 216

F System 217

G System 224

H System 229 / 259

I System 231

J System 262

K System 264

L System 274

M System 32T

N **System 34T**

O **System 312**

P **System 315**

Q **System 316**

R **System 64T**

S **Gewindedrehen**
Threading

T **Axialeinstechen**
Face Grooving

U **Abstechen**
Parting Off

V **VDI-Halter**
Toolholder VDI

W **Speed-Forming**
Speed-Forming

X **Nutstoßen**
Broaching

Y **Technische Hinweise / Zubehör**
Technical Instructions / Additional Equipment

INDEX

System	100	101	117	223	209	216	217	224	229 259	231
Innenbearbeitung / Internal Grooving										
Bohrungs-Ø Bore Ø				≥ 18	≥ 16	≥ 20	≥ 20	≥ 28	≥ 38	≥ 75
Stechbreite Width of groove				1,2 - 3	2 - 3	2 - 6	0,5 - 5,3	2 - 6	2,5 - 10	2,5 - 10
Einstechen Grooving				•	•	•	•	•	•	•
Längsdrehen Turning				•	•	•		•	•	
S Gewinde Thread								•	•	•
Profildrehen Profiling				•	•	•		•	•	
Axialeinstechen Face grooving										
Außenbearbeitung / External Grooving										
Stechtiefe Depth of groove	≤ 55	≤ 13	≤ 10	≤ 11			≤ 4,7	≤ 32,5	≤ 25	≤ 11
Stechbreite Width of groove	2 - 16	1,2-1,6	10 - 45	1,2 - 3			0,5 - 5,3	2 - 6	2,5 - 10	2,5 - 10
Einstechen Grooving	•	•		•			•	•	•	•
Längsdrehen Turning	•			•				•	•	
Abstechen Parting off	•	•		•				•	•	
Gewinde Thread								•	•	•
Profildrehen Profiling			•				•	•	•	
Axialeinstechen Face grooving								•	•	•
Kapitel Chapter	A	A	B	C	D	E	F	G	H	I

Abmessung in mm
Dimensions in mm

System	262	264	274	32T	34T	312	315	316	64T	15 25A
Innenbearbeitung / Internal Grooving										
Bohrungs-Ø Bore Ø						≥ 46	≥ 43			15 - 50
Stechbreite Width of groove						0,5 - 6,3	0,5 - 8			2 - 4
Einstechen Grooving						•	•			
Längsdrehen Turning							•			
S Gewinde Thread							•			
Profildrehen Profiling							•			
Axialeinstechen Face grooving										•
Außenbearbeitung / External Grooving										
Stechtiefe Depth of groove	≤ 7,5	≤ 16	≤ 6	≤ 3,5	≤ 6,5	≤ 8	≤ 6	≤ 8	≤ 5,5	≤ 25
Stechbreite Width of groove	0,025 - 6	1,5 - 3	0,5 - 7	0,5 - 2,5	1,03 - 5	0,5 - 6,3	0,5 - 8	1,5 - 3	0,5 - 3,15	2 - 4
Einstechen Grooving	•	•	•	•	•	•	•	•	•	
Längsdrehen Turning	•	•	•	•	•	•	•	•	•	
Abstechen Parting off	•	•	•	•	•	•	•	•	•	
Gewinde Thread		•	•	•			•		•	
Profildrehen Profiling							•			
Axialeinstechen Face grooving						•	•			•
Kapitel Chapter	J	K	L	M	N	O	P	Q	R	T

Abmessung in mm
Dimensions in mm

Übersicht Anwendungen Drehen

Overview Application Turning

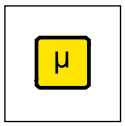

μ Finish

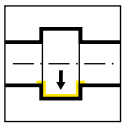

Einstechen innen
Internal grooving

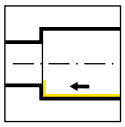

Bohrung Ausdrehen innen
Internal boring

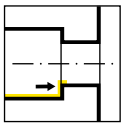

Rückwärtsdrehen innen
Internal back turning

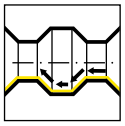

Ausdrehen und Fasen innen
Internal profiling and chamfering

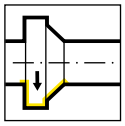

Vorstechen und Fasen innen
Internal pre-grooving and chamfering

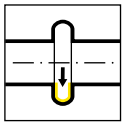

Einstechen Vollradius innen
Internal grooving full radius

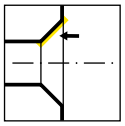

Fasen innen
Internal chamfering

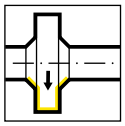

Einstechen mit Fase innen
Internal grooving with chamfer

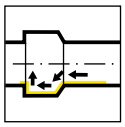

Bohrung Kontur Ausdrehen
Boring and profiling

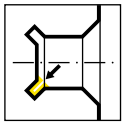

Eckenfreistich innen
Internal corner relief

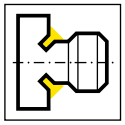

Eckenfreistich außen
External corner relief

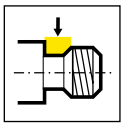

Gewindefreistich
Corner thread relief

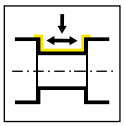

Einstechen Längsdrehen
Grooving and side turning

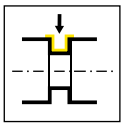

Einstechen außen
Grooving external

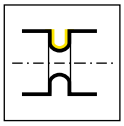

Einstechen Vollradius außen
External grooving full radius

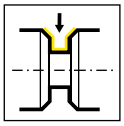

Einstechen mit NAKF
External grooving with NAKF

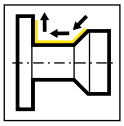

Kopierdrehen außen
External profiling

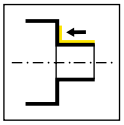

Längsdrehen außen
External side turning

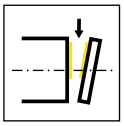

Abstechen
Parting off

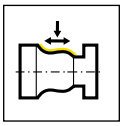

Kopierdrehen
Profiling

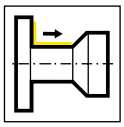

Rückwärtsdrehen außen
External back turning

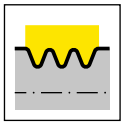

Poly-V-Riemennut
Poly-V-belt grooves

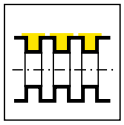

Mehrfachstechen
Multiple grooving

Übersicht Anwendungen Drehen

Overview Application Turning

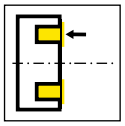

Axialstechen
Face grooving

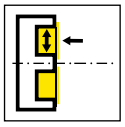

Axialstechen Längsdrehen
Faced side turning

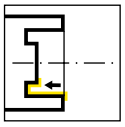

Axialstechen vor der Mitte innen
Internal face grooving in front of center

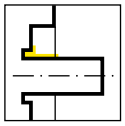

Axialstechen hinter der Mitte innen
Internal face grooving behind center

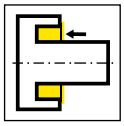

Axialstechen mit Bund
Face grooving with collar

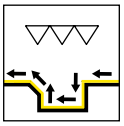

Feindrehen
Fine turning

Geometrieformen
Kind of geometry

Seegerringnuten
Circlip grooves

Speed Forming

Übersicht Anwendungen Kühlung und Schaftform

Overview Application Coolant and Shank Form

Innenkühlung
Internal coolant

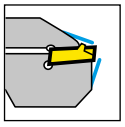

Zielgerichtete Kühlung
Targeted coolant

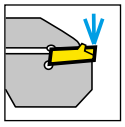

Kühlung durch die Schneidplatte
Coolant through insert

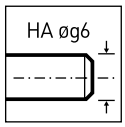

Schaftform HA
Shank form HA

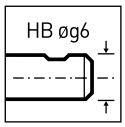

Schaftform HB
Shank form HB

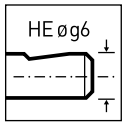

Schaftform HE
Shank form HE

Übersicht Anwendungen Gewindedrehen

Overview Application Threading

Gewinde Teilprofil
Partial profile thread

Gewinde Vollprofil
Full profile thread

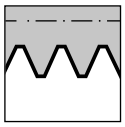

Gewinde außen
External thread

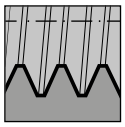

Gewinde innen
Internal thread

BSW
BSF

Whitworth-Rohrgewinde BSW/BSF
Whitworth pipe thread BSW/BSF

UN

Unified-Gewinde
Unified thread

NPT
NPTF

NPT-Rohrgewinde
National pipe thread

PG

Panzerrohrgewinde
Steel conduit thread

60°

Metrisches ISO-Gewinde
Metric ISO thread

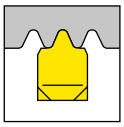

Whitworth-Rohrgewinde
Whitworth pipe thread

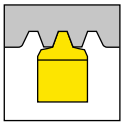

Trapezgewinde
Trapezoidal thread

Keine Unterlegplatte erforderlich. Sämtliche HORN-Gewindeprofile sind mit einem **KEGELMANTEL-FREISCHLIFF** versehen.
No shims necessary. All HORN thread profiles are manufactured with full ground radial clearance.

Übersicht Anwendungen Nutstoßen

Overview Application Broaching

.A. Geometrie A
Geometry A

.B. Geometrie B
Geometry B

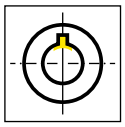

Nutstoßen innen
Internal broaching

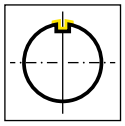

Nutstoßen außen
External broaching

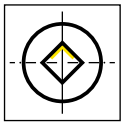

Nutstoßen Vierkant innen
Internal broaching Square

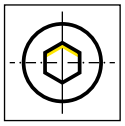

Nutstoßen Sechskant innen
Internal broaching Hexagon

Nutstoßen Torx innen
Internal broaching Torx

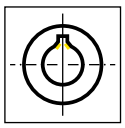

Nutstoßen Fase
Broaching chamfer

C11 Toleranzklasse C11
Tolerance class C11

D10 Toleranzklasse D10
Tolerance class D10

H9 Toleranzklasse H9
Tolerance class H9

JS9 Toleranzklasse JS9
Tolerance class JS9

P9 Toleranzklasse P9
Tolerance class P9

Geometrien und Vorschübe
Geometries and feed rates

Geometrie Geometry	Werkstoff Material	Vorschubbereich f [mm/U] Feed rate f [mm/rev]	Bearbeitung Machining
.3	P M K N S H	↓ 0,15-0,25 ↔ 0,15-0,40	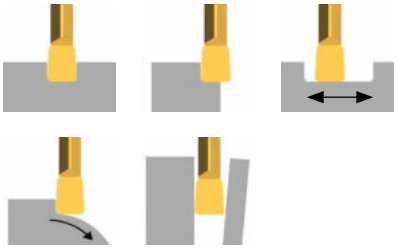
.5	P M K N S H	↓ 0,10-0,45 ↔ 0,15-0,60	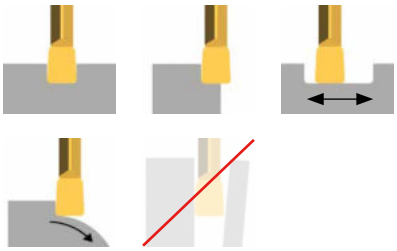
.A	P M K N S H	↓ 0,05-0,30 ↔ 0,10-0,30	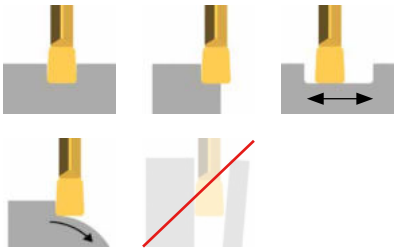
.C	P M K N S H	↓ 0,02-0,10	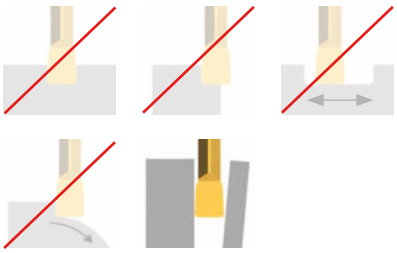
.D	P M K N S H	↓ 0,03-0,15 ↔ 0,05-0,20	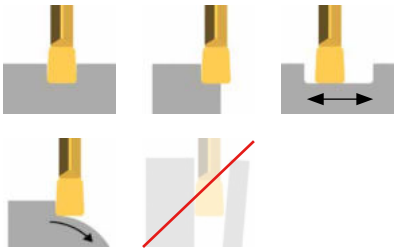

Geometrien und Vorschübe
Geometries and feed rates

Geometrie Geometry	Werkstoff Material	Vorschubbereich f [mm/U] Feed rate f [mm/rev]	Bearbeitung Machining
.E	P M K N S H	↓ 0,08-0,30	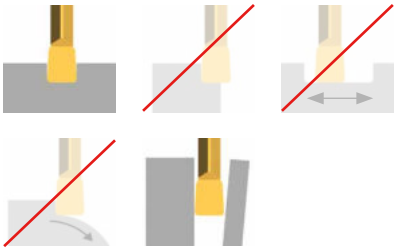
.EN	P M K N S H	↓ 0,10-0,45	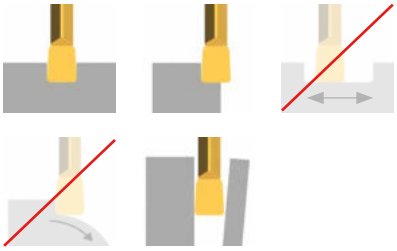
.F	P M K N S H	↓ 0,03-0,15	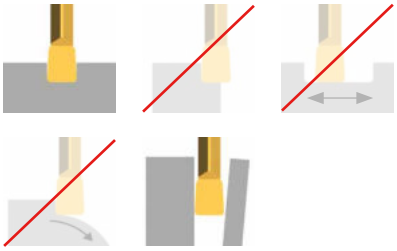
.FY	P M K N S H	↓ 0,03-0,15	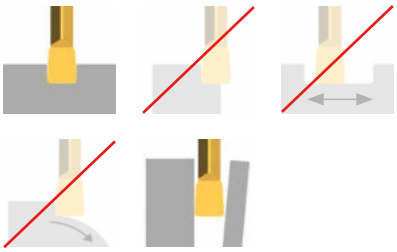
.H	P M K N S H	↓ 0,15-0,25 ↔ 0,10-0,25	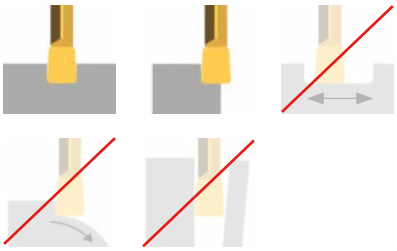

Geometrien und Vorschübe
Geometries and feed rates

Geometrie Geometry	Werkstoff Material	Vorschubbereich f [mm/U] Feed rate f [mm/rev]	Bearbeitung Machining
.K	P M K N S H	↓ 0,05-0,25 ↔ 0,05-0,25	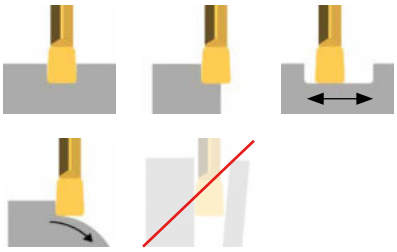
.KF	P M K N S H	↓ 0,10-0,45 ↔ 0,05-0,25	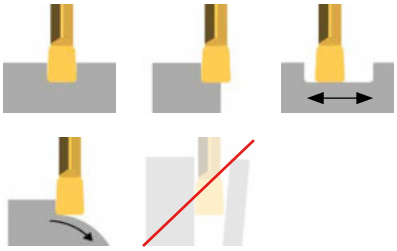
.L	P M K N S H	↓ 0,10-0,22 ↔ 0,05-0,20	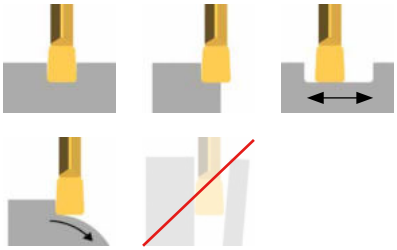
.ZG	P M K N S H	↓ 0,10-0,22 ↔ 0,05-0,20	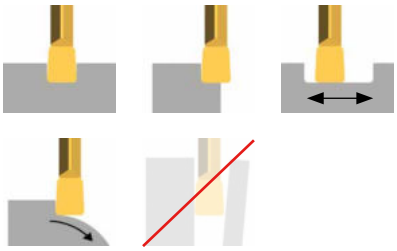
.10	P M K N S H	↓ 0,05-0,15	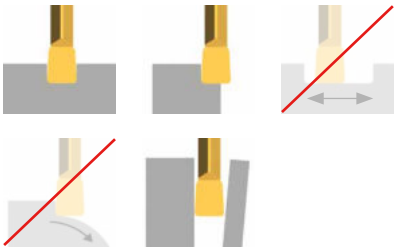

Geometrien und Vorschübe
Geometries and feed rates

Geometrie Geometry	Werkstoff Material	Vorschubbereich f [mm/U] Feed rate f [mm/rev]	Bearbeitung Machining
.20	P M K N S H	↓ 0,07-0,25	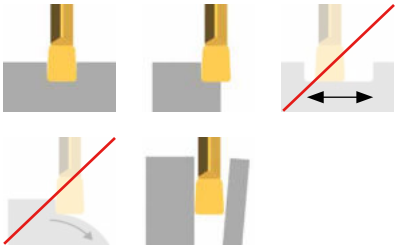
.HR	P M K N S H	↓ 0,20-0,30	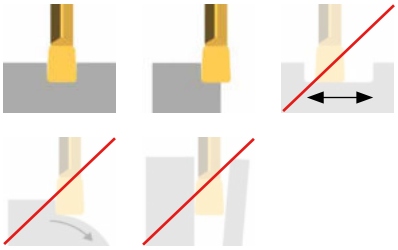
.N	P M K N S H	↓ 0,05-0,25 ↔ 0,05-0,25	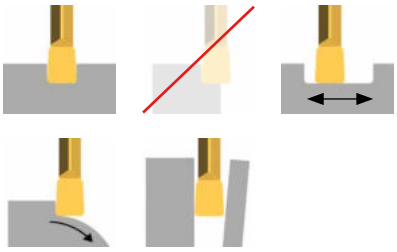
.00	P M K N S H	↓ 0,02-0,12	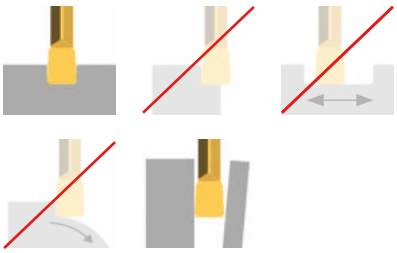
.1A	P M K N S H	↓ 0,03-0,12	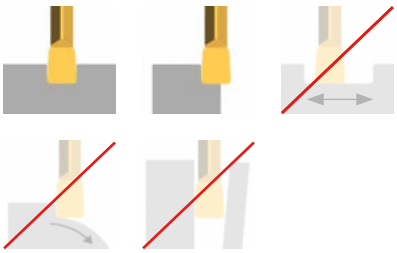

Geometrien und Vorschübe
Geometries and feed rates

Geometrie Geometry	Werkstoff Material	Vorschubbereich f [mm/U] Feed rate f [mm/rev]	Bearbeitung Machining
.M0	P M K N S H	0,02-0,10 0,02-0,15	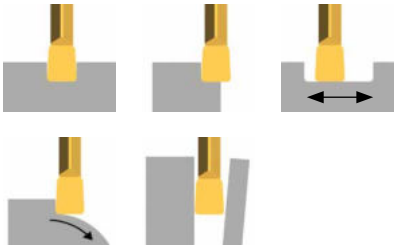
.M	P M K N S H	0,02-0,12	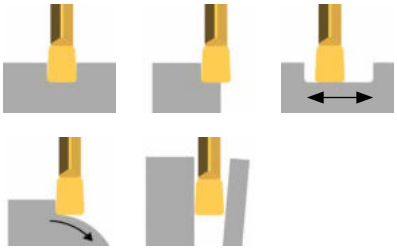
.P	P M K N S H	0,02-0,08 0,02-0,04	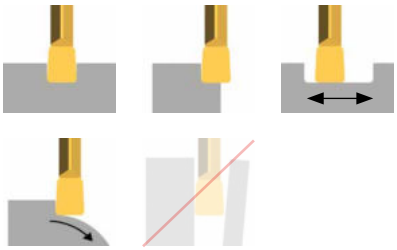
.V	P M K N S H	0,04-0,15	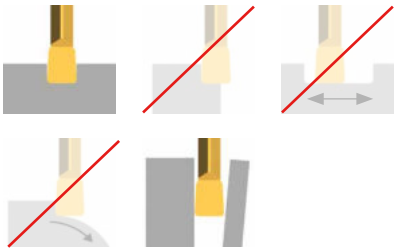
.3V	P M K N S H	0,05-0,20	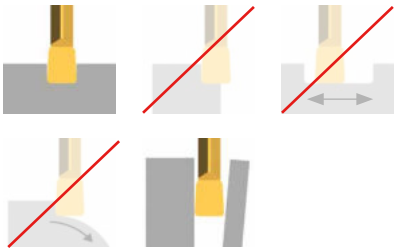

Geometrien und Vorschübe
Geometries and feed rates

Geometrie Geometry	Werkstoff Material	Vorschubbereich f [mm/U] Feed rate f [mm/rev]	Bearbeitung Machining
.FL	P M K N S H	↓ 0,03-0,15	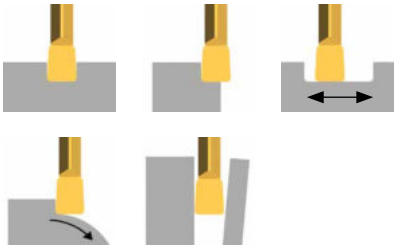
.DL	P M K N S H	↓ 0,05-0,15 ↔ 0,05-0,20	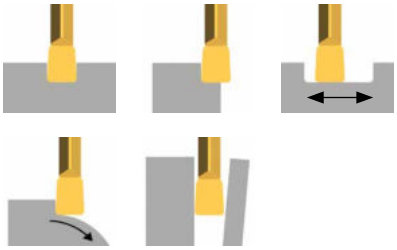
.WA	P M K N S H	↓ 0,07-0,25	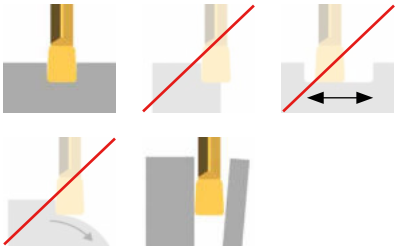
.EH	P M K N S H	↓ 0,25-0,4	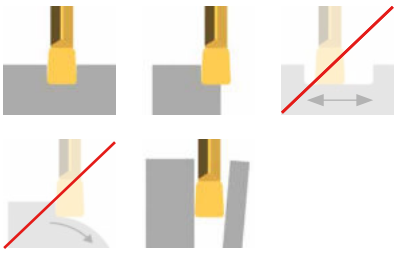
.WT	P M K N S H	↓ 0,06-0,08 ↔ 0,06-0,08	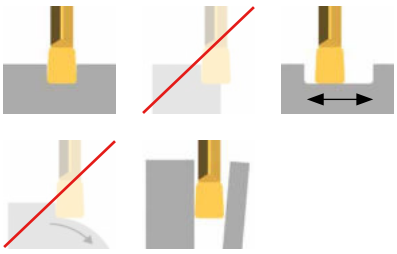

Geometrien und Vorschübe
Geometries and feed rates

Geometrie Geometry	Werkstoff Material	Vorschubbereich f [mm/U] Feed rate f [mm/rev]	Bearbeitung Machining
.NC	P M K N S H	↓ 0,02-0,10 ↔ 0,02-0,15	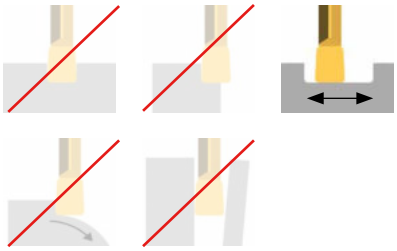
.FB	P M K N S H	↓ 0,02-0,10 ↔ 0,0015-0,07	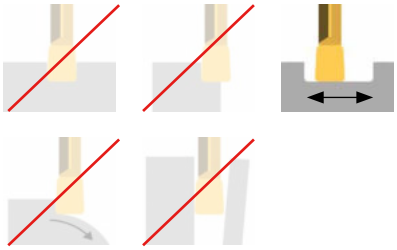
.S	P M K N S H	↓ 0,02-0,08	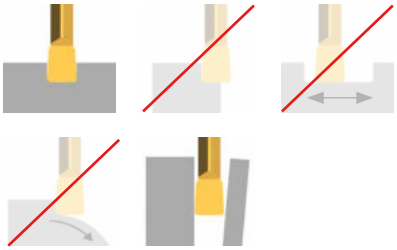
.PT	P M K N S H	↔ 0,05-0,2	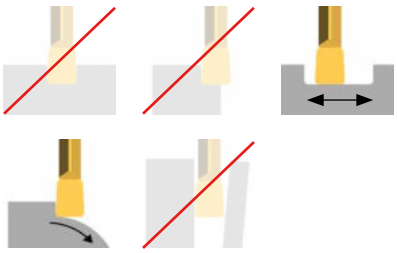

Geometrien und Vorschübe - Nutstoßen

Geometries and feed rates - Broaching

Geometrie Geometry	Werkstoff Material	Bearbeitung Machining
.A	P M K N S H	Empfohlen für: Nutstoßaggregate Recommended for: Broaching units ap = 0,02 - 0,15 mm
.B	P M K N S H	Empfohlen für: konventionelles Stoßen Recommended for: Conventional broaching ap = 0,02 - 0,15 mm

- Alle Abmessungen sind in mm angegeben, sofern nicht anders vermerkt.
  All dimensions in mm, unless otherwise noted

- Weitere Abmessungen und Ausführungen sind auf Anfrage erhältlich.
  Further dimensions and versions are available on request.

- Das Anzugsmoment der Schrauben finden Sie im Kapitel "Technische Hinweise".
  For torque specification of the screw, please see "Technical Instructions".

- Lieferzeiten / delivery times
  - ▲ ab Lager / on stock
  - Δ 4 Wochen / 4 weeks

- Einsatz für Werkstoffgruppen / Use for material groups
  - ● empfohlen / recommended
  - o bedingt einsetzbar / alternative recommended
  - - nicht geeignet / not suitable

Die HORN-Trennstellencodierung - wofür wird sie benötigt?

Die Trennstellencodierung stellt sicher, dass Sie immer die zueinander passenden Werkzeuge finden und wird bei Werkzeughaltern und bei Schneidplatten ausgewiesen. Wenn die Codes übereinstimmen, kann die Schneidplatte im entsprechenden Werkzeughalter verwendet werden.
Das gilt auch für unser modulares Haltersystem, hier gibt die Trennstellencodierung die Schnittstelle zwischen Grundhalter und Kassette an.

The HORN connection interface code - what is it needed for?

The connection interface code ensures that you will always find the appropriate tools and is shown on toolholders and inserts. If the codes match, the insert can be used in the corresponding toolholder.
This also applies to our modular holder system, where the connection code indicates the interface between the holder and the cassette.

HORN-Trennstellencodes und mögliche Kombinationen:
HORN connection interface codes and possible combinations:

HIS = Plattensitzgröße / Insert seat
HWS = Trennstelle Werkstückseitig / Interface workpiece side
HMS = Trennstelle Maschinenseitig / Interface machine side

HIS	⟷	**HWS**
HMS	⟷	**HWS**

Beispiel Schneidplatte
Example insert

Bestellnummer Part number	w	r	h_1	HIS		MG12	H54	TI25	TN35
S223.0200.32	2	0,2	3,65	22301		▲	▲	▲	▲

Beispiel Klemmhalter
Example toolholder

Bestellnummer Part number	h	b	l_1	l_2	h_1	b_1	f_1	f	t_{max}	D_{max}	HWS
RH223.1010.01	10	10	80	20	12	12	9,2	f_1+w/2	8	25	12301 • 22301

100/101

Schneidenträger und Schneidplatten

Stechbreite 1,2 - 16 mm
Stechtiefe bis 55 mm

Cutter body and Inserts

Width of groove 1,2 - 16 mm
Depth of groove up to 55 mm

Einstechen und Abstechen
Grooving and Parting Off

Geometrien und Vorschübe Geometries and feed rates	Seite/Page 25-26

Klemmhalter
Toolholder
H100/H101

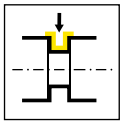

Seite/Page
27-48, 74

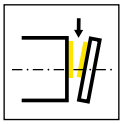

Seite/Page
49-63

Schneidplatte
Insert
S100/S101

.EN

Seite/Page
64, 67

.3V

Seite/Page
65, 71

.E

Seite/Page
66

.EH

Seite/Page
68

.F

Seite/Page
69

.FY

Seite/Page
70

.WA

Seite/Page
72

.N

Seite/Page
73

.3

Seite/Page
75

Geometrien und Vorschübe
Geometries and feed rates

Geometrie Geometry	Werkstoff Material	Vorschubbereich f [mm/U] Feed rate f [mm/rev]	Bearbeitung Machining
.3	P M K N S H	↓ 0,15-0,25 ↔ 0,15-0,40	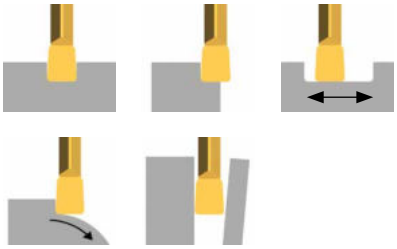
.3V	P M K N S H	↓ 0,05-0,20	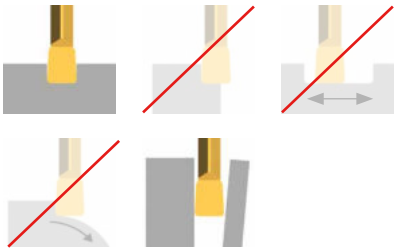
.E	P M K N S H	↓ 0,08-0,30	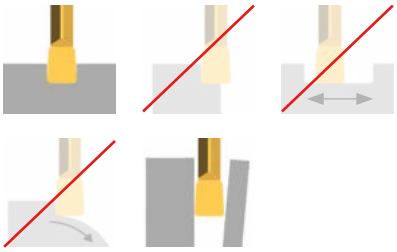
.EN	P M K N S H	↓ 0,10-0,45	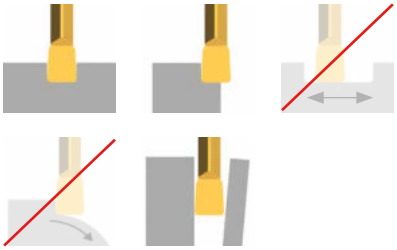
.F	P M K N S H	↓ 0,03-0,15	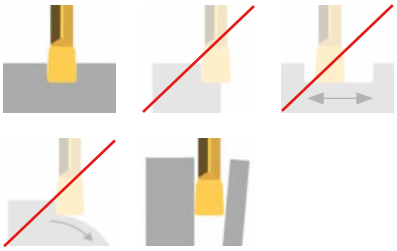

Geometrien und Vorschübe
Geometries and feed rates

Geometrie Geometry	Werkstoff Material	Vorschubbereich f [mm/U] Feed rate f [mm/rev]	Bearbeitung Machining
.FY	P M K N S H	↓ 0,03-0,15	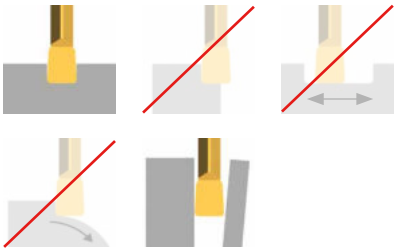
.N	P M K N S H	↓ 0,05-0,25 ↔ 0,05-0,25	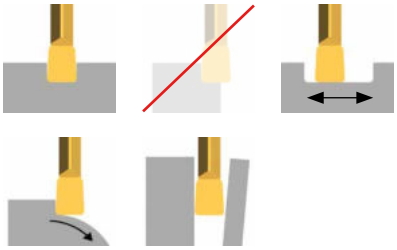
.WA	P M K N S H	↓ 0,07-0,25	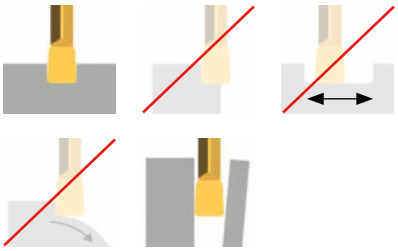

Klemmhalter
Toolholder

H100

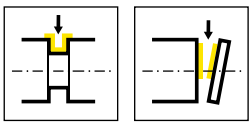

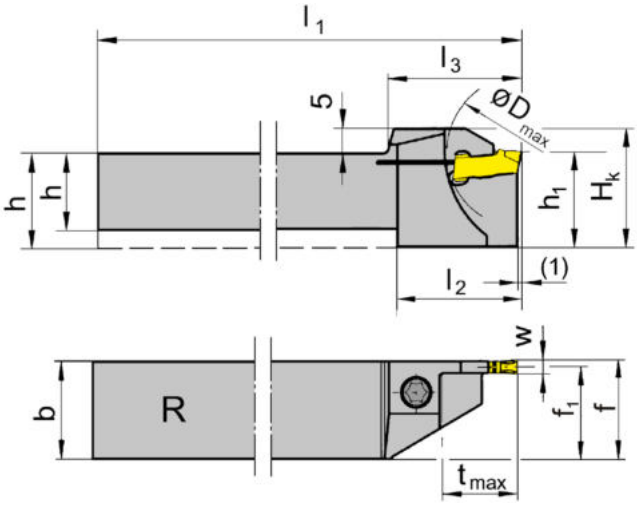

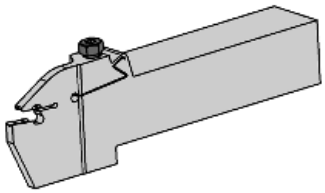

R = rechts wie gezeichnet
R = right hand version shown

L = links spiegelbildlich
L = left hand version

Bestellnummer Part number	h	b	l_1	l_2	l_3	h_1	f_1	f	t_{max}	D_{max}	H_K	HWS
RH100.1010.01	10	10	125	19	21	13	9,25	f_1+w/2	10,5	21	18	100018
RH100.1010.11	10	10	125	21	23	16	9,25	f_1+w/2	13	42	21	100018
RH100.1212.01	12	12	125	21	23	16	11,25	f_1+w/2	13	26	21	100018
RH100.1212.11	12	12	125	21	26	16	11,25	f_1+w/2	16	42	21	100018
RH100.1616.11	16	16	125	24	26	20	15,25	f_1+w/2	16	42	25	100018
RH100.1616.21	16	16	125	30	33,5	20	15,25	f_1+w/2	21	42	25	100018
RH100.2020.11	20	20	125	-	26	20	19,25	f_1+w/2	16	42	25	100018
RH100.2020.21	20	20	125	-	33,5	20	19,25	f_1+w/2	21	42	25	100018
RH100.2525.21	25	25	150	-	33,5	25	24,3	f_1+w/2	21	42	30	100018
LH100.1010.01	10	10	125	19	21	13	9,25	f_1+w/2	10,5	21	18	100018
LH100.1010.11	10	10	125	21	23	16	9,25	f_1+w/2	13	42	21	100018
LH100.1212.01	12	12	125	21	23	16	11,25	f_1+w/2	13	26	21	100018
LH100.1212.11	12	12	125	21	26	16	11,25	f_1+w/2	16	42	21	100018
LH100.1616.11	16	16	125	24	26	20	15,25	f_1+w/2	16	42	25	100018
LH100.1616.21	16	16	125	30	33,5	20	15,25	f_1+w/2	21	42	25	100018
LH100.2020.11	20	20	125	-	33,5	20	19,25	f_1+w/2	16	42	25	100018
LH100.2020.21	20	20	125	-	33,5	20	19,25	f_1+w/2	21	42	25	100018
LH100.2525.21	25	25	150	-	33,5	25	24,3	f_1+w/2	21	42	30	100018

w siehe Schneidplatten
w see inserts

Ersatzteile
Spare Parts

Klemmhalter Toolholder	**Spannschraube** Clamping Screw	**TORX PLUS®-Schlüssel** TORX PLUS® Wrench
R/LH100...	**4.15T15P**	**T15PQ**

Klemmhalter
Toolholder

H100

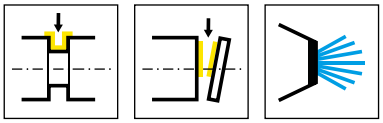

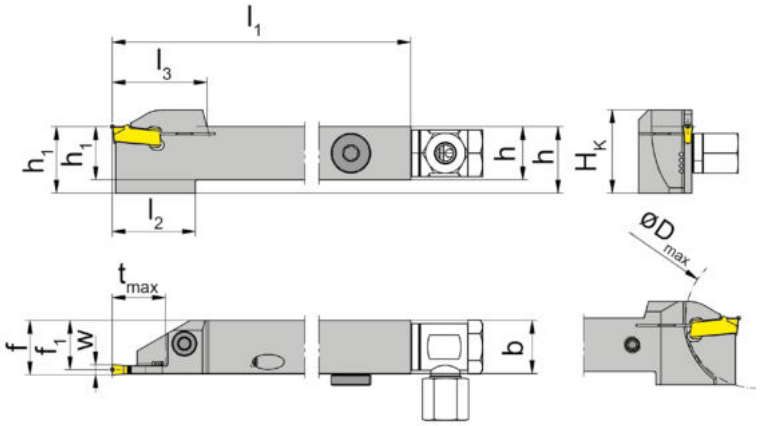

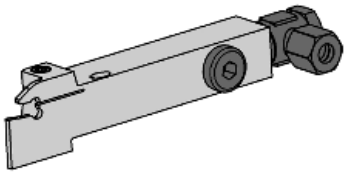

R = rechts wie gezeichnet
R = right hand version shown

L = links spiegelbildlich
L = left hand version

Bestellnummer Part number	h	b	l_1	l_2	l_3	h_1	f_1	f	t_{max}	D_{max}	H_K	HWS
RH100.1212.01.IK	12	12	125	21	23	12	11,25	f_1+w/2	13	26	21	100018
RH100.1212.11.IK	12	12	125	21	26	12	11,25	f_1+w/2	16	42	21	100018
RH100.1616.11.IK	16	16	125	24	26	16	15,25	f_1+w/2	16	42	25	100018
RH100.1616.21.IK	16	16	125	30	33,5	16	15,25	f_1+w/2	21	42	25	100018
RH100.2020.11.IK	20	20	125	-	33,5	20	19,25	f_1+w/2	16	42	25	100018
RH100.2020.21.IK	20	20	125	-	33,5	20	19,25	f_1+w/2	21	42	25	100018
RH100.2525.21.IK	25	25	150	-	33,5	25	24,3	f_1+w/2	21	42	30	100018
LH100.1212.01.IK	12	12	125	21	23	12	11,25	f_1+w/2	13	26	21	100018
LH100.1212.11.IK	12	12	125	21	26	12	11,25	f_1+w/2	16	42	21	100018
LH100.1616.11.IK	16	16	125	24	26	16	15,25	f_1+w/2	16	42	25	100018
LH100.1616.21.IK	16	16	125	30	33,5	16	15,25	f_1+w/2	21	42	25	100018
LH100.2020.11.IK	20	20	125	-	33,5	20	19,25	f_1+w/2	16	42	25	100018
LH100.2020.21.IK	20	20	125	-	33,5	20	19,25	f_1+w/2	21	42	25	100018
LH100.2525.21.IK	25	25	150	-	33,5	25	24,3	f_1+w/2	21	42	30	100018

w siehe Schneidplatten
w see inserts

Ersatzteile
Spare Parts

Klemmhalter Toolholder	**Spannschraube** Clamping Screw	**Kühlmittelanschluss** Coolant supply	**TORX PLUS®-Schlüssel** TORX PLUS® Wrench	**Verschlussschraube** Screw Plug
R/LH100.1212...	**4.15T15P**	**004.00.22**	**T15PQ**	
R/LH100...	**4.15T15P**	**004.00.16**	**T15PQ**	**004.00.26**
R/LH100.2020.21.IK	**4.15T15P**	**004.00.16**	**T20PQ**	**004.00.26**

Klemmhalter
Toolholder

H100

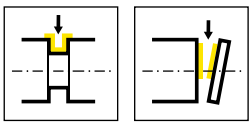

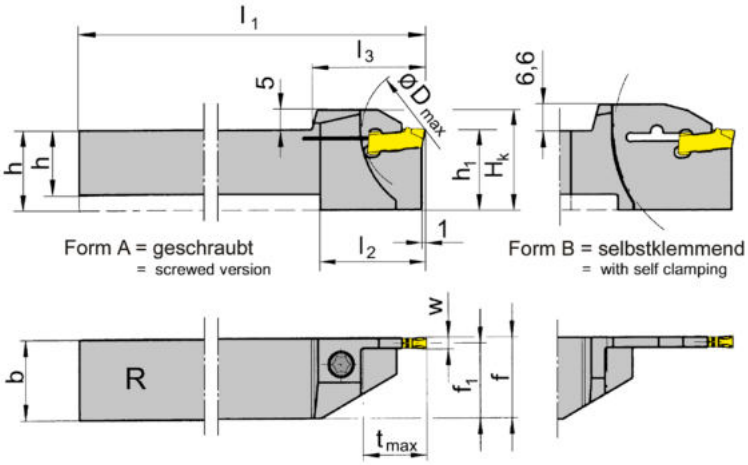

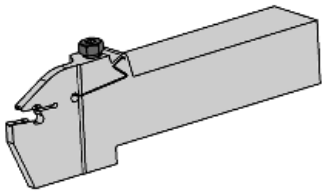

R = rechts wie gezeichnet
R = right hand version shown

L = links spiegelbildlich
L = left hand version

Bestellnummer Part number	h	b	l_1	l_2	l_3	h_1	f_1	f	t_{max}	D_{max}	H_K	Form	HWS
RH100.1212.02	12	12	125	21	23	16	11,05	f_1+w/2	13	25	21	A	100028
RH100.1616.02	16	16	125	19	21	20	15,05	f_1+w/2	10,5	42	25	A	100028
RH100.1212.12	12	12	125	24	26	16	11,05	f_1+w/2	16	42	25	A	100028
RH100.1616.12	16	16	125	24	26	20	15,05	f_1+w/2	16	42	25	A	100028
RH100.2020.12	20	20	125	-	26	20	19,05	f_1+w/2	16	42	25	A	100028
RH100.1616.22	16	16	125	30	33,5	20	15,05	f_1+w/2	21	42	25	A	100028
RH100.2020.22	20	20	125	-	33,5	20	19,05	f_1+w/2	21	42	25	A	100028
RH100.2525.22	25	25	150	-	33,5	25	24,05	f_1+w/2	21	42	30	A	100028
RH100.2020.32	20	20	125	35	38,5	25	19,05	f_1+w/2	32,5	65	31,6	B	100028
LH100.1212.02	12	12	125	21	23	16	11,05	f_1+w/2	13	25	21	A	100028
LH100.1616.02	16	16	125	19	21	20	15,05	f_1+w/2	10,5	42	25	A	100028
LH100.1212.12	12	12	125	24	26	16	11,05	f_1+w/2	16	42	25	A	100028
LH100.1616.12	16	16	125	24	26	20	15,05	f_1+w/2	16	42	25	A	100028
LH100.2020.12	20	20	125	-	26	20	19,05	f_1+w/2	16	42	25	A	100028
LH100.1616.22	16	16	125	30	33,5	20	15,05	f_1+w/2	21	42	25	A	100028
LH100.2020.22	20	20	125	-	33,5	20	19,05	f_1+w/2	21	42	25	A	100028
LH100.2525.22	25	25	150	-	33,5	25	24,05	f_1+w/2	21	42	30	A	100028
LH100.2020.32	20	20	125	35	38,5	25	19,05	f_1+w/2	32,5	65	31,6	B	100028

w siehe Schneidplatten
w see inserts

Der Schlüssel **P39L** gehört nicht zum Lieferumfang des Schneidenträgers R/LH100.2020.32. Bitte separat bestellen!
Wrench P39L is not combined with blade R/LH100.2020.32 - separate order required!

Ersatzteile
Spare Parts

Klemmhalter Toolholder	**Spannschraube** Clamping Screw	**TORX PLUS®-Schlüssel** TORX PLUS® Wrench
R/LH100...	**4.15T15P**	**T15PQ**

Klemmhalter
Toolholder

H100

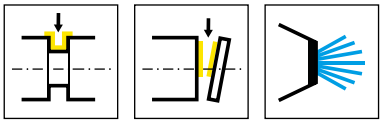

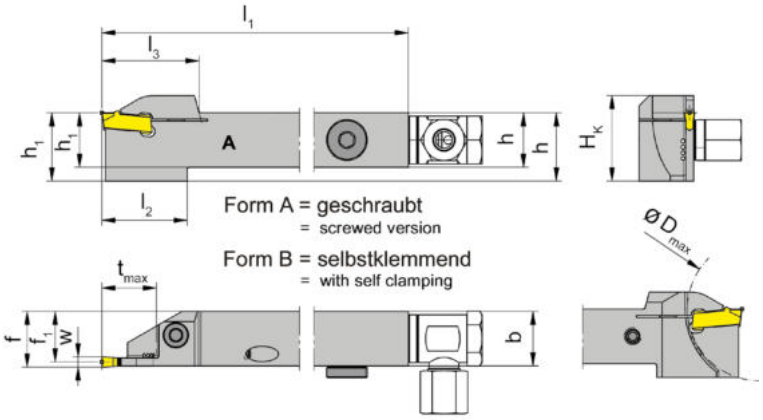

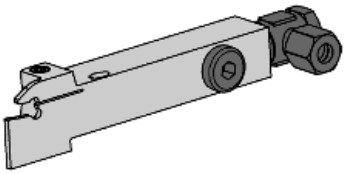

R = rechts wie gezeichnet
R = right hand version shown

L = links spiegelbildlich
L = left hand version

Bestellnummer Part number	h	b	l_1	l_2	l_3	h_1	f_1	f	t_{max}	D_{max}	H_K	Form	HWS
RH100.1212.02.IK	12	12	125	21	23	16	11,05	f_1+w/2	13	25	21	A	100028
RH100.1616.02.IK	16	16	125	19	21	20	15,05	f_1+w/2	10,5	42	25	A	100028
RH100.1212.12.IK	12	12	125	24	26	16	11,05	f_1+w/2	16	42	25	A	100028
RH100.1616.12.IK	16	16	125	24	28,5	20	15,05	f_1+w/2	16	42	25	A	100028
RH100.2020.12.IK	20	20	125	-	26	20	19,05	f_1+w/2	16	42	25	A	100028
RH100.1616.22.IK	16	16	125	30	33,5	20	15,05	f_1+w/2	21	42	25	A	100028
RH100.2020.22.IK	20	20	125	-	33,5	20	19,05	f_1+w/2	21	42	25	A	100028
RH100.2525.22.IK	25	25	150	-	33,5	25	24,05	f_1+w/2	21	42	30	A	100028
LH100.1212.02.IK	12	12	125	21	23	16	11,05	f_1+w/2	13	25	21	A	100028
LH100.1616.02.IK	16	16	125	19	21	20	15,05	f_1+w/2	10,5	42	25	A	100028
LH100.1616.12.IK	16	16	125	24	28,5	20	15,05	f_1+w/2	16	42	25	A	100028
LH100.2020.12.IK	20	20	125	-	26	20	19,05	f_1+w/2	16	42	25	A	100028
LH100.1616.22.IK	16	16	125	30	33,5	20	15,05	f_1+w/2	21	42	25	A	100028
LH100.2020.22.IK	20	20	125	-	33,5	20	19,05	f_1+w/2	21	42	25	A	100028
LH100.2525.22.IK	25	25	150	-	33,5	25	24,05	f_1+w/2	21	42	30	A	100028

w siehe Schneidplatten
w see inserts

Ersatzteile
Spare Parts

Klemmhalter Toolholder	**Spannschraube** Clamping Screw	**Kühlmittelanschluss** Coolant supply	**TORX PLUS®-Schlüssel** TORX PLUS® Wrench	**Verschluschraube** Screw Plug
RH100.1212.12.IK	**4.15T15P**	**004.00.22**	**T15PQ**	
R/LH100...	**4.15T15P**	**004.00.16**	**T15PQ**	**004.00.26**
R/LH100.2020.22.IK	**5.17T20P**		**T20PQ**	

Klemmhalter
Toolholder

H100

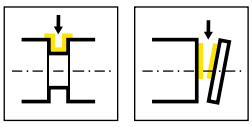

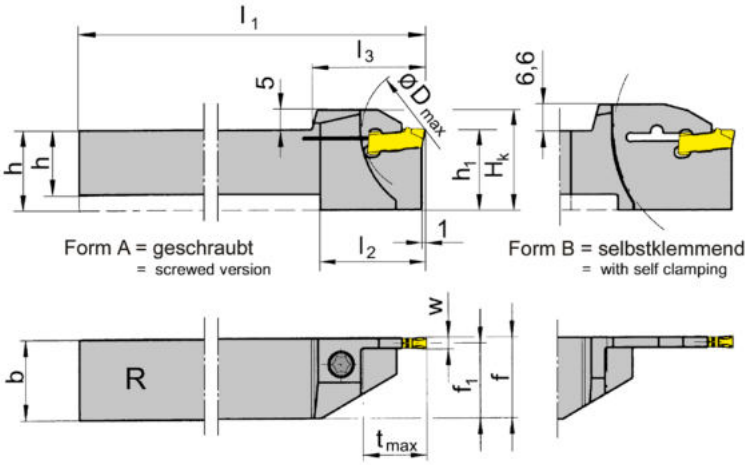

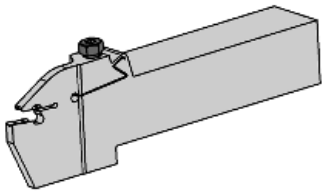

R = rechts wie gezeichnet
R = right hand version shown

L = links spiegelbildlich
L = left hand version

Bestellnummer Part number	h	b	l_1	l_2	l_3	h_1	f_1	f	t_{max}	D_{max}	H_K	Form	HWS
RH100.1212.03	12	12	125	21	23	16	10,85	f_1+w/2	13	26	25	A	100028
RH100.1616.03	16	16	125	19,5	23	20	14,85	f_1+w/2	10,5	42	25	A	100038
RH100.1616.13	16	16	125	25	28,5	20	14,85	f_1+w/2	16	42	25	A	100038
RH100.1616.23	16	16	125	30	33,5	20	14,85	f_1+w/2	21	42	25	A	100038
RH100.2020.13	20	20	125	-	28,5	20	18,85	f_1+w/2	16	42	25	A	100038
RH100.2020.23	20	20	125	-	33,5	20	18,85	f_1+w/2	21	42	25	-	100038
RH100.2020.33	20	20	125	35	38,5	25	18,85	f_1+w/2	32,5	65	31,6	B	100038
RH100.2525.13	25	25	150	-	28,5	25	23,85	f_1+w/2	16	42	30	A	100038
RH100.2525.23	25	25	150	-	33,5	25	23,85	f_1+w/2	21	42	30	A	100038
RH100.2525.33	25	25	150	-	38,5	25	23,85	f_1+w/2	32,5	65	31,6	B	100038
LH100.1212.03	12	12	125	21	23	16	10,85	f_1+w/2	13	26	25	A	100028
LH100.1616.03	16	16	125	19,5	23	20	14,85	f_1+w/2	10,5	42	25	A	100038
LH100.1616.13	16	16	125	25	28,5	20	14,85	f_1+w/2	16	42	25	A	100038
LH100.1616.23	16	16	125	30	33,5	20	14,85	f_1+w/2	21	42	25	A	100038
LH100.2020.13	20	20	125	-	28,5	20	18,85	f_1+w/2	16	42	25	A	100038
LH100.2020.23	20	20	125	-	33,5	20	18,85	f_1+w/2	21	42	25	A	100038
LH100.2020.33	20	20	125	35	38,5	25	18,85	f_1+w/2	32,5	65	31,6	B	100038
LH100.2525.13	25	25	150	-	28,5	25	23,85	f_1+w/2	16	42	30	A	100038
LH100.2525.23	25	25	150	-	33,5	25	23,85	f_1+w/2	21	42	30	A	100038
LH100.2525.33	25	25	150	-	38,5	25	23,85	f_1+w/2	32,5	65	31,6	B	100038

w siehe Schneidplatten
w see inserts

Der Schlüssel **P39L** gehört nicht zum Lieferumfang des Schneidenträgers R/LH100...33. Bitte separat bestellen!
Wrench P39L is not combined with blade R/LH100...33 - separate order required!

Ersatzteile
Spare Parts

Klemmhalter Toolholder	**Spannschraube** Clamping Screw	**TORX PLUS®-Schlüssel** TORX PLUS® Wrench
R/LH100...	**3.5.12T10EP**	**T10PL**

Klemmhalter
Toolholder

H100

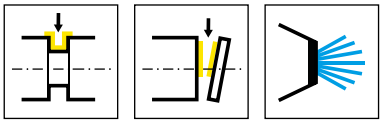

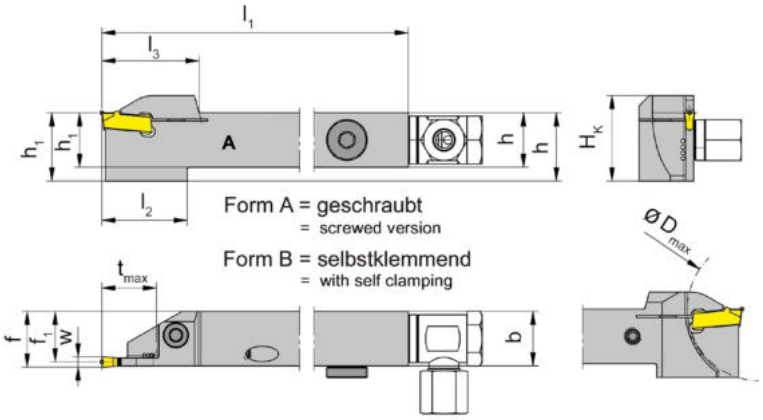

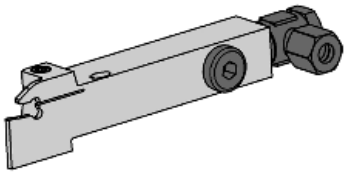

R = rechts wie gezeichnet
R = right hand version shown

L = links spiegelbildlich
L = left hand version

Bestellnummer Part number	h	b	l_1	l_2	l_3	h_1	f_1	f	t_{max}	D_{max}	H_K	Form	HWS
RH100.1212.03.IK	12	12	125	21	23	16	10,85	f_1+w/2	13	26	25	A	100038
RH100.1616.03.IK	16	16	125	19,5	23	20	14,85	f_1+w/2	10,5	42	25	A	100038
RH100.1616.13.IK	16	16	125	25	28,5	20	14,85	f_1+w/2	16	42	25	A	100038
RH100.2020.13.IK	20	20	125	-	28,5	20	18,85	f_1+w/2	16	42	25	A	100038
RH100.1616.23.IK	16	16	125	30	33,5	20	14,85	f_1+w/2	21	42	25	A	100038
RH100.2020.23.IK	20	20	125	-	33,5	20	18,85	f_1+w/2	21	42	25	A	100038
RH100.2525.23.IK	25	25	150	-	33,5	25	23,85	f_1+w/2	21	42	30	A	100038
RH100.2020.33.IK	20	20	125	35	38,5	25	18,85	f_1+w/2	32,5	65	31,6	B	100038
RH100.2525.33.IK	25	25	150	-	38,5	25	23,85	f_1+w/2	32,5	65	31,6	B	100038
LH100.1212.03.IK	12	12	125	21	23	16	10,85	f_1+w/2	13	26	25	A	100038
LH100.1616.03.IK	16	16	125	19,5	23	20	14,85	f_1+w/2	10,5	42	25	A	100038
LH100.1616.13.IK	16	16	125	25	28,5	20	14,85	f_1+w/2	16	42	25	A	100038
LH100.2020.13.IK	20	20	125	-	28,5	20	18,85	f_1+w/2	16	42	25	A	100038
LH100.1616.23.IK	16	16	125	30	33,5	20	14,85	f_1+w/2	21	42	25	A	100038
LH100.2020.23.IK	20	20	125	-	33,5	20	18,85	f_1+w/2	21	42	25	A	100038
LH100.2525.23.IK	25	25	150	-	33,5	25	23,85	f_1+w/2	21	42	30	A	100038
LH100.2020.33.IK	20	20	125	35	38,5	25	18,85	f_1+w/2	32,5	65	31,6	B	100038
LH100.2525.33.IK	25	25	150	-	38,5	25	23,85	f_1+w/2	32,5	65	31,6	B	100038

w siehe Schneidplatten
w see inserts

Der Schlüssel **P39L** gehört nicht zum Lieferumfang des Schneidenträgers R/LH100...33. Bitte separat bestellen!
Wrench P39L is not combined with blade R/LH100...33 - separate order required!

Ersatzteile
Spare Parts

Klemmhalter Toolholder	**Spannschraube** Clamping Screw	**TORX PLUS®-Schlüssel** TORX PLUS® Wrench
R/LH100...	**5.17T20P**	**T20PQ**

Klemmhalter
Toolholder

H100

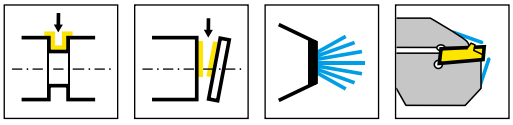

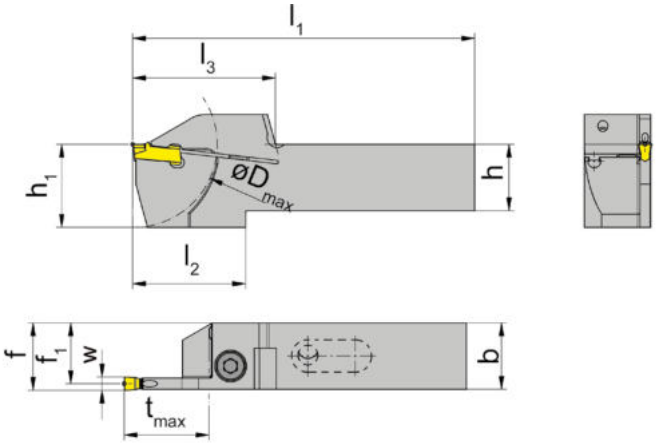

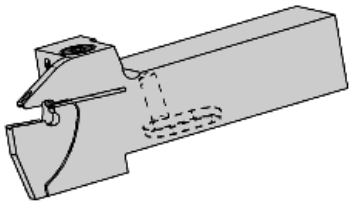

R = rechts wie gezeichnet
R = right hand version shown

L = links spiegelbildlich
L = left hand version

Bestellnummer Part number	h	b	l_1	l_2	l_3	h_1	f_1	f	t_{max}	D_{max}	HWS
RH100.1616.2.23.IK	16	16	89	35	39	25	14,65	f_1+w/2	21,5	42	100038
RH100.2020.2.23.IK	20	20	102	33	39	25	18,65	f_1+w/2	21,5	42	100038
RH100.2020.2.73.IK	20	20	106	37	43	25	18,65	f_1+w/2	25,5	50	100038
RH100.2525.2.73.IK	25	25	121	37	43	30	23,65	f_1+w/2	25,5	50	100038
RH100.2020.34.4.73.IK	20	20	115	48	53	30	18,65	f_1+w/2	34	68	100038
RH100.2525.34.4.73.IK	25	25	132	48	53	35	23,65	f_1+w/2	34	68	100038
LH100.1616.2.23.IK	16	16	89	35	39	25	14,65	f_1+w/2	21,5	42	100038
LH100.2020.2.23.IK	20	20	102	33	39	25	18,65	f_1+w/2	21,5	42	100038
LH100.2020.2.73.IK	20	20	106	37	43	25	18,65	f_1+w/2	25,5	50	100038
LH100.2525.2.73.IK	25	25	121	37	43	30	23,65	f_1+w/2	25,5	50	100038
LH100.2020.34.4.73.IK	20	20	115	48	53	30	18,65	f_1+w/2	34	68	100038
LH100.2525.34.4.73.IK	25	25	132	48	53	35	23,65	f_1+w/2	34	68	100038

w siehe Schneidplatten
w see inserts

Ersatzteile
Spare Parts

Klemmhalter Toolholder	**Spannschraube** Clamping Screw	**TORX PLUS®-Schlüssel** TORX PLUS® Wrench
R/LH100...	**6.23T25P**	**T25PQ**

Klemmhalter
Toolholder

H100

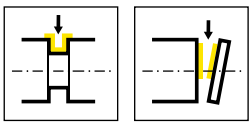

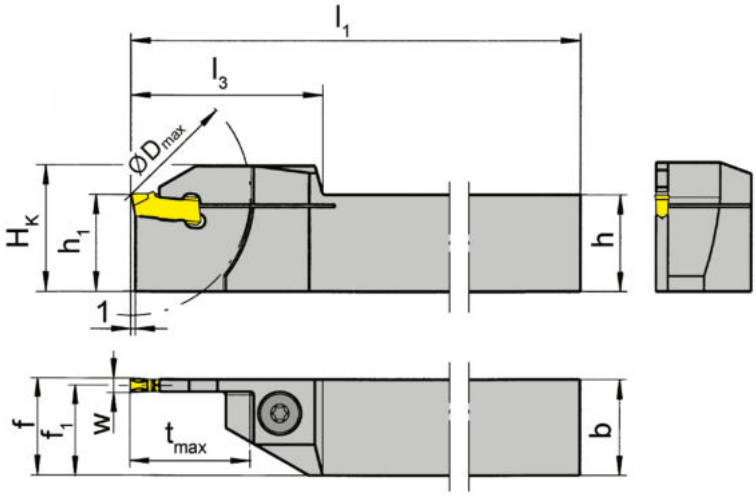

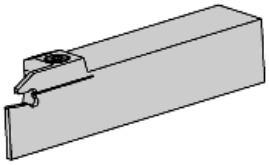

L = links wie gezeichnet
L = left hand version shown

R = rechts spiegelbildlich
R = right hand version

Bestellnummer Part number	h	b	l_1	l_3	h_1	f_1	f	t_{max}	D_{max}	H_K	HWS
RH100.2020.73	20	20	125	40	20	18,85	f_1+w/2	25	50	26	100038
RH100.2525.73	25	25	150	40	25	23,85	f_1+w/2	25	50	31	100038
RH100.2020.74	20	20	125	40	20	18,85	f_1+w/2	25	50	26	100048
LH100.2020.73	20	20	125	40	20	18,85	f_1+w/2	25	50	26	100038
LH100.2525.73	25	25	150	40	25	23,85	f_1+w/2	25	50	31	100038
LH100.2020.74	20	20	125	40	20	18,85	f_1+w/2	25	50	26	100048

w siehe Schneidplatten
w see inserts

Ersatzteile
Spare Parts

Klemmhalter Toolholder	**Spannschraube** Clamping Screw	**TORX PLUS®-Schlüssel** TORX PLUS® Wrench
R/LH100...	**6.23T25P**	**T25PQ**

Klemmhalter
Toolholder

H100

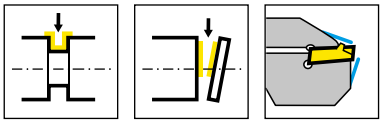

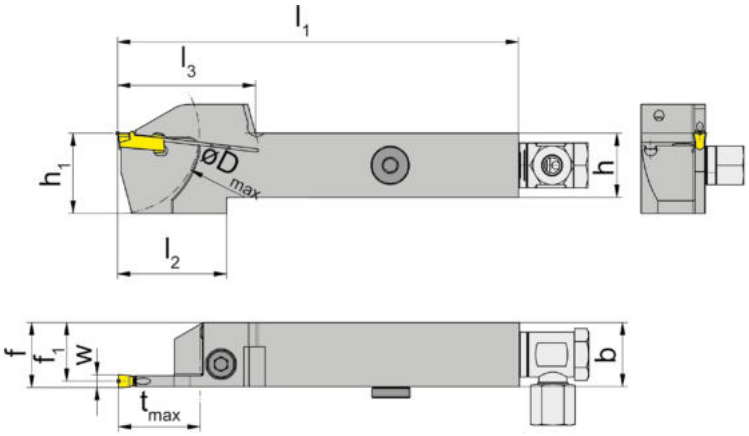

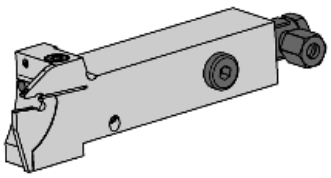

R = rechts wie gezeichnet
R = right hand version shown

L = links spiegelbildlich
L = left hand version

Bestellnummer Part number	h	b	l_1	l_2	l_3	h_1	f_1	f	t_{max}	D_{max}	HWS
RH100.1616.0.23.IK	16	20	125	35	39	25	14,65	f_1+w/2	21,5	42	100038
RH100.1616.0.24.IK	16	20	125	35	39	25	14,3	f_1+w/2	21,5	42	100048
RH100.2020.0.23.IK	20	20	125	33	39	25	18,65	f_1+w/2	21,5	42	100038
RH100.2020.0.24.IK	20	20	125	33	39	25	18,3	f_1+w/2	21,5	42	100048
RH100.2525.0.23.IK	25	25	150	33	39	30	23,65	f_1+w/2	21,5	42	100038
RH100.2525.0.24.IK	25	25	150	33	39	30	23,3	f_1+w/2	21,5	42	100048
LH100.1616.0.23.IK	16	16	125	35	39	25	14,65	f_1+w/2	21,5	42	100038
LH100.1616.0.24.IK	16	16	125	35	39	25	14,3	f_1+w/2	21,5	42	100048
LH100.2020.0.23.IK	20	20	125	33	39	25	18,65	f_1+w/2	21,5	42	100038
LH100.2020.0.24.IK	20	20	125	33	39	25	18,3	f_1+w/2	21,5	42	100048
LH100.2525.0.23.IK	25	25	150	33	39	30	23,65	f_1+w/2	21,5	42	100038
LH100.2525.0.24.IK	25	25	150	33	39	30	23,3	f_1+w/2	21,5	42	100048

w siehe Schneidplatten
w see inserts

Ersatzteile
Spare Parts

Klemmhalter Toolholder	**Kühlmittelanschluss** Coolant supply	**Spannschraube** Clamping Screw	**TORX PLUS®-Schlüssel** TORX PLUS® Wrench	**Verschlussschraube** Screw Plug
R/LH100...	**004.00.16**	**6.23T25P**	**T25PQ**	**004.00.26**

Klemmhalter
Toolholder

H100

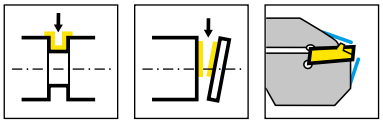

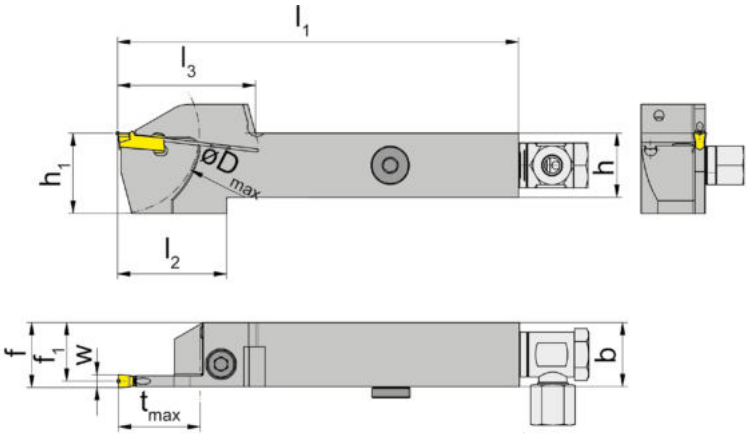

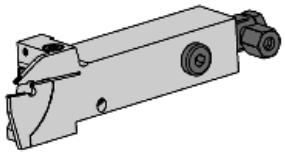

R = rechts wie gezeichnet
R = right hand version shown

L = links spiegelbildlich
L = left hand version

Bestellnummer Part number	h	b	l_1	l_2	l_3	h_1	f_1	f	t_{max}	D_{max}	HWS
RH100.2020.0.73.IK	20	20	125	37	43	25	18,65	f_1+w/2	25,5	50	100038
RH100.2525.0.73.IK	25	25	150	37	43	30	23,65	f_1+w/2	25,5	50	100038
RH100.2525.0.74.IK	25	25	150	37	43	30	23,3	f_1+w/2	25,5	50	100048
LH100.2020.0.73.IK	20	20	125	37	43	25	18,65	f_1+w/2	25,5	50	100038
LH100.2525.0.73.IK	25	25	150	37	43	30	23,65	f_1+w/2	25,5	50	100038
LH100.2525.0.74.IK	25	25	150	37	43	30	23,3	f_1+w/2	25,5	50	100048
LH100.2020.0.74.IK	20	20	125	37	43	25	18,3	f_1+w/2	25,5	50	100048

w siehe Schneidplatten
w see inserts

Ersatzteile
Spare Parts

Klemmhalter Toolholder	**Kühlmittelanschluss** Coolant supply	**Spannschraube** Clamping Screw	**TORX PLUS®-Schlüssel** TORX PLUS® Wrench	**Verschlussschraube** Screw Plug
R/LH100....	**004.00.16**	**6.23T25P**	**T25PQ**	**004.00.26**

Klemmhalter
Toolholder

H100

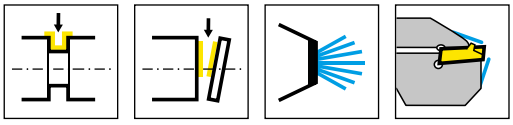

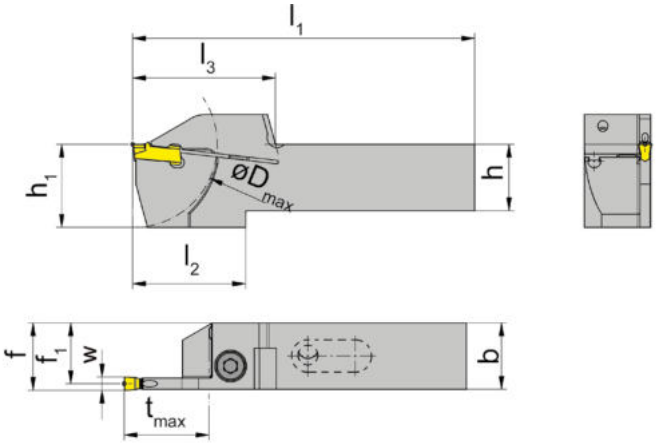

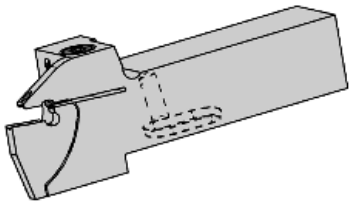

R = rechts wie gezeichnet
R = right hand version shown

L = links spiegelbildlich
L = left hand version

Bestellnummer Part number	h	b	l_1	l_2	l_3	h_1	f_1	f	t_{max}	D_{max}	HWS
RH100.1616.2.24.IK	16	16	89	35	39	25	14,3	f_1+w/2	21,5	42	100048
RH100.2020.2.24.IK	20	20	102	33	39	25	18,3	f_1+w/2	21,5	42	100048
RH100.2020.2.74.IK	20	20	106	37	43	25	18,3	f_1+w/2	25,5	50	100048
LH100.1616.2.24.IK	16	16	89	35	39	25	14,3	f_1+w/2	21,5	42	100048
LH100.2020.2.24.IK	20	20	102	33	39	25	18,3	f_1+w/2	21,5	42	100048
LH100.2020.2.74.IK	20	20	106	37	43	25	18,3	f_1+w/2	25,5	50	100048

w siehe Schneidplatten
w see inserts

Ersatzteile
Spare Parts

Klemmhalter Toolholder	**Spannschraube** Clamping Screw	**TORX PLUS®-Schlüssel** TORX PLUS® Wrench
R/LH100...	**6.23T25P**	**T25PQ**

Klemmhalter
Toolholder

H100

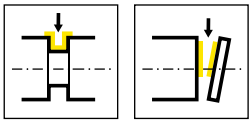

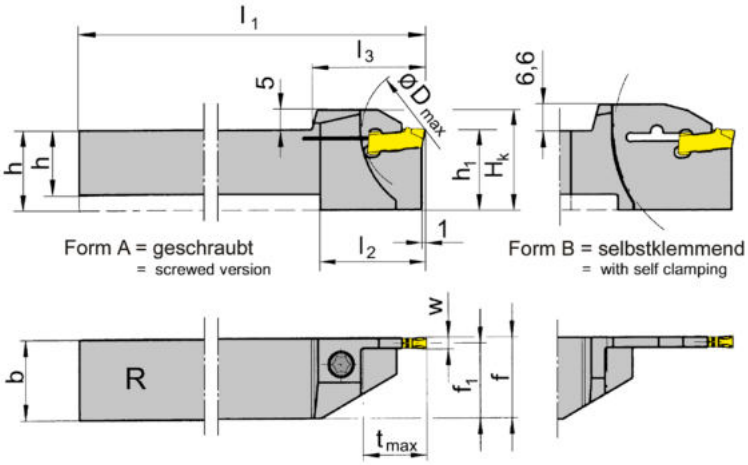

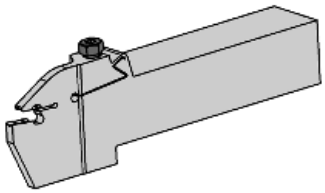

R = rechts wie gezeichnet
R = right hand version shown

L = links spiegelbildlich
L = left hand version

Bestellnummer Part number	h	b	l_1	l_2	l_3	h_1	f_1	f	t_{max}	D_{max}	H_K	Form	HWS
RH100.1616.04	16	16	125	19,5	23	20	14,45	f_1+w/2	10,5	42	25	A	100048
RH100.1616.14	16	16	125	25	28,5	20	14,45	f_1+w/2	16	42	25	A	100048
RH100.2020.14	20	20	125	-	28,5	20	18,45	f_1+w/2	16	42	25	A	100048
RH100.2525.14	25	25	150	-	28,5	25	23,45	f_1+w/2	16	42	30	A	100048
RH100.2020.34	20	20	125	35	38,5	25	18,45	f_1+w/2	32,5	65	31,6	B	100048
RH100.2525.34	25	25	150	40	46,5	32	23,45	f_1+w/2	40,5	81	38,6	B	100048
LH100.1616.04	16	16	125	19,5	23	20	14,45	f_1+w/2	10,5	42	25	A	100048
LH100.1616.14	16	16	125	25	28,5	20	14,45	f_1+w/2	16	42	25	A	100048
LH100.2020.14	20	20	125	-	28,5	20	18,45	f_1+w/2	16	42	25	A	100048
LH100.2525.14	25	25	150	-	28,5	25	23,45	f_1+w/2	16	42	30	A	100048
LH100.1616.24	16	16	125	30	33,5	20	14,45	f_1+w/2	21	42	25	A	100048
LH100.2020.34	20	20	125	35	38,5	25	18,45	f_1+w/2	32,5	65	31,6	B	100048
LH100.2525.34	25	25	150	40	46,5	32	23,45	f_1+w/2	40,5	81	31,6	B	100048

w siehe Schneidplatten
w see inserts

Der Schlüssel **P39L** gehört nicht zum Lieferumfang des Schneidenträgers R/LH100...34. Bitte separat bestellen!
Wrench P39L is not combined with blade R/LH100...34 - separate order required!

Ersatzteile
Spare Parts

Klemmhalter Toolholder	**Spannschraube** Clamping Screw	**TORX PLUS®-Schlüssel** TORX PLUS® Wrench
R/LH100...	**5.17T20P**	**T20PQ**

Klemmhalter
Toolholder

H100

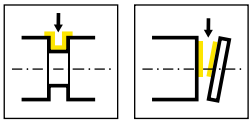

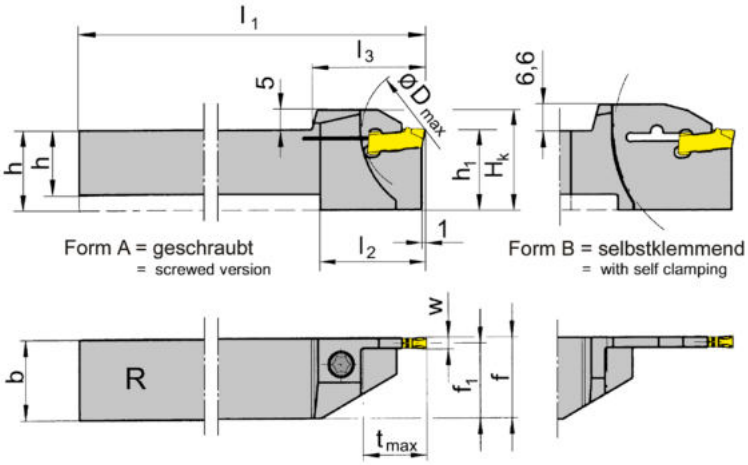

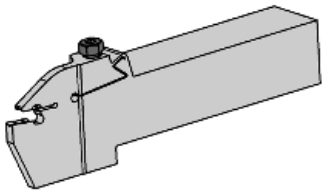

R = rechts wie gezeichnet
R = right hand version shown

L = links spiegelbildlich
L = left hand version

Bestellnummer Part number	h	b	l_1	l_2	l_3	h_1	f_1	f	t_{max}	D_{max}	H_K	Form	HWS
RH100.2020.15	20	20	125	-	28,5	20	18,05	f_1+w/2	16	42	25	A	100058
RH100.2525.15	25	25	150	-	28,5	25	23,05	f_1+w/2	16	42	30	A	100058
RH100.2020.35	20	20	125	35	38,5	20	18,05	f_1+w/2	32,5	65	31,6	B	100058
RH100.2525.35	25	25	150	40	46,5	32	23,05	f_1+w/2	40,5	81	38,6	B	100058
LH100.2020.15	20	20	125	-	28,5	20	18,05	f_1+w/2	16	42	25	A	100058
LH100.2525.15	25	25	150	-	28,5	25	23,05	f_1+w/2	16	42	30	A	100058
LH100.2020.35	20	20	125	35	38,5	25	18,05	f_1+w/2	32,5	65	31,6	B	100058
LH100.2525.35	25	25	150	40	46,5	32	23,05	f_1+w/2	40,5	81	38,6	B	100058

w siehe Schneidplatten
w see inserts

Der Schlüssel **P39L** gehört nicht zum Lieferumfang des Schneidenträgers R/LH100...35. Bitte separat bestellen!
Wrench P39L is not combined with blade R/LH100...35 - separate order required!

Ersatzteile
Spare Parts

Klemmhalter Toolholder	**Spannschraube** Clamping Screw	**TORX PLUS®-Schlüssel** TORX PLUS® Wrench
R/LH100....	**5.17T20P**	**T20PQ**

Klemmhalter
Toolholder

H100

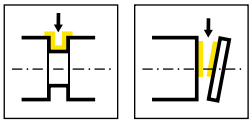

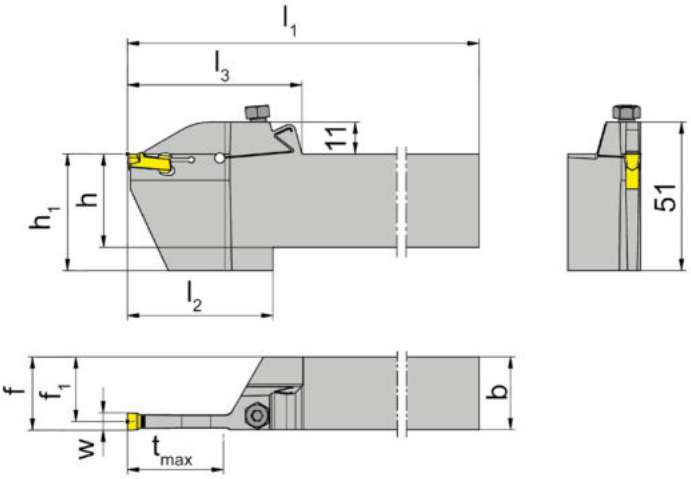

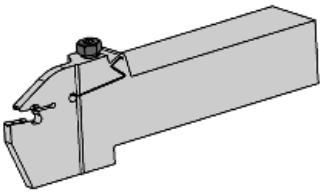

R = rechts wie gezeichnet
R = right hand version shown

L = links spiegelbildlich
L = left hand version

Bestellnummer Part number	h	b	l_1	l_2	l_3	h_1	f_1	f	t_{max}	HWS
RH100.2020.3.04	20	20	150	50	60	32	18,2	f_1+w/2	33	100048
RH100.2020.3.05	20	20	150	50	60	32	17,7	f_1+w/2	33	100058
RH100.2525.3.05	25	25	150	50	60	32	22,7	f_1+w/2	33	100058
RH100.2525.3.06	25	25	150	50	60	40	22,2	f_1+w/2	33	100068
RH100.3225.3.06	32	25	170	50	60	40	22,2	f_1+w/2	33	100068
RH100.3225.3.08	32	25	170	50	60	40	21,2	f_1+w/2	33	100088
RH100.3225.38	32	25	170	50	60	40	21,2	f_1+w/2	35	100088
RH100.3225.4.08	32	25	170	55	65	40	21,2	f_1+w/2	41	100088
RH100.3225.4.10	32	25	170	55	65	40	20,3	f_1+w/2	41	100108
RH100.3225.4.12	32	25	170	55	65	40	19,3	f_1+w/2	41	100128
LH100.2020.3.04	20	20	150	50	60	32	18,2	f_1+w/2	33	100048
LH100.2020.3.05	20	20	150	50	60	32	17,7	f_1+w/2	33	100058
LH100.2525.3.05	25	25	150	50	60	32	22,7	f_1+w/2	33	100058
LH100.2525.3.06	25	25	150	50	60	40	22,2	f_1+w/2	33	100068
LH100.3225.3.06	32	25	170	50	60	40	22,2	f_1+w/2	33	100068
LH100.3225.3.08	32	25	170	50	60	40	21,2	f_1+w/2	33	100088
LH100.3225.38	32	25	170	50	60	40	21,2	f_1+w/2	35	100088
LH100.3225.4.08	32	25	170	55	65	40	21,2	f_1+w/2	41	100088
LH100.3225.4.10	32	25	170	55	65	40	20,3	f_1+w/2	41	100108
LH100.3225.4.12	32	25	170	55	65	40	19,3	f_1+w/2	41	100128

w siehe Schneidplatten
w see inserts

Ersatzteile
Spare Parts

Klemmhalter Toolholder	**Spannschraube** Clamping Screw	**TORX PLUS®-Schlüssel** TORX PLUS® Wrench
R/LH100...	**030.6075.T20P**	**T20PQ**

Klemmhalter
Toolholder

H100

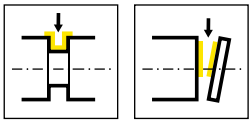

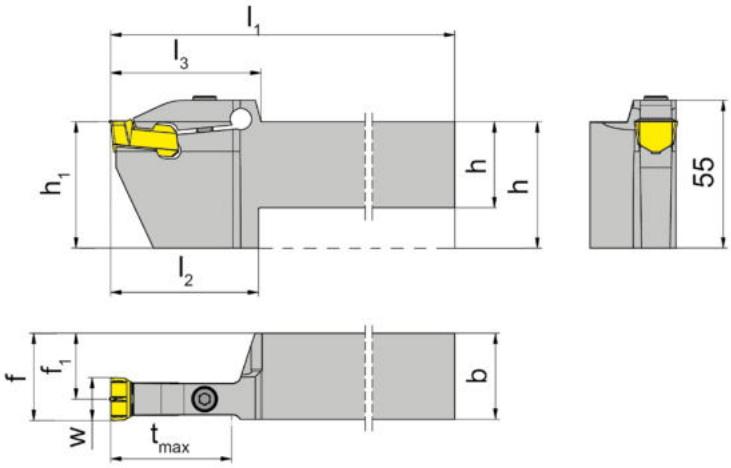

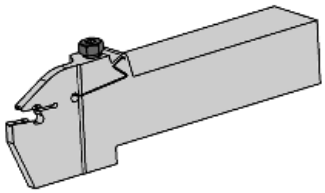

R = rechts wie gezeichnet
R = right hand version shown

L = links spiegelbildlich
L = left hand version

Bestellnummer Part number	h	b	l_1	l_2	h_1	f_1	f	t_{max}	l_3	HWS
RH100.3232.5.16	32	32	170	55	47	24,5	f_1+w/2	45	56	100068
LH100.3232.5.16	32	32	170	55	47	24,5	f_1+w/2	45	56	100068

w siehe Schneidplatten
w see inserts

Ersatzteile
Spare Parts

Klemmhalter Toolholder	**Spannschraube** Clamping Screw	**TORX PLUS®-Schlüssel** TORX PLUS® Wrench
R/LH100.3232.5.16	**030.0625.T25P**	**T25PQ**

Klemmhalter
Toolholder

H100

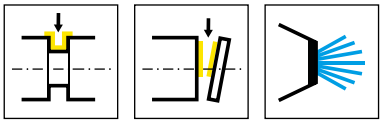

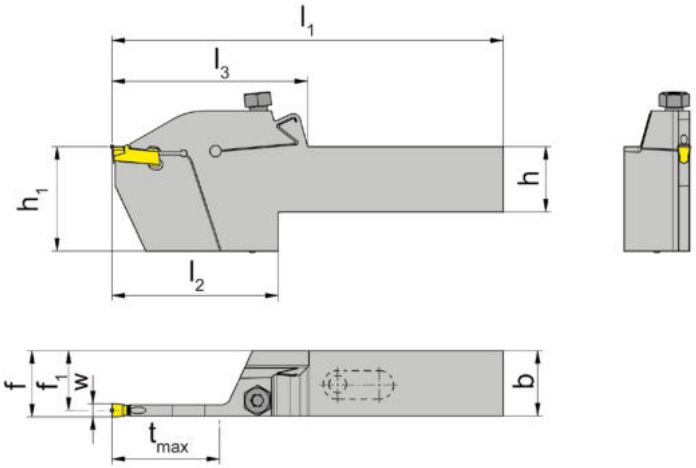

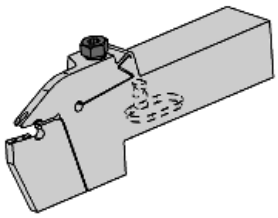

R = rechts wie gezeichnet
R = right hand version shown

L = links spiegelbildlich
L = left hand version

Bestellnummer Part number	h	b	l_1	l_2	l_3	h_1	f_1	f	t_{max}	HWS
RH100.2020.3.2.04.IK	20	20	120	51	60	32	18,3	f_1+w/2	33	100048
RH100.2525.3.2.04.IK	25	25	134	50	60	32	23,3	f_1+w/2	33	100048
LH100.2020.3.2.04.IK	20	20	120	51	60	32	18,3	f_1+w/2	33	100048
LH100.2525.3.2.04.IK	25	25	134	50	60	32	23,3	f_1+w/2	33	100048

w siehe Schneidplatten
w see inserts

Ersatzteile
Spare Parts

Klemmhalter Toolholder	**Spannschraube** Clamping Screw	**TORX PLUS®-Schlüssel** TORX PLUS® Wrench
R/LH100...	**030.6075.T20P**	**T20PQ**

Klemmhalter
Toolholder

H100

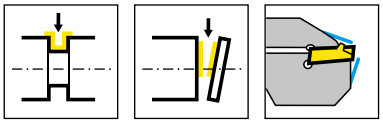

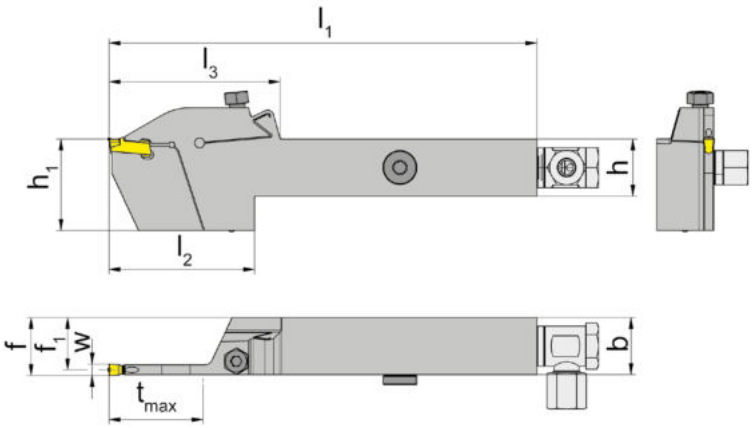

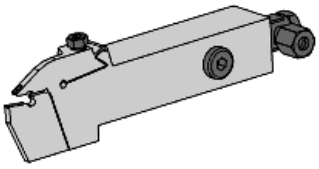

R = rechts wie gezeichnet
R = right hand version shown

L = links spiegelbildlich
L = left hand version

Bestellnummer Part number	h	b	l_1	l_2	l_3	h_1	f_1	f	t_{max}	HWS
RH100.2020.3.0.04.IK	20	20	150	51	60	32	18,3	f_1+w/2	33	100048
RH100.2525.3.0.04.IK	25	25	150	50	60	32	23,3	f_1+w/2	33	100048
LH100.2020.3.0.04.IK	20	20	150	51	60	32	18,3	f_1+w/2	33	100048
LH100.2525.3.0.04.IK	25	25	150	50	60	32	23,3	f_1+w/2	33	100048

w siehe Schneidplatten
w see inserts

Ersatzteile
Spare Parts

Klemmhalter Toolholder	**Kühlmittelanschluss** Coolant supply	**Spannschraube** Clamping Screw	**TORX PLUS®-Schlüssel** TORX PLUS® Wrench	**Verschlussschraube** Screw Plug
R/LH100...	**004.00.16**	**030.6075.T20P**	**T20PQ**	**004.00.26**

Klemmhalter
Toolholder

H100

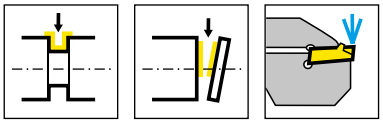

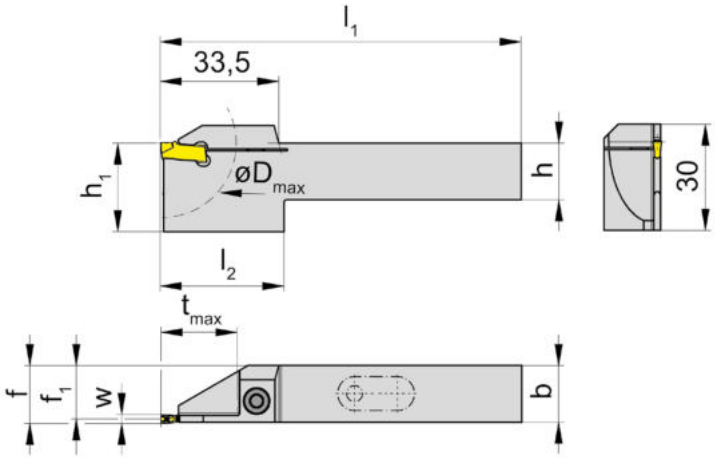

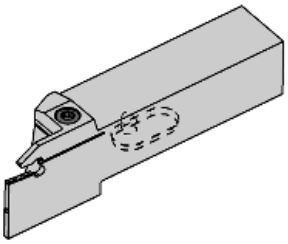

R = rechts wie gezeichnet
R = right hand version shown

L = links spiegelbildlich
L = left hand version

Bestellnummer Part number	h	b	l_1	l_2	h_1	f_1	f	t_{max}	D_{max}	HWS
RH100.2020.3.22.IK	20	20	102	35	25	19,05	f_1+w/2	21,5	42	100029
LH100.1616.3.22.IK	16	16	89	35	25	15,05	f_1+w/2	21,5	42	100029
LH100.2020.3.22.IK	20	20	102	35	25	19,05	f_1+w/2	21,5	42	100029

w siehe Schneidplatten
w see inserts

Ersatzteile
Spare Parts

Klemmhalter Toolholder	**Spannschraube** Clamping Screw	**TORX PLUS®-Schlüssel** TORX PLUS® Wrench
R/LH100...	**5.17T20P**	**T20PQ**

Klemmhalter
Toolholder

H100

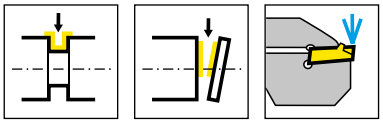

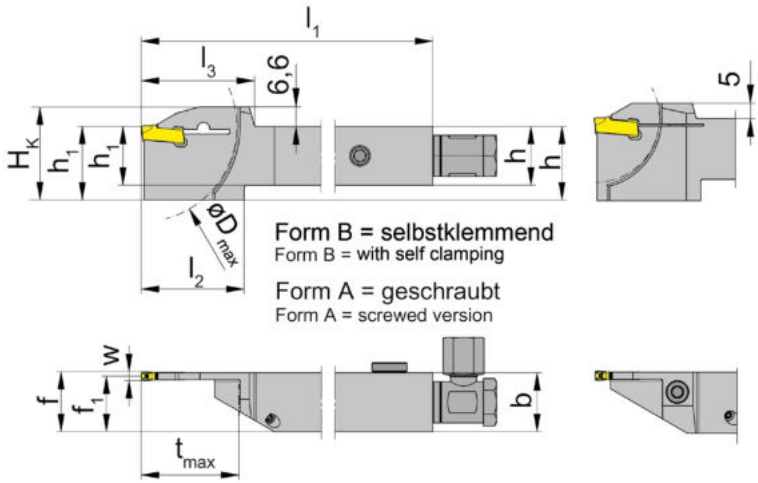

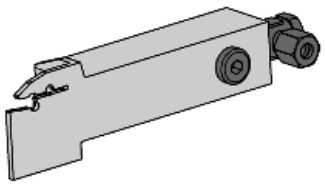

L = links wie gezeichnet
L = left hand version shown

R = rechts spiegelbildlich
R = right hand version

Bestellnummer Part number	h	b	l_1	l_2	l_3	h_1	f_1	f	t_{max}	D_{max}	H_K	Form	HWS
RH100.1616.1.23.IK	16	16	125	35	33,5	27	14,85	f_1+w/2	21,5	42	32	A	100039
RH100.2020.1.13.IK	20	20	125	30	28,5	27	18,85	f_1+w/2	16	42	32	A	100039
RH100.2020.1.23.IK	20	20	125	35	33,5	27	18,85	f_1+w/2	21,5	42	32	A	100039
RH100.2020.1.33.IK	20	20	125	35	38,5	27	18,85	f_1+w/2	33	65	33,6	B	100039
RH100.2020.1.34.IK	20	20	125	35	38,5	27	18,45	f_1+w/2	33	65	33,6	B	100039
RH100.2525.1.33.IK	25	25	150	35	38,5	32	23,85	f_1+w/2	33	65	38,6	B	100039
RH100.2525.1.34.IK	25	25	150	40	46,5	32	23,45	f_1+w/2	41	81	38,6	B	100039
LH100.1616.1.23.IK	16	16	125	35	33,5	27	14,85	f_1+w/2	21,5	42	32	A	100039
LH100.2020.1.13.IK	20	20	125	30	28,5	27	18,85	f_1+w/2	16	42	32	A	100039
LH100.2020.1.23.IK	20	20	125	35	33,5	27	18,85	f_1+w/2	21,5	42	32	A	100039
LH100.2020.1.33.IK	20	20	125	35	38,5	27	18,85	f_1+w/2	33	65	33,6	B	100039
LH100.2525.1.33.IK	25	25	150	35	38,5	32	23,85	f_1+w/2	33	65	38,6	B	100039
LH100.2525.1.34.IK	25	25	150	40	46,5	32	23,45	f_1+w/2	41	81	38,6	B	100039

w siehe Schneidplatten
w see inserts

Der Schlüssel **P39L** gehört nicht zum Lieferumfang des Schneidenträgers H100...33/...34. Bitte separat bestellen!
Wrench P39L is not combined with blade H100...33/...34 separate order required!

Ersatzteile
Spare Parts

Klemmhalter Toolholder	**Spannschraube** Clamping Screw	**Kühlmittelanschluss** Coolant supply	**TORX PLUS®-Schlüssel** TORX PLUS® Wrench	**Verschlussschraube** Screw Plug	**Spannschlüssel** Wrench
R/LH100...	**5.17T20P**	**004.00.16**	**T20PQ**	**004.00.26**	
R/LH100...33.IK/...34.IK		**004.00.16**		**004.00.26**	**P39L**

Klemmhalter
Toolholder

H100

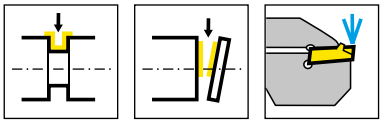

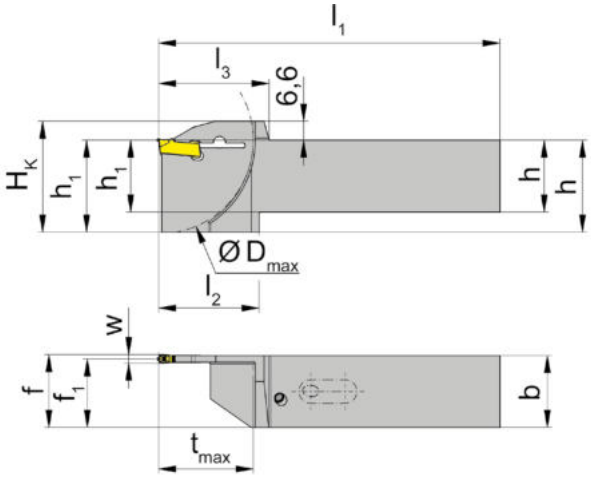

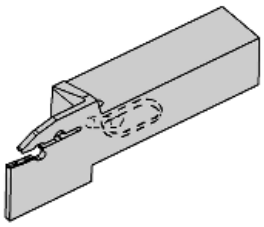

L = links wie gezeichnet
L = left hand version shown

R = rechts spiegelbildlich
R = right hand version

Bestellnummer Part number	h	b	l_1	l_2	l_3	h_1	f_1	f	t_{max}	D_{max}	H_K	HWS
RH100.2020.3.33.IK	20	20	104	35	38,5	27	18,85	f_1+w/2	33	65	33,6	100039
RH100.2525.3.33.IK	25	25	119	35	38,5	32	23,85	f_1+w/2	33	65	38,6	100039
LH100.2020.3.33.IK	20	20	104	35	38,5	27	18,85	f_1+w/2	33	65	33,6	100039
LH100.2525.3.33.IK	25	25	119	35	38,5	32	23,85	f_1+w/2	33	65	38,6	100039

w siehe Schneidplatten
w see inserts

Der Schlüssel **P39L** gehört nicht zum Lieferumfang des Schneidenträgers R/LH100...33. Bitte separat bestellen!
Wrench P39L is not combined with blade R/LH100...33 - separate order required!

Klemmhalter
Toolholder

H100

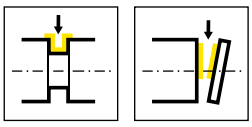

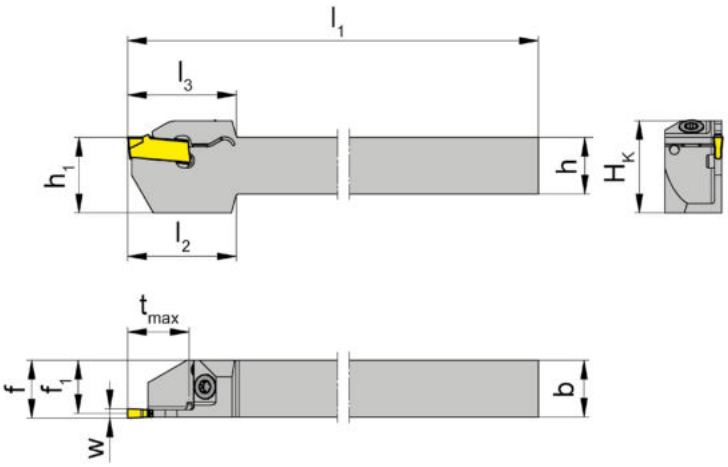

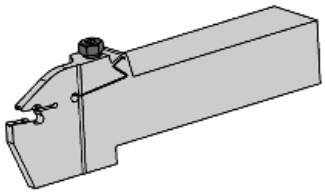

R = rechts wie gezeichnet
R = right hand version shown

L = links spiegelbildlich
L = left hand version

Bestellnummer Part number	h	b	l_1	l_2	l_3	h_1	f_1	f	t_{max}	D_{max}	H_K	HWS
RH100.1212.24.61	12	12	125	23	23	16	11,25	f_1+w/2	13	26	19,5	100018
RH100.1212.32.63	12	12	125	27	24	16	10,85	f_1+w/2	17	34	19,5	100038
RH100.1616.24.61	16	16	125	23	-	16	15,25	f_1+w/2	13	26	19,5	100018
RH100.1616.32.63	16	16	125	27	-	16	14,85	f_1+w/2	17	34	19,5	100038
LH100.1212.24.61	12	12	125	23	23	16	11,25	f_1+w/2	13	26	19,5	100018
LH100.1212.32.63	12	12	125	24	27	16	10,85	f_1+w/2	17	34	19,5	100038
LH100.1616.24.61	16	16	125	-	23	16	15,25	f_1+w/2	13	26	19,5	100018
LH100.1616.32.63	16	16	125	-	27	16	14,85	f_1+w/2	17	34	19,5	100038

w siehe Schneidplatten
w see inserts

Ersatzteile
Spare Parts

Klemmhalter Toolholder	**Spannschraube** Clamping Screw	**TORX PLUS®-Schlüssel** TORX PLUS® Wrench
R/LH100...	**3.5.12T10EP**	**T10PL**

Klemmhalter
Toolholder

H100

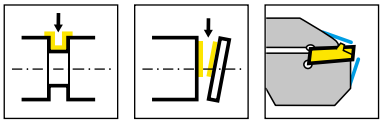

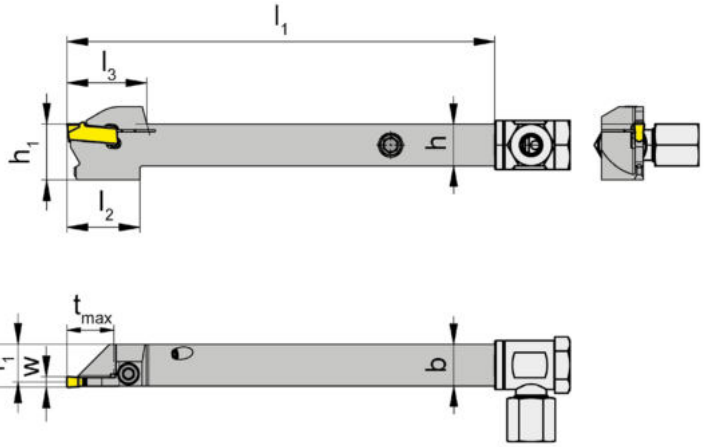

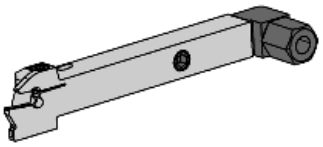

R = rechts wie gezeichnet
R = right hand version shown

L = links spiegelbildlich
L = left hand version

Bestellnummer Part number	h	b	l_1	l_2	l_3	h_1	f_1	f	t_{max}	D_{max}	HWS
RH100.1212.5.23.IK	12	12	125	21	23	16	10,85	f_1+w/2	13,5	26	100038
LH100.1212.5.23.IK	12	12	125	21	23	16	10,85	f_1+w/2	13,5	26	100038

w siehe Schneidplatten
w see inserts

Ersatzteile
Spare Parts

Klemmhalter Toolholder	**Spannschraube** Clamping Screw	**Kühlmittelanschluss** Coolant supply	**TORX PLUS®-Schlüssel** TORX PLUS® Wrench
R/LH100.1212.5.23.IK	**4.15T15P**	**004.00.61**	**T15PQ**

Klemmhalter
Toolholder

H100

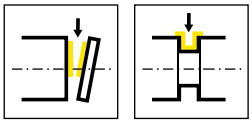

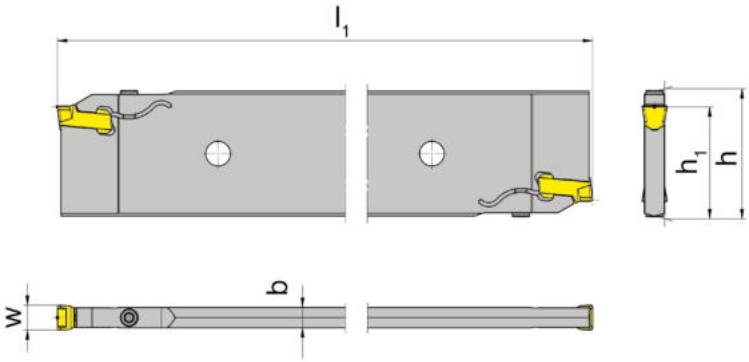

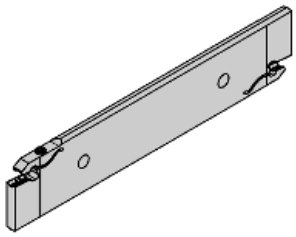

Bestellnummer Part number	h	b	l_1	h_1	HWS
H100.5208.26.08	52,6	7,4	260	45	100088
H100.5210.26.10	52,6	8,2	260	45	100108
H100.5212.26.12	52,6	10,4	260	45	100128

w siehe Schneidplatten
w see inserts

Ersatzteile
Spare Parts

Klemmhalter Toolholder	**Spannschraube** Clamping Screw	**TORX PLUS®-Schlüssel** TORX PLUS® Wrench
H100...	**5.13T20P**	**T20PQ**

Klemmhalter
Toolholder

H100

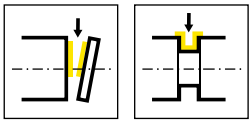

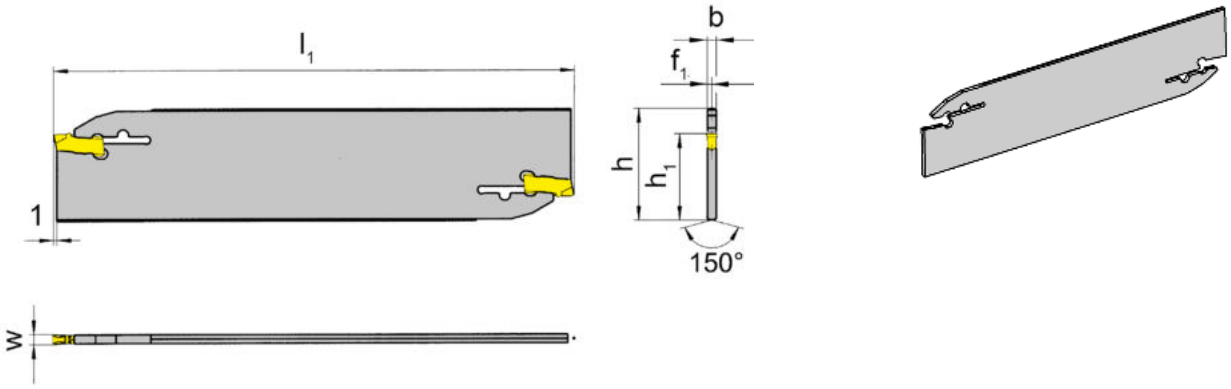

Bestellnummer Part number	h	b	l_1	h_1	f_1	t_{max}	HWS
H100.2601.01	26	1,5	110	21,4	0,75	25	100018
H100.2602.02	26	1,9	110	21,4	0,95	37,5	100028
H100.2603.03	26	2,3	110	21,4	1,15	37,5	100038
H100.2604.04	26	3,1	110	21,8	1,65	40	100048
H100.3201.01	32	1,5	150	24,8	0,75	25	100018
H100.3202.02	32	1,9	150	24,8	0,95	50	100028
H100.3203.03	32	2,3	150	24,8	1,15	50	100038
H100.3204.04	32	3,1	160	24,8	1,65	55	100048
H100.3205.05	32	3,9	160	24,8	2	55	100058

w siehe Schneidplatten
w see inserts

Der Schlüssel **P39L** gehört nicht zum Lieferumfang des Schneidenträgers. Bitte separat bestellen!
Wrench P39L is not combined with toolholder - separate order required!

Klemmhalter
Toolholder

H100

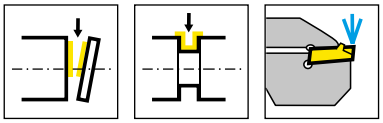

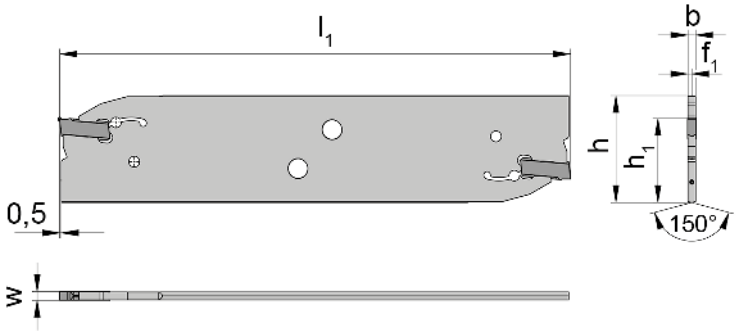

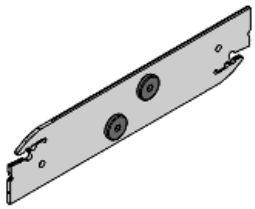

Bestellnummer Part number	h	b	l_1	h_1	f_1	t_{max}	HWS
H100.2602.8.02.IK	26	1,9	110	21,4	0,95	35	100029 • 100028
H100.2603.8.03.IK	26	2,3	110	21,4	1,15	35	100039 • 100038
H100.2604.8.04.IK	26	3,1	110	21,4	1,55	35	100049 • 100048
H100.3202.8.02.IK	32	1,9	150	24,8	0,95	55	100029 • 100028
H100.3203.8.03.IK	32	2,3	150	24,8	1,15	60	100039 • 100038
H100.3204.8.04.IK	32	3,1	150	24,8	1,55	60	100049 • 100048

Der Schlüssel **P101.02** gehört nicht zum Lieferumfang des Halters. Bitte separat bestellen!
Wrench P101.02 is not combined with tool holder - separate order required!

Ersatzteile
Spare Parts

Klemmhalter Toolholder	**IK-Verschluss** Coolant plug
H100...	**020.IK01.5732**

Klemmhalter
Toolholder

H100

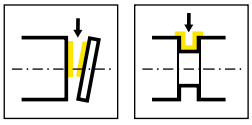

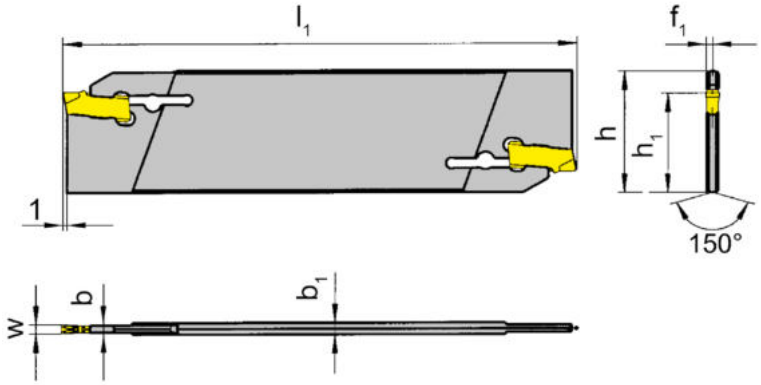

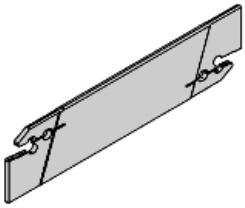

Bestellnummer Part number	h	b	l_1	h_1	f_1	t_{max}	b_1	HWS
H100.2603.01	26	1,5	110	21,4	1,15	21	2,3	100018
H100.2603.02	26	1,9	110	21,4	1,15	21	2,3	100028
H100.3203.01	32	1,5	150	24,8	1,15	25	2,3	100018
H100.3203.02	32	1,9	150	24,8	1,15	25	2,3	100028

Der Schlüssel **P39L** gehört nicht zum Lieferumfang des Schneidenträgers. Bitte separat bestellen!
Wrench P39L is not combined with toolholder - separate order required!

Klemmhalter
Toolholder

H100

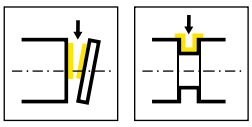

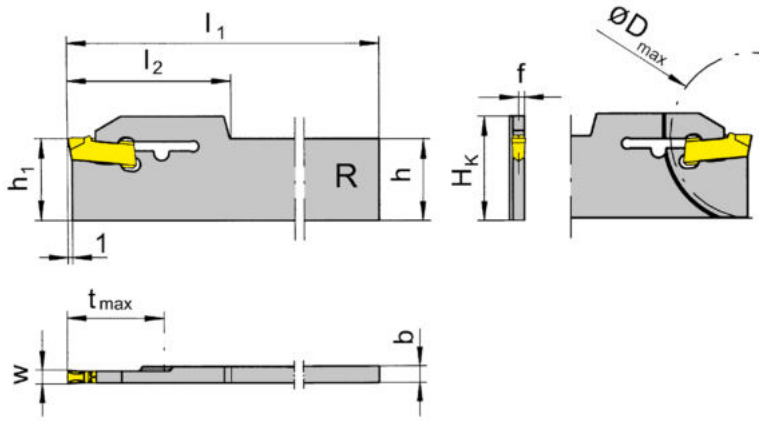

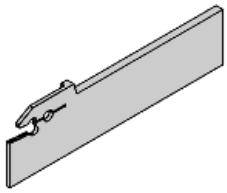

R = Rechtsausführung
R = right hand version

Bestellnummer Part number	H_K	b	l_1	h_1	f	l_2	t_{max}	D_{max}	h	HWS
RH100.1703.21	22,1	3,2	110	17,4	0,75	32	17,5	35	17,4	100018
RH100.2203.21	26,9	3,2	150	22,2	0,75	32	32	50	22,1	100018
RH100.1703.33	22,1	3,2	110	17,4	1,15	34,5	30	60	17,4	100038
RH100.2203.33	26,9	3,2	150	22,2	1,15	34,5	38	76	22,1	100038

w siehe Schneidplatten
w see inserts

Der Schlüssel **P39L** gehört nicht zum Lieferumfang des Schneidenträgers R/LH100...33. Bitte separat bestellen!
Wrench P39L is not combined with blade R/LH100...33 - separate order required!

Klemmhalter
Toolholder

H100

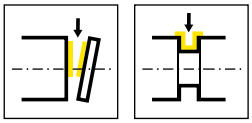

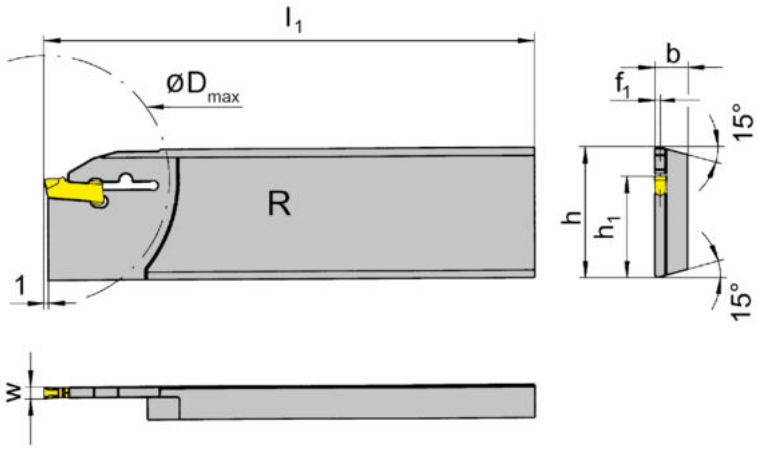

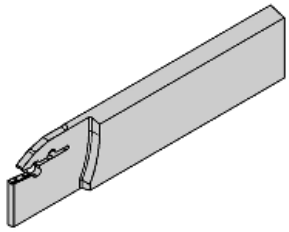

R = rechts wie gezeichnet
R = right hand version shown

L = links spiegelbildlich
L = left hand version

Bestellnummer Part number	h	b	l_1	h_1	f_1	t_{max}	D_{max}	HWS
RH100.2608.31	26	7,9	110	21,4	0,75	21	42	100018
RH100.2608.32	26	7,9	110	21,4	0,95	25	50	100028
RH100.2608.33	26	7,9	110	21,4	1,15	25	50	100038
RH100.3208.31	32	7,9	112	24,8	0,75	25	50	100018
RH100.3208.32	32	7,9	112	24,8	0,95	34	68	100028
RH100.3208.33	32	7,9	112	24,8	1,15	34	68	100038
RH100.3208.34	32	7,9	112	24,8	1,55	34	68	100048
LH100.2608.31	26	7,9	110	21,4	0,75	21	42	100018
LH100.2608.32	26	7,9	110	21,4	0,95	25	50	100028
LH100.2608.33	26	7,9	110	21,4	1,15	25	50	100038
LH100.2608.34	26	7,9	110	21,4	1,55	25	50	100048
LH100.3208.31	32	7,9	112	24,8	0,75	25	50	100018
LH100.3208.32	32	7,9	112	24,8	0,95	34	68	100028
LH100.3208.33	32	7,9	112	24,8	1,15	34	68	100038
LH100.3208.34	32	7,9	112	24,8	1,55	34	68	100048

w siehe Schneidplatten
w see inserts

Der Schlüssel **P39L** gehört nicht zum Lieferumfang des Schneidenträgers. Bitte separat bestellen!
Wrench P39L is not combined with toolholder - separate order required!

Klemmhalter
Toolholder

H100

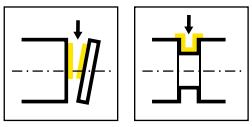

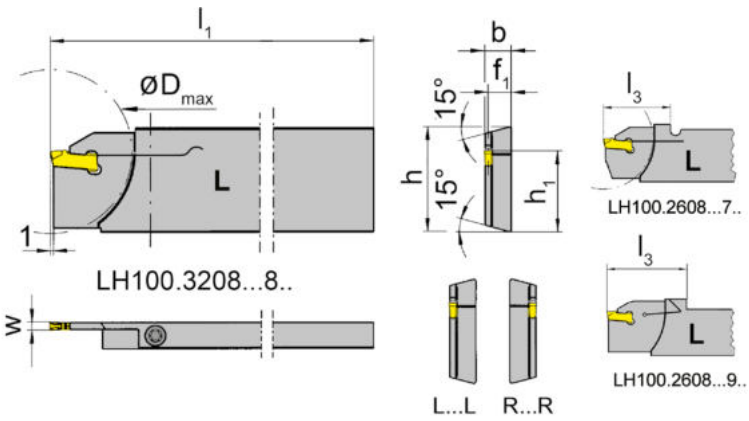

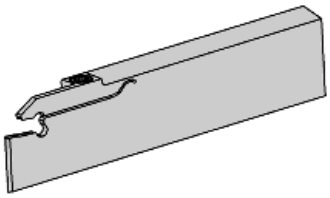

L = links wie gezeichnet
L = left hand version shown

R = rechts spiegelbildlich
R = right hand version

Bestellnummer Part number	h	b	l_1	h_1	f_1	l_3	t_{max}	D_{max}	HWS
RH100.2608.71R	26	7,9	110	21,4	7,15	33,8	25	50	100018
RH100.3208.71R	32	7,9	112	24,8	7,15	33,8	25	50	100018
RH100.2608.72R	26	7,9	110	21,4	6,95	33,8	25	50	100028
RH100.3208.72R	32	7,9	112	24,8	6,95	33,8	25	50	100028
RH100.2608.93R	26	8	115	21,4	6,85	40	25	50	100038
RH100.3208.93R	32	8	115	24,8	6,85	42	32,5	65	100038
LH100.2608.71L	26	7,9	110	21,4	7,15	33,8	25	50	100018
LH100.3208.71L	32	7,9	112	24,8	7,15	33,8	25	50	100018
LH100.2608.72L	26	7,9	110	21,4	6,95	33,8	25	50	100028
LH100.3208.72L	32	7,9	112	24,8	6,95	33,8	25	50	100028
LH100.2608.93L	26	8	115	21,4	6,85	40	25	50	100038
LH100.3208.93L	32	8	115	24,8	6,85	42	32,5	65	100038

w siehe Schneidplatten
w see inserts

Ersatzteile
Spare Parts

Klemmhalter Toolholder	**Spannschraube** Clamping Screw	**TORX PLUS®-Schlüssel** TORX PLUS® Wrench
R/LH100...	**4.15T15P**	**T15PQ**
R/LH100...93R/L	**030.0413.T15P**	**T15PQ**

Klemmhalter
Toolholder

H100

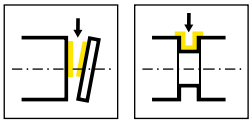

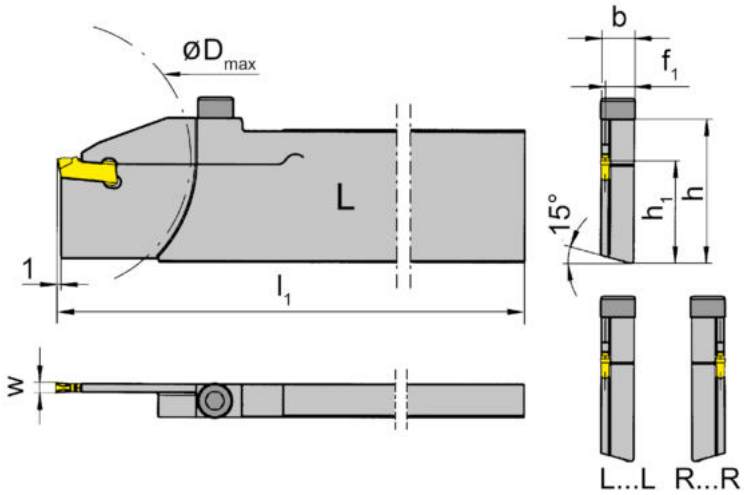

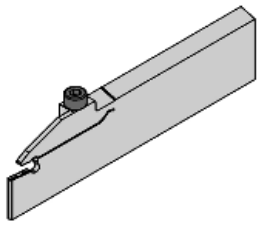

L = links wie gezeichnet
L = left hand version shown

R = rechts spiegelbildlich
R = right hand version

Bestellnummer Part number	h	b	l_1	h_1	f_1	t_{max}	D_{max}	HWS
RH100.3280.73R	32	7,9	130	24,8	6,75	32,5	65	100038
RH100.3280.74R	32	7,9	130	24,8	6,35	32,5	65	100048
LH100.3280.73L	32	7,9	130	24,8	6,75	32,5	65	100038
LH100.3280.74L	32	7,9	130	24,8	6,35	32,5	65	100048

w siehe Schneidplatten
w see inserts

Klemmhalter
Toolholder

H100

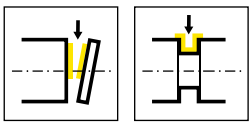

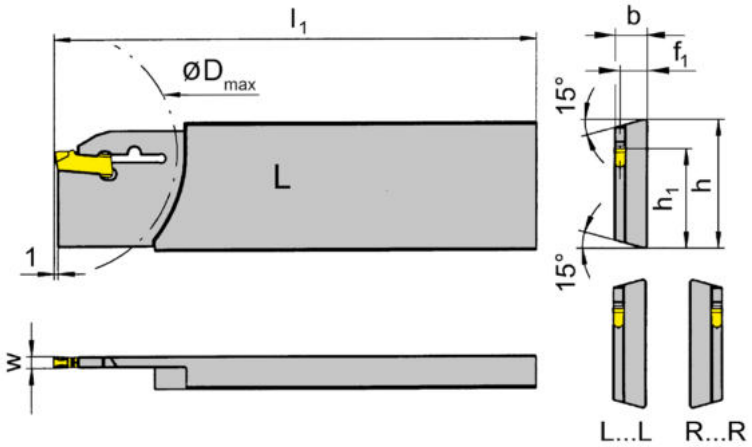

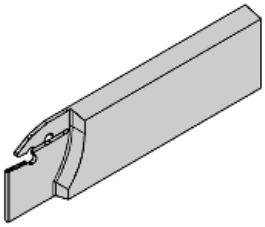

L = links wie gezeichnet
L = left hand version shown

R = rechts spiegelbildlich
R = right hand version

Bestellnummer Part number	h	b	l_1	h_1	f_1	t_{max}	D_{max}	HWS
RH100.2608.31R	26	7,9	110	21,4	7,15	21	42	100018
RH100.3208.31R	32	7,9	112	24,8	7,15	25	50	100018
RH100.2608.32R	26	7,9	110	21,4	6,95	25	50	100028
RH100.3208.32R	32	7,9	112	24,8	6,95	34	68	100028
RH100.2608.33R	26	7,9	110	21,4	6,75	25	50	100038
RH100.3208.33R	32	7,9	112	24,8	6,75	34	68	100038
RH100.2608.34R	26	7,9	110	21,4	6,35	25	50	100048
RH100.3208.34R	32	7,9	112	24,8	6,35	34	68	100048
LH100.2608.31L	26	7,9	110	21,4	7,15	21	42	100018
LH100.3208.31L	32	7,9	112	24,8	7,15	25	50	100018
LH100.2608.32L	26	7,9	110	21,4	6,95	25	50	100028
LH100.3208.32L	32	7,9	112	24,8	6,95	34	68	100028
LH100.2608.33L	26	7,9	110	21,4	6,75	25	50	100038
LH100.3208.33L	32	7,9	112	24,8	6,75	34	68	100038
LH100.2608.34L	26	7,9	110	21,4	6,35	25	50	100048
LH100.3208.34L	32	7,9	112	24,8	6,35	34	68	100048

w siehe Schneidplatten
w see inserts

Der Schlüssel **P39L** gehört nicht zum Lieferumfang des Schneidenträgers. Bitte separat bestellen!
Wrench P39L is not combined with toolholder - separate order required!

Klemmhalter
Toolholder

H100

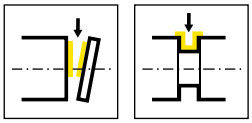

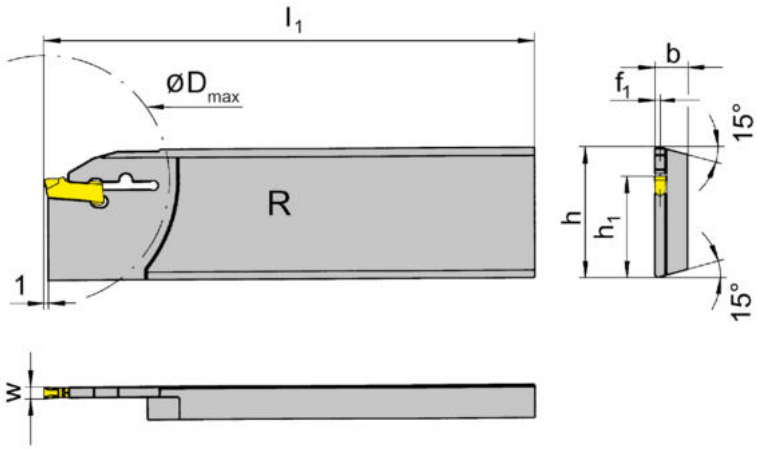

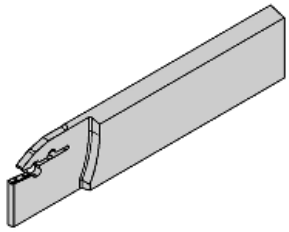

R = Rechtsausführung
R = right hand version

Bestellnummer Part number	h	b	l_1	h_1	f_1	t_{max}	D_{max}	HWS
RH100.3208.2.44	32	7,9	160	24,8	1,55	41	80	100048
RH100.3208.44	32	7,9	130	24,8	1,55	41	80	100048

w siehe Schneidplatten
w see inserts

Der Schlüssel **P39L** gehört nicht zum Lieferumfang des Schneidenträgers. Bitte separat bestellen!
Wrench P39L is not combined with toolholder - separate order required!

Klemmhalter
Toolholder

H100

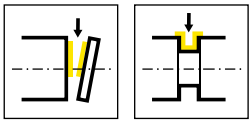

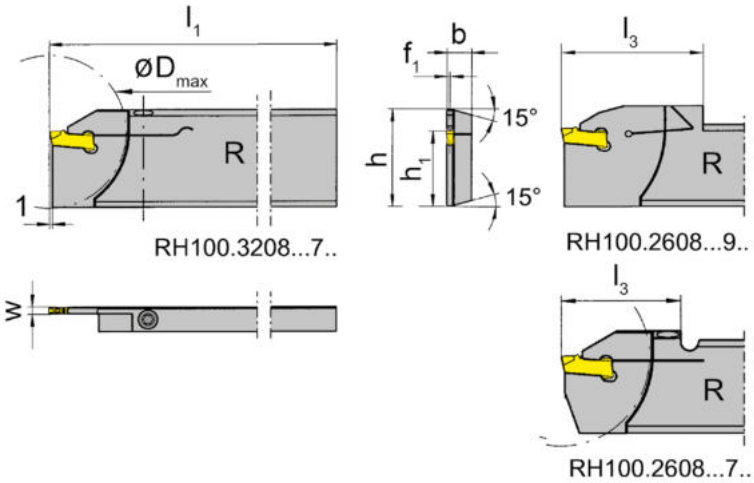

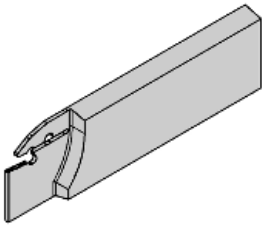

R = rechts wie gezeichnet
R = right hand version shown

L = links spiegelbildlich
L = left hand version

Bestellnummer Part number	h	b	l_1	h_1	f_1	l_3	t_{max}	D_{max}	HWS
RH100.2608.71	26	7,9	110	21,4	0,75	33,8	25	50	100018
RH100.3208.71	32	7,9	112	24,8	0,75	33,8	25	50	100018
RH100.2608.72	26	7,9	110	21,4	0,95	33,8	25	50	100028
RH100.3208.72	32	7,9	112	24,8	0,95	33,8	25	50	100028
RH100.2608.93	26	8	112	21,4	1,15	40	25	50	100038
RH100.3208.93	32	8	112	24,8	1,15	40	32,5	65	100038
LH100.2608.71	26	7,9	110	21,4	0,75	33,8	25	50	100018
LH100.3208.71	32	7,9	112	24,8	0,75	33,8	25	50	100018
LH100.2608.72	26	7,9	110	21,4	0,95	33,8	25	50	100028
LH100.3208.72	32	7,9	112	24,8	0,95	33,8	25	50	100028
LH100.2608.93	26	8	112	21,4	1,15	40	25	50	100038
LH100.3208.93	32	8	112	24,8	1,15	40	32,5	65	100038

w siehe Schneidplatten
w see inserts

Ersatzteile
Spare Parts

Klemmhalter Toolholder	**Spannschraube** Clamping Screw	**TORX PLUS®-Schlüssel** TORX PLUS® Wrench
R/LH100...	**4.15T15P**	**T15PQ**
R/LH100...93	**030.0413.T15P**	**T15PQ**

Klemmhalter
Toolholder

H100

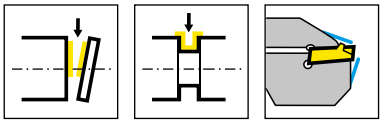

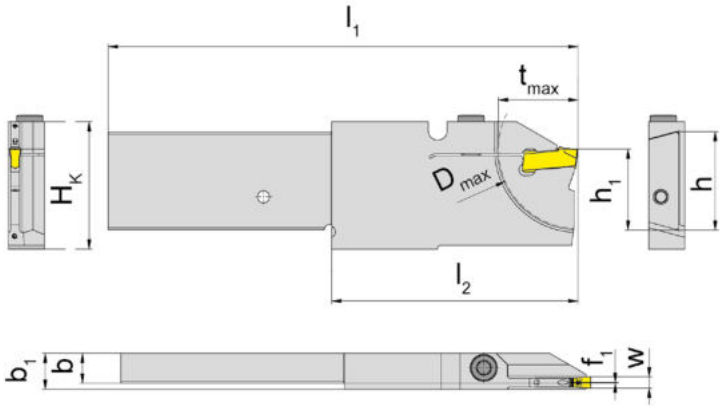

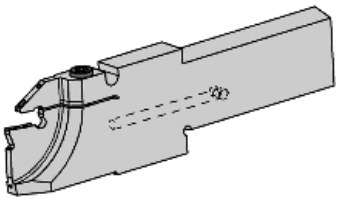

R = rechts wie gezeichnet
R = right hand version shown

L = links spiegelbildlich
L = left hand version

Bestellnummer Part number	H_K	h	b	l_1	h_1	f	t_{max}	l_2	D_{max}	b_1	HWS
RH100.2608.2.16.4.72.IK	33,6	26	7,9	124	21,4	0,2	16	65	32	9,5	100028
RH100.2608.2.16.4.72R.IK	33,6	26	7,9	124	21,4	6,4	16	65	32	9,5	100028
RH100.2608.2.21.4.73.IK	33,6	26	7,9	124	21,4	0,2	21	65	42	9,5	100038
RH100.2608.2.21.4.73R.IK	33,6	26	7,9	124	21,4	6,4	21	65	42	9,5	100038

w siehe Schneidplatten
w see inserts
für DMG MORI (Multisprint)
for machines DMG MORI (Multisprint)

Ersatzteile
Spare Parts

Klemmhalter Toolholder	**Spannschraube** Clamping Screw	**TORX PLUS®-Schlüssel** TORX PLUS® Wrench
RH100...	**5.13T20P**	**T20PQ**

Klemmhalter
Toolholder

H100

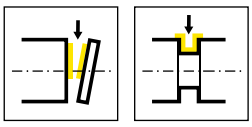

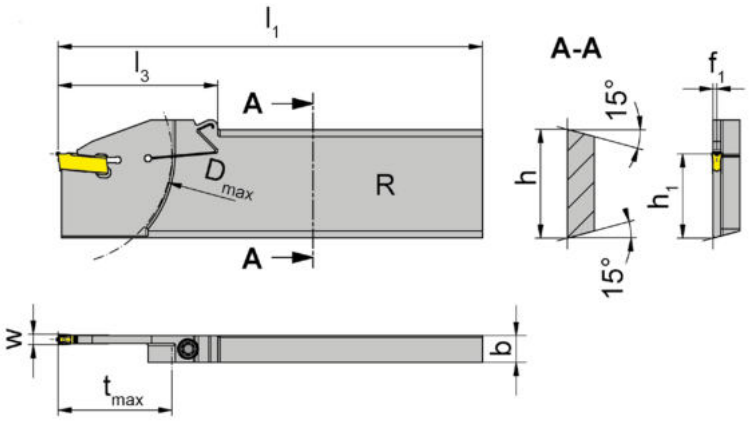

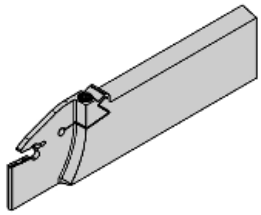

R = rechts wie gezeichnet
R = right hand version shown

L = links spiegelbildlich
L = left hand version

Bestellnummer Part number	h	b	l_1	h_1	f_1	l_3	t_{max}	D_{max}	Maschinentyp Machine type	HWS
RH100.3208.83	32	8	125	24,8	1,15	47	33,5	65	TraubTNX65/42, IndexC65	100038
LH100.3208.83	32	8	125	24,8	1,15	47	33,5	65	TraubTNX65/42, IndexC65	100038
LH100.3208.15.83	32	8	150	24,8	1,15	47	33,5	65	TraubTNX65/42, IndexC65	100038
LH100.3208.84	32	8	125	24,8	1,5	47	33,5	65	TraubTNX65/42, IndexC65	100048

w siehe Schneidplatten
w see inserts

Ersatzteile
Spare Parts

Klemmhalter Toolholder	**Spannschraube** Clamping Screw	**TORX PLUS®-Schlüssel** TORX PLUS® Wrench
R/LH100...	**030.505P.0718**	**T15PQ**
LH100.3208.15.83	**030.505P.0718**	**T15PL**

Klemmhalter
Toolholder

H100

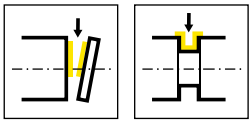

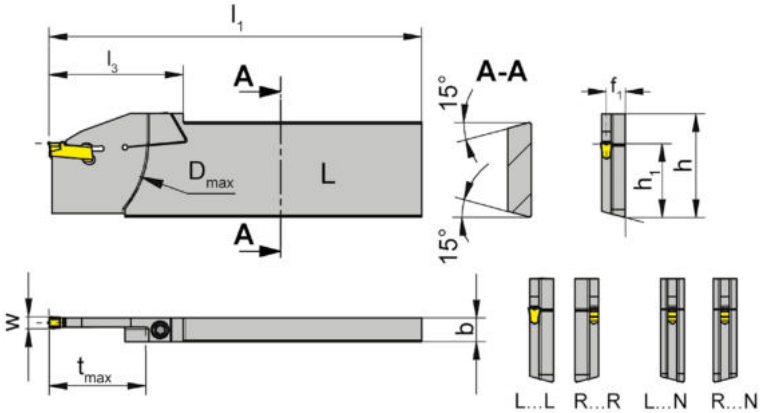

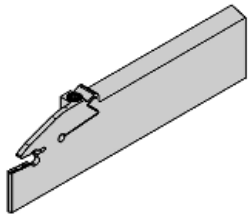

L = links wie gezeichnet
L = left hand version shown

R = rechts spiegelbildlich
R = right hand version

Bestellnummer Part number	h	b	l_1	h_1	f_1	l_3	t_{max}	D_{max}	Maschinentyp Machine type	HWS
RH100.3208.83R	32	8	125	24,8	6,85	47	33,5	65	TraubTNX65/42, IndexC65	100038
RH100.3208.83N	32	8	125	24,8	4	47	33,5	65	TraubTNX65/42, IndexC65	100038
RH100.3208.84R	32	8	125	24,8	6,5	47	33,5	65	TraubTNX65/42, IndexC65	100048
RH100.3208.84N	32	8	134	24,8	4	54,5	41	80	TraubTNX80/65	100048
LH100.3208.83L	32	8	125	24,8	6,85	47	33,5	65	TraubTNX65/42, IndexC65	100038
LH100.3208.83N	32	8	125	24,8	4	47	33,5	65	TraubTNX65/42, IndexC65	100038
LH100.3208.84L	32	8	125	24,8	6,5	47	33,5	65	TraubTNX65/42, IndexC65	100048
LH100.3208.84N	32	8	134	24,8	4	54,5	41	80	TraubTNX80/65	100048

w siehe Schneidplatten
w see inserts

Ersatzteile
Spare Parts

Klemmhalter Toolholder	**Spannschraube** Clamping Screw	**TORX PLUS®-Schlüssel** TORX PLUS® Wrench
R/LH100.3208....	**030.505P.0718**	**T15PQ**

Klemmhalter
Toolholder

H100

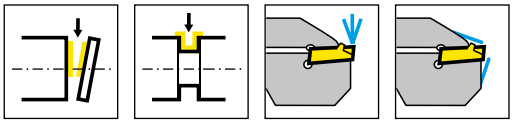

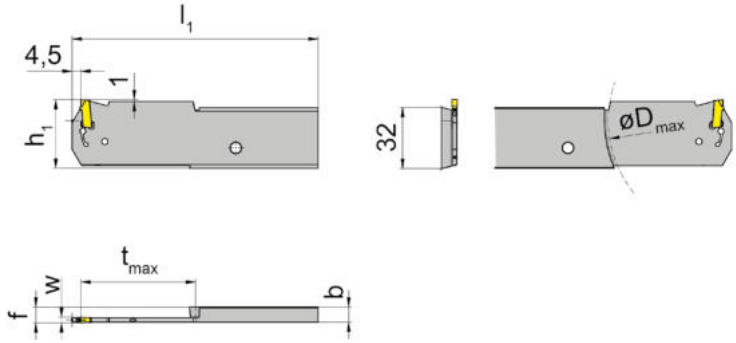

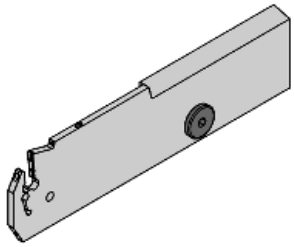

R = rechts wie gezeichnet
R = right hand version shown

L = links spiegelbildlich
L = left hand version

Bestellnummer Part number	b	l_1	h_1	f	t_{max}	D_{max}	HWS
RH100.3208.Y.60.3.83.IK*	7,9	128,5	36	8,25	60	120	100039 • 100038
RH100.3208.Y.60.3.84.IK*	7,9	128,5	36	8,25	60	120	100049 • 100048
RH100.3208.Y.60.4.83.IK	7,9	128,5	36	8,25	60	120	100038
RH100.3208.Y.60.4.84.IK	7,9	128,5	36	8,25	60	120	100048
LH100.3208.Y.60.3.83.IK*	7,9	128,5	36	8,25	60	120	100039 • 100038
LH100.3208.Y.60.3.84.IK*	7,9	128,5	36	8,25	60	120	100049 • 100048
LH100.3208.Y.60.4.83.IK	7,9	128,5	36	8,25	60	120	100038
LH100.3208.Y.60.4.84.IK	7,9	128,5	36	8,25	60	120	100048

* = Kühlmittelzufuhr durch die Schneidplatte
* = Coolant supply through the insert

w siehe Schneidplatten
w see inserts

Der Schlüssel **P101.02** gehört nicht zum Lieferumfang des Halters. Bitte separat bestellen!
Wrench P101.02 is not combined with tool holder - separate order required!

Ersatzteile
Spare Parts

Klemmhalter Toolholder	**IK-Verschluss** Coolant plug
R/LH100...	**020.IK01.5732**

Schneidplatte
Insert

S100

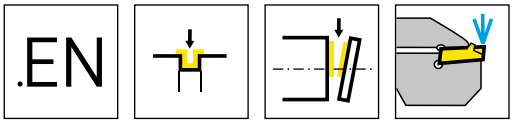

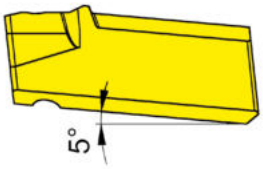

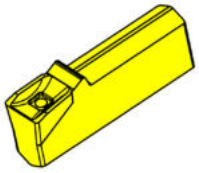

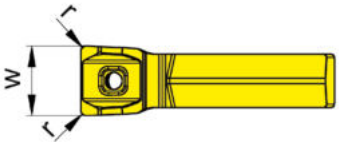

HM-Sorten
Carbide grades

▲ ab Lager
on stock

Δ 4 Wochen
4 weeks

Bestellnummer Part number	w	r	HIS		AS45	EG55	HP65
S100.0250.EN2.IK	2,5	0,2	100029		▲	Δ	▲
S100.0300.EN2.IK	3	0,2	100039		▲	▲	▲
S100.0400.EN3.IK	4	0,3	100049		▲	▲	▲
				P	●	●	●
				M	●	o	●
				K	●	o	●
				N	o	-	o
				S	●	-	●
				H	-	-	-

Schneidplatte
Insert

S100

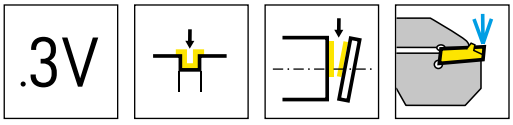

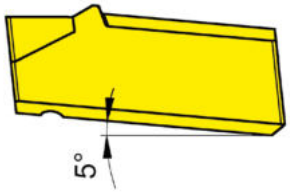

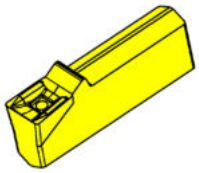

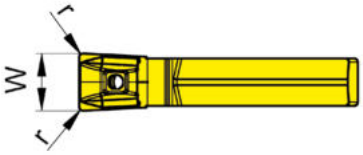

HM-Sorten
Carbide grades

▲ ab Lager
on stock

Δ 4 Wochen
4 weeks

Bestellnummer Part number	w	r	HIS		HP65	IG35
S100.0250.3V2.IK	2,5	0,2	100029		▲	▲
S100.0300.3V2.IK	3	0,2	100039		▲	▲
				P	●	-
				M	●	●
				K	●	-
				N	o	-
				S	●	●
				H	-	-

Schneidplatte
Insert

S100

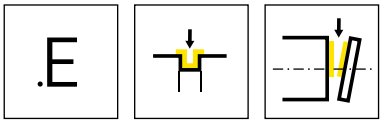

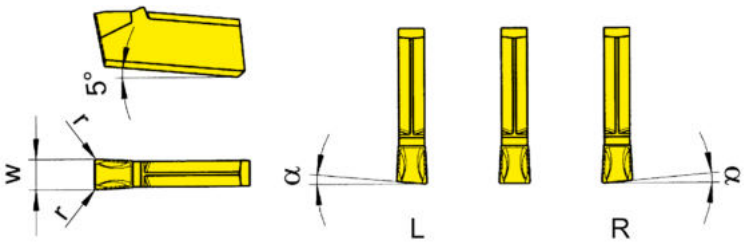

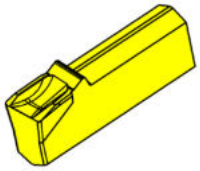

R = Rechtsausführung
R = right hand version

L = Linksausführung
L = left hand version

HM-Sorten
Carbide grades

▲ ab Lager
on stock

Δ 4 Wochen
4 weeks

Bestellnummer Part number	w	r	α	HIS		ALX2	ALX3	AS63	AS66	TC92	TC93	TF42	TF43	TF45	TF46	TI22
RS100.0520.E2	2	0,2	5°	100018						Δ			▲	▲	Δ	
RS100.0525.E2	2,5	0,2	5°	100028						Δ	▲		▲	▲	Δ	Δ
RS100.0530.E2	3	0,2	5°	100038			▲			Δ	Δ	▲	▲	▲	▲	▲
RS100.0540.E2	4	0,2	5°	100048			Δ			Δ	Δ		▲	▲	Δ	Δ
LS100.0520.E2	2	0,2	5°	100018						Δ	Δ		Δ	▲	Δ	
LS100.0525.E2	2,5	0,2	5°	100028						Δ	Δ		Δ	Δ	Δ	Δ
LS100.0530.E2	3	0,2	5°	100038			▲			▲	Δ	Δ	▲	▲	▲	Δ
LS100.0540.E2	4	0,2	5°	100048			Δ			Δ	Δ		▲	▲	Δ	
S100.0200.E2	2	0,2	0°	100018			▲				Δ		▲	▲	▲	
S100.0250.E2	2,5	0,2	0°	100028						Δ			▲	▲	▲	▲
S100.0300.E2	3	0,2	0°	100038		▲	▲	▲	▲	▲	▲	▲	▲	▲	▲	▲
S100.0400.E3	4	0,3	0°	100048			▲				▲		▲	▲	▲	
S100.0500.E3	5	0,3	0°	100058					Δ	Δ	▲		▲	▲	▲	Δ
					P	●	●	●	●	●	●	●	●	●	●	●
					M	-	-	-	o	-	-	-	-	●	o	-
					K	-	-	-	●	-	-	-	-	●	●	-
					N	-	-	-	●	-	-	-	-	●	●	-
					S	-	-	-	o	-	-	-	-	●	o	-
					H	-	-	-	-	-	-	-	-	-	-	-

Schneidplatte
Insert

S100

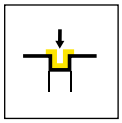
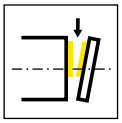

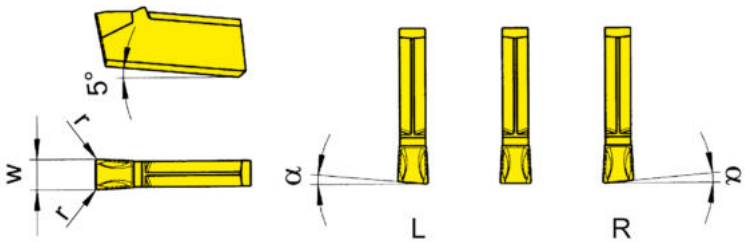

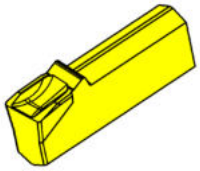

R = Rechtsausführung
R = right hand version

L = Linksausführung
L = left hand version

HM-Sorten
Carbide grades

▲ ab Lager
on stock

Δ 4 Wochen
4 weeks

Bestellnummer Part number	w	r	α	HIS	ALX3	ALX5	AS62	AS63	AS66	AS6G	TF45	TH35
RS100.0530.EN2	3	0,2	5°	100038			▲		▲			
RS100.0540.EN2	4	0,2	5°	100048	▲							
LS100.0540.EN2	4	0,2	5°	100048	▲							
LS100.0480.EN8	8	0,8	4°	100088					▲			
S100.0200.EN2	2	0,2	0°	100018	▲	Δ				▲		Δ
S100.0220.EN2	2,2	0,2	0°	100018						▲		
S100.0250.EN2	2,5	0,2	0°	100028						▲		
S100.0300.EN2	3	0,2	0°	100038	▲	Δ		▲	▲	▲	Δ	
S100.0400.EN3	4	0,3	0°	100048	▲			▲		▲		
S100.0500.EN3	5	0,3	0°	100058	▲							
S100.0600.EN6	6	0,8	0°	100068						▲		
S100.0800.EN8	8	0,8	0°	100088						▲		
S100.1000.EN8	10	0,8	0°	100108						▲		
S100.1200.EN8	12	0,8	0°	100128						▲		
S100.1600.EN8	16	0,8	0°	100168						▲		
P					●	●	●	●	●	●	●	●
M					-	●	-	-	o	●	●	●
K					-	●	-	-	●	●	●	●
N					-	●	-	-	●	●	●	●
S					-	●	-	-	o	●	●	●
H					-	-	-	-	-	-	-	-

Schneidplatte
Insert

S100

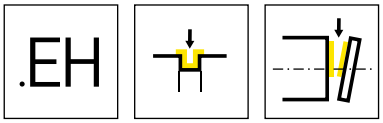

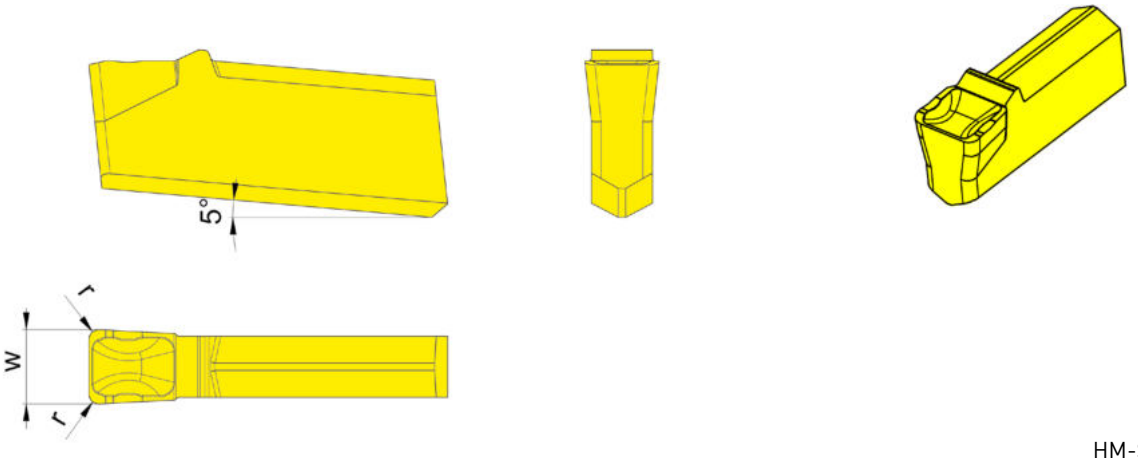

HM-Sorten
Carbide grades

▲ ab Lager
on stock

Δ 4 Wochen
4 weeks

Bestellnummer Part number	w	r	HIS		IG6G
S100.0300.EH4	3	0,4	100038		▲
S100.0400.EH6	4	0,6	100048		▲
				P	●
				M	o
				K	o
				N	-
				S	-
				H	-

Schneidplatte
Insert

S100

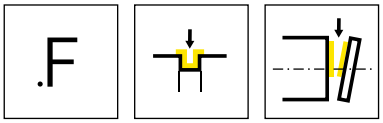

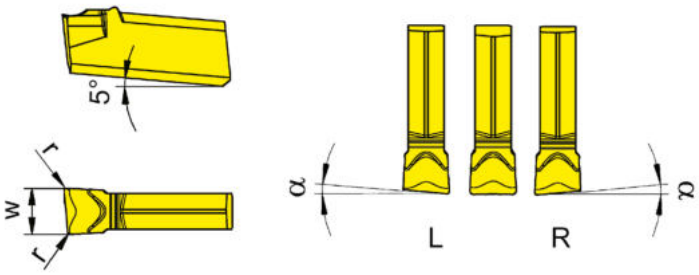

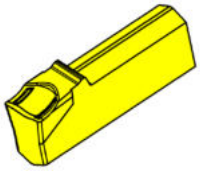

R = rechts wie gezeichnet
R = right hand version shown

L = links spiegelbildlich
L = left hand version

HM-Sorten
Carbide grades

▲ ab Lager
on stock

Δ 4 Wochen
4 weeks

Bestellnummer Part number	w	r	α	HIS		TC92	TC93	TF42	TF43	TF45	TF46	TI22
RS100.0520.F2	2	0,2	5°	100018		Δ	Δ		Δ	▲		Δ
RS100.0525.F2	2,5	0,2	5°	100028		Δ	Δ		Δ	▲	Δ	Δ
RS100.0530.F2	3	0,2	5°	100038		Δ	Δ		▲	▲	▲	Δ
RS100.0540.F2	4	0,2	5°	100048		Δ	Δ			▲	Δ	Δ
LS100.0520.F2	2	0,2	5°	100018		Δ	Δ		Δ	▲	Δ	Δ
LS100.0525.F2	2,5	0,2	5°	100028		Δ	Δ		Δ	▲	Δ	Δ
LS100.0530.F2	3	0,2	5°	100038		Δ			Δ	▲	▲	▲
LS100.0540.F2	4	0,2	5°	100048		Δ	Δ		Δ	▲	Δ	Δ
S100.0200.F2	2	0,2	-	100018		▲	Δ		▲	▲	▲	▲
S100.0250.F2	2,5	0,2	0°	100028		Δ	Δ			▲	Δ	▲
S100.0300.F2	3	0,2	0°	100038			▲	Δ	▲	▲	▲	▲
S100.0400.F3	4	0,3	0°	100048		Δ	▲		▲	▲	▲	▲
S100.0500.F3	5	0,3	0°	100058		Δ			Δ	▲	Δ	▲
					P	●	●	●	●	●	●	●
					M	-	-	-	-	●	o	-
					K	-	-	-	-	●	●	-
					N	-	-	-	-	●	●	-
					S	-	-	-	-	●	o	-
					H	-	-	-	-	-	-	-

Schneidplatte
Insert

S100

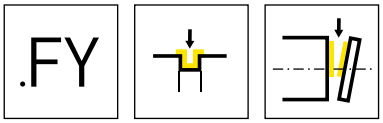

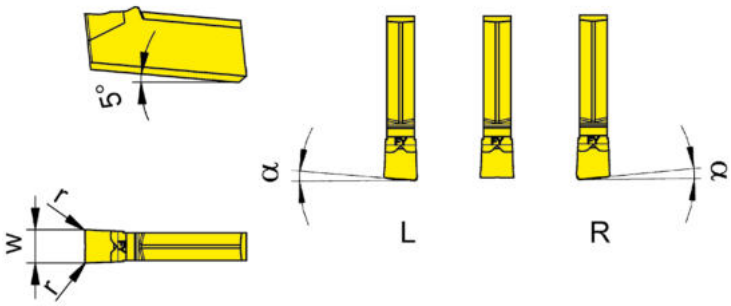

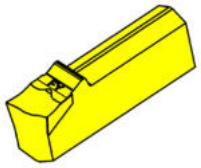

R = Rechtsausführung
R = right hand version

L = Linksausführung
L = left hand version

▲ ab Lager
on stock

HM-Sorten
Carbide grades

Δ 4 Wochen
4 weeks

Bestellnummer Part number	w	r	α	HIS	AS45	HP65	IG35	PH35	TI25
RS100.1520.FY0	2	0	15°	100018	▲		▲		
RS100.1530.FY0	3	-	15°	100038	▲		▲		
LS100.1520.FY0	2	0	15°	100018	▲		▲		
LS100.1530.FY0	3	-	15°	100038	▲		▲		
S100.0200.FY2	2	0,2	-	100018	Δ	▲	▲	Δ	▲
S100.0220.FY2	2,2	0,2	0°	100018			▲		▲
S100.0250.FY2	2,5	0,2	0°	100028	Δ	▲	▲		▲
S100.0300.FY2	3	0,2	0°	100038	Δ	▲	▲		▲
S100.0400.FY3	4	0,3	0°	100048		▲	▲		▲
P					●	●	-	o	●
M					●	●	●	o	●
K					●	●	-	●	●
N					o	o	-	-	●
S					●	●	●	-	●
H					-	-	-	-	-

Schneidplatte
Insert

S100

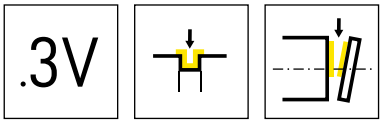

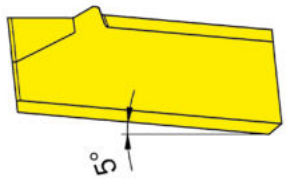

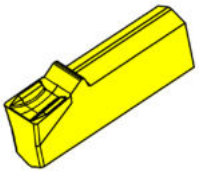

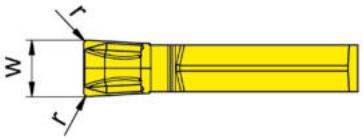

HM-Sorten
Carbide grades

▲ ab Lager
on stock

Δ 4 Wochen
4 weeks

Bestellnummer Part number	w	r	HIS		AS45	HP35	HP65	IG35	PH35
S100.0200.3V2	2	0,2	100018		▲	Δ	▲	▲	Δ
S100.0250.3V2	2,5	0,2	100028		▲		▲	▲	
S100.0300.3V2	3	0,2	100038		▲		▲	▲	
S100.0400.3V3	4	0,3	100048		▲		▲	▲	
				P	●	o	●	-	o
				M	●	●	●	●	o
				K	●	o	●	-	●
				N	o	-	o	-	-
				S	●	o	●	●	-
				H	-	-	-	-	-

Schneidplatte
Insert

S100

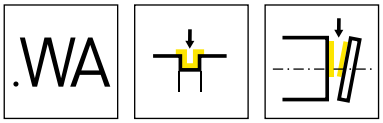

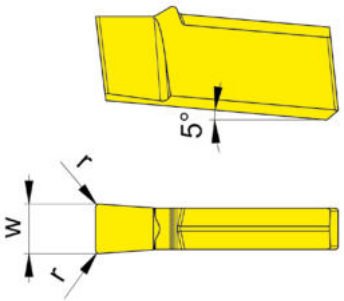

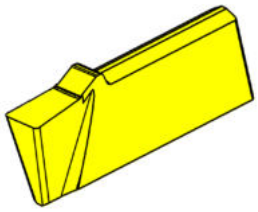

HM-Sorten
Carbide grades

▲ ab Lager
on stock

Δ 4 Wochen
4 weeks

Bestellnummer Part number	w	r	HIS		K10	DD26
S100.0200.WA2	2	0,2	100018		▲	▲
S100.0300.WA2	3	0,2	100038		▲	▲
				P	●	-
				M	o	-
				K	●	-
				N	●	●
				S	o	o
				H	-	-

Schneidplatte
Insert

S100

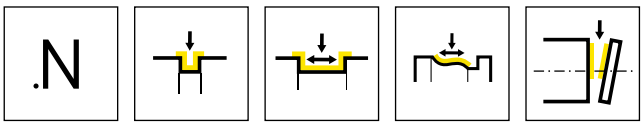

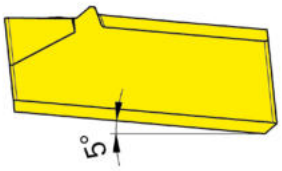

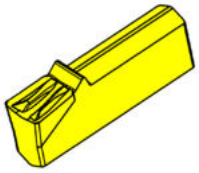

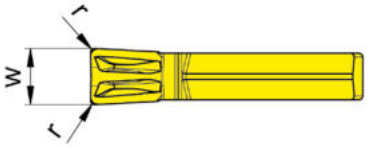

HM-Sorten
Carbide grades

▲ ab Lager
on stock

Δ 4 Wochen
4 weeks

Bestellnummer Part number	w	r	HIS		AS45	HP65
S100.0300.N2	3	0,2	100038		▲	▲
S100.0400.N3	4	0,3	100048		▲	▲
				P	●	●
				M	●	●
				K	●	●
				N	o	o
				S	●	●
				H	-	-

Klemmhalter
Toolholder

H101

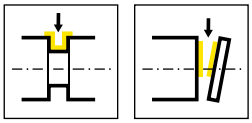

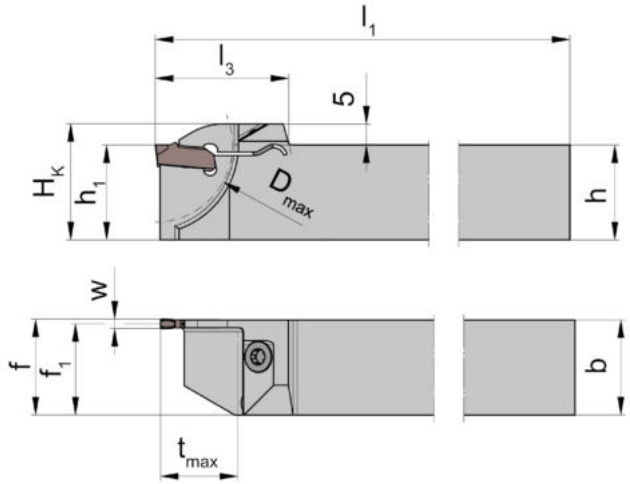

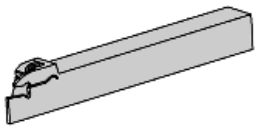

L = links wie gezeichnet
L = left hand version shown

R = rechts spiegelbildlich
R = right hand version

Bestellnummer Part number	h	b	l_1	l_3	h_1	f_1	f	t_{max}	H_K	D_{max}	HWS
RH101.1010.1.12	10	10	125	22,5	10	9,53	f_1+w/2	13	13,5	26	10112
RH101.1212.1.12	12	12	125	22,5	12	11,53	f_1+w/2	13	15,5	26	10112
RH101.1616.1.12	16	16	125	22,5	16	15,53	f_1+w/2	13	19,5	26	10112
RH101.1010.1.16	10	10	125	22,5	10	9,35	f_1+w/2	13	13,5	26	10116
RH101.1212.1.16	12	12	125	22,5	12	11,35	f_1+w/2	13	15,5	26	10116
RH101.1616.1.16	16	16	125	22,5	16	15,35	f_1+w/2	13	19,5	26	10116
LH101.1010.1.12	10	10	125	22,5	10	9,53	f_1+w/2	13	13,5	26	10112
LH101.1212.1.12	12	12	125	22,5	12	11,53	f_1+w/2	13	15,5	26	10112
LH101.1616.1.12	16	16	125	22,5	16	15,53	f_1+w/2	13	19,5	26	10112
LH101.1010.1.16	10	10	125	22,5	10	9,35	f_1+w/2	13	13,5	26	10116
LH101.1212.1.16	12	12	125	22,5	12	11,35	f_1+w/2	13	15,5	26	10116
LH101.1616.1.16	16	16	125	22,5	16	15,35	f_1+w/2	13	19,5	26	10116

w siehe Schneidplatten
w see inserts

Ersatzteile
Spare Parts

Klemmhalter Toolholder	**Spannschraube** Clamping Screw	**TORX PLUS®-Schlüssel** TORX PLUS® Wrench
R/LH101...	**3.5.12T10EP**	**T10PL**

Schneidplatte
Insert

S101

.3

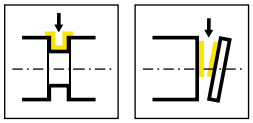

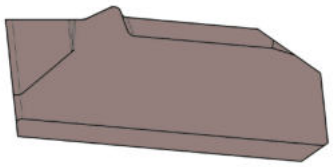

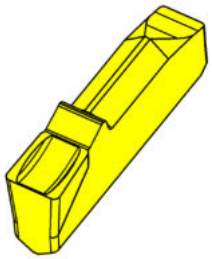

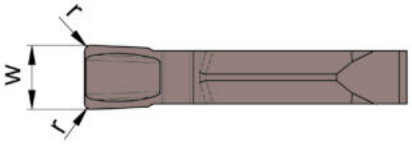

▲ ab Lager
on stock

HM-Sorten
Carbide grades

Δ 4 Wochen
4 weeks

Bestellnummer Part number	w	r	HIS		AS45	IG35
S101.0120.315	1,2	0,15	10112		▲	▲
S101.0160.315	1,6	0,15	10116		▲	▲
				P	●	-
				M	●	●
				K	●	-
				N	o	-
				S	●	●
				H	-	-

H117

Klemmhalter und Schneidplatten

Formbreite 10 - 45 mm

Toolholder and Inserts

Width of profile 10 - 45 mm

Klemmhalter
Toolholder
H117

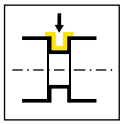

Seite/Page
79-80, 82, 84,
86-87

Schneidplatte
Insert
S117

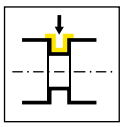

Seite/Page
81, 83, 85

Klemmhalter
Toolholder

H117

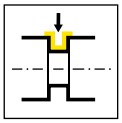

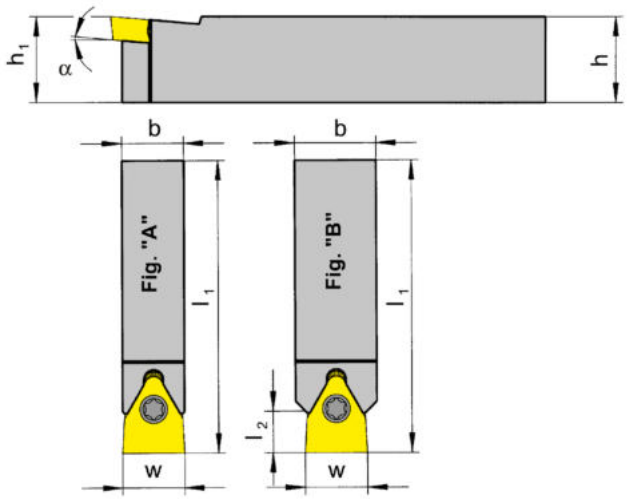

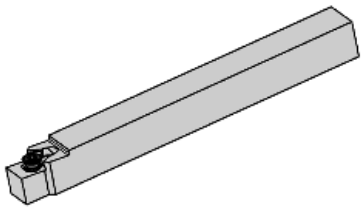

Bestellnummer Part number	h	b	l_1	h_1	α	Figur	l_2	w	Schneidplatte Insert	HWS
H117.1010.10	10	10	100	10	5°	A	-	10	S117.0010.00	1171005
H117.1212.10	12	12	125	12	5°	B	9	10	S117.0010.00	1171005
H117.1616.10	16	16	125	16	5°	B	9	10	S117.0010.00	1171005
H117.1212.12	12	12	125	12	5°	A	-	12	S117.0012.00	1171205
H117.1414.12	14	14	125	14	5°	B	8	12	S117.0012.00	1171205
H117.1612.12	16	12	125	16	5°	A	-	12	S117.0012.00	1171205
H117.1616.12	16	16	125	16	5°	B	8	12	S117.0012.00	1171205
H117.2020.12	20	20	150	20	5°	B	8	12	S117.0012.00	1171205

Ersatzteile
Spare Parts

Klemmhalter Toolholder	**Spannschraube** Clamping Screw	**TORX PLUS®-Schlüssel** TORX PLUS® Wrench
H117.1010.10	**030.400P.0227**	**T15PQ**
H117...	**4.09T15P**	**T15PQ**

Klemmhalter
Toolholder

H117

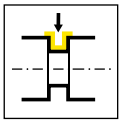

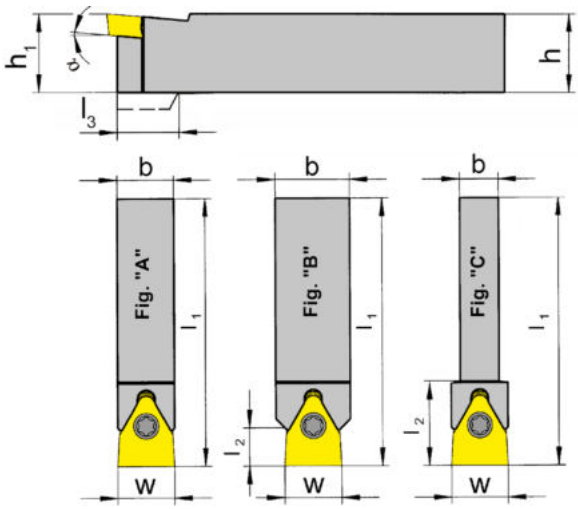

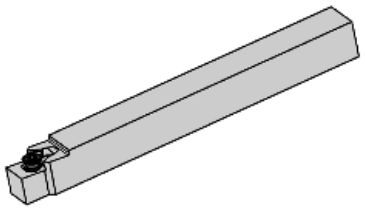

Bestellnummer Part number	h	b	l_1	h_1	l_3	α	Figur	l_2	w	Schneidplatte Insert	HWS
H117.1414.16	14	14	125	14	18	5°	C	22	16	S117.0014/16.00	1171605
H117.1616.16	16	16	125	16	-	5°	A / B	11	16	S117.0014/16.00	1171605
H117.2020.16	20	20	150	20	-	5°	B	11	16	S117.0014/16.00	1171605
H117.2525.16	25	25	150	25	-	5°	B	8,5	16	S117.0014/16.00	1171605
H117.1616.20	16	16	125	16	23	5°	C	30	20	S117.0018/20.00	1172005
H117.2020.20	20	20	150	20	-	5°	A / B	15	20	S117.0018/20.00	1172005
H117.2525.20	25	25	150	25	-	5°	B	15	20	S117.0018/20.00	1172005
H117.2020.26	20	20	150	20	-	5°	C	30	26	S117.0026.00	1172605
H117.2525.26	25	25	150	25	-	5°	A	-	26	S117.0026.00	1172605

Ersatzteile
Spare Parts

Klemmhalter Toolholder	**Spannschraube** Clamping Screw	**TORX PLUS®-Schlüssel** TORX PLUS® Wrench
H117...16	**5.12T20P**	**T20PQ**
H117...	**6.17T20P**	**T20PQ**

Schneidplatte
Insert

S117

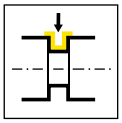

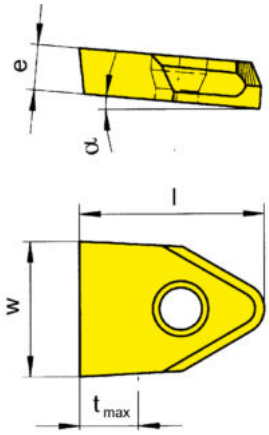

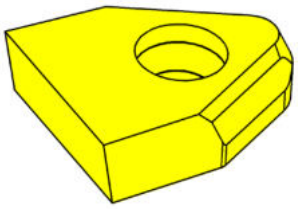

HM-Sorten
Carbide grades

▲ ab Lager
on stock

Δ 4 Wochen
4 weeks

Bestellnummer Part number	w	e	t_{max}	l	α	Klemmhalter Toolholder	HIS		MG12
S117.0010.00	10	3	3,5	16	5°	H117...10	1171005		▲
S117.0012.00	12	4,5	4,5	17	5°	H117...12	1171205		▲
S117.0014.00	14	6	6	21	5°	H117...16	1171605		▲
S117.0016.00	16	6	6	21	5°	H117...16	1171605		▲
S117.0018.00	18	7	9	29	5°	H117...20	1172005		▲
S117.0020.00	20	7	9	29	5°	H117...20	1172005		▲
S117.0026.00	26	7	10	32	5°	H117...26	1172605		▲
								P	**o**
								M	**-**
								K	**-**
								N	**-**
								S	**-**
								H	**-**

Klemmhalter
Toolholder

H117

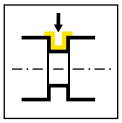

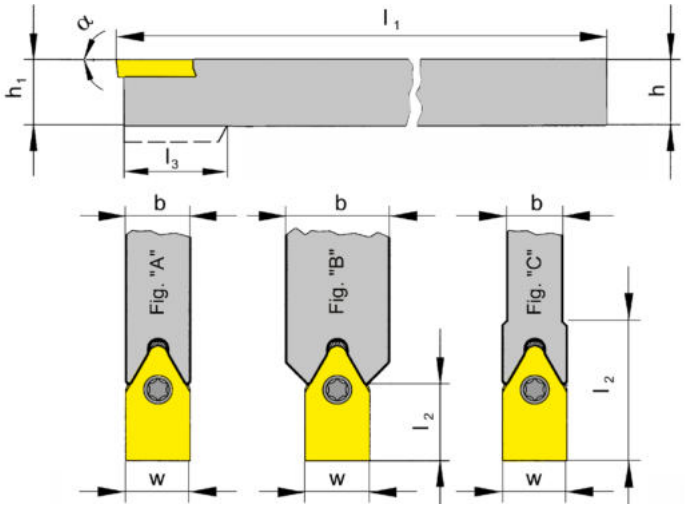

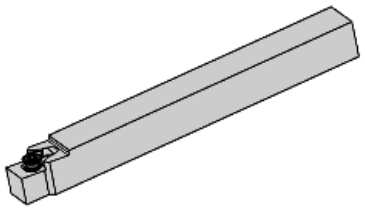

Bestellnummer Part number	h	b	l_1	h_1	l_3	α	Figur	l_2	w	Schneidplatte Insert	HWS
H117.1010.02.10	10	10	100	10	-	0°	A	-	10	S117.0010.02.00	1171000
H117.1212.02.10	12	12	125	12	-	0°	B	12	10	S117.0010.02.00	1171000
H117.1616.02.10	16	16	125	16	-	0°	B	12	10	S117.0010.02.00	1171000
H117.1212.02.12	12	12	125	12	-	0°	A	-	12	S117.0012.02.00	1171200
H117.1616.02.12	16	16	125	16	-	0°	B	11	12	S117.0012.02.00	1171200
H117.2020.02.12	20	20	150	20	-	0°	B	11	12	S117.0012.02.00	1171200
H117.1616.02.16	16	16	125	16	-	0°	A	-	16	S117.0016.02.00	1171600
H117.2020.02.16	20	20	150	20	-	0°	B	14	16	S117.0016.02.00	1171600
H117.1616.02.20	16	16	125	16	26	0°	C	33	20	S117.0020.02.00	1172000
H117.2020.02.20	20	20	150	20	-	0°	A	-	20	S117.0020.02.00	1172000
H117.2525.02.20	25	25	150	25	-	0°	B	19	20	S117.0020.02.00	1172000
H117.2020.02.26	20	20	150	20	-	0°	C	33	26	S117.0026.02.00	1172600
H117.2525.02.26	25	25	150	25	-	0°	A	-	26	S117.0026.02.00	1172600

Ersatzteile
Spare Parts

Klemmhalter Toolholder	**Spannschraube** Clamping Screw	**TORX PLUS®-Schlüssel** TORX PLUS® Wrench
H117...10/12	**4.09T15P**	**T15PQ**
H117...16	**5.12T20P**	**T20PQ**
H117...20/26	**6.17T20P**	**T20PQ**

Schneidplatte
Insert

S117

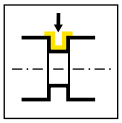

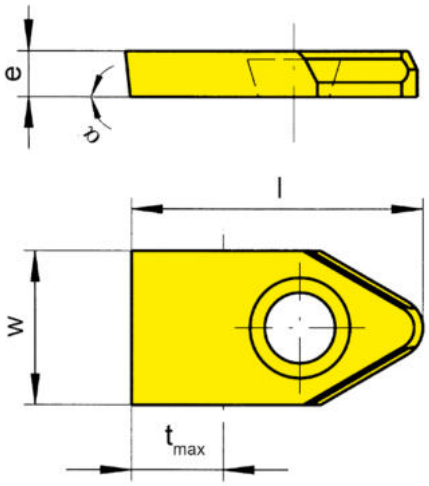

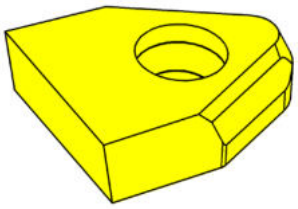

HM-Sorten
Carbide grades

▲ ab Lager
on stock

Δ 4 Wochen
4 weeks

Bestellnummer Part number	w	E	t_{max}	l	α	Klemmhalter Toolholder	HIS		MG12
S117.0010.02.00	10	3	6,5	19	0°	H117...02.10	1171000		▲
S117.0012.02.00	12	4,5	7,5	20	0°	H117...02.12	1171200		▲
S117.0016.02.00	16	6	9	24	0°	H117...02.16	1171600		▲
S117.0020.02.00	20	7	12	32	0°	H117...02.20	1172000		▲
S117.0026.02.00	26	7	13	35	0°	H117...02.26	1172600		▲
								P	**o**
								M	**-**
								K	**-**
								N	**-**
								S	**-**
								H	**-**

Profilierte Schneidplatten auf Anfrage
Profile insert upon request

Klemmhalter
Toolholder

H117

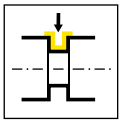

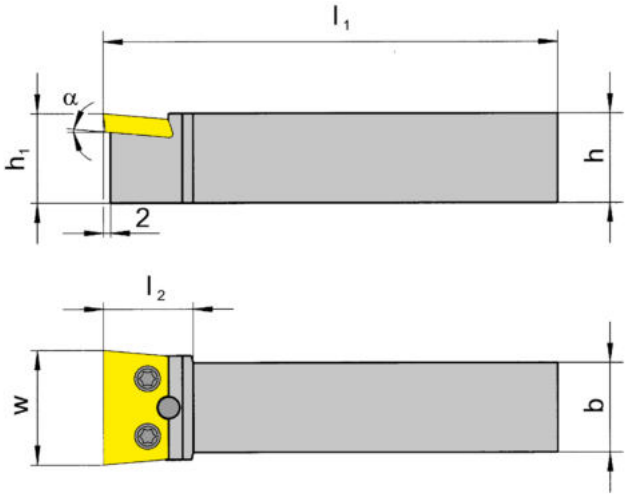

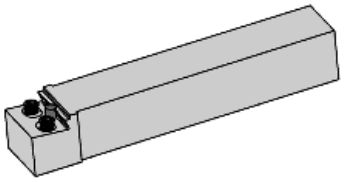

Bestellnummer Part number	h	b	l_1	h_1	α	l_2	w	Schneidplatte Insert	HWS
H117.2020.32	20	20	150	20	5°	25	32	S117.0032.00	1173205
H117.2525.32	25	25	150	25	5°	25	32	S117.0032.00	1173205
H117.2525.45	25	25	150	25	5°	27	45	S117.0045.00	1174505
H117.3232.45	32	32	170	32	5°	27	45	S117.0045.00	1174505

Ersatzteile
Spare Parts

Klemmhalter Toolholder	**Spannschraube** Clamping Screw	**TORX PLUS®-Schlüssel** TORX PLUS® Wrench
H117...	**5.12T20P**	**T20PQ**

Schneidplatte
Insert

S117

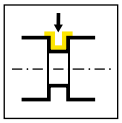

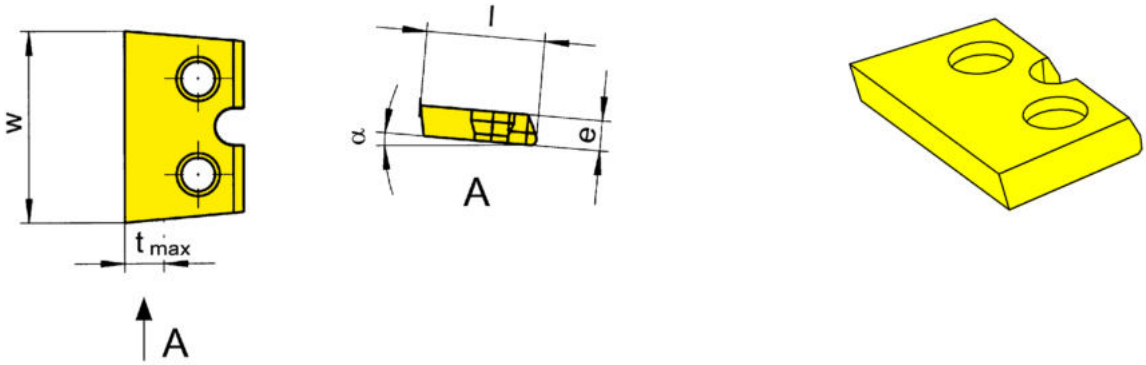

HM-Sorten
Carbide grades

▲ ab Lager
on stock

Δ 4 Wochen
4 weeks

Bestellnummer Part number	w	E	t_{max}	l	α	Klemmhalter Toolholder	HIS		MG12
S117.0032.00	32	5	6,5	19,7	5°	H117...32	1173205		▲
S117.0045.00	45	5	6,5	19,7	5°	H117...45	1174505		▲
								P	**o**
								M	**-**
								K	**-**
								N	**-**
								S	**-**
								H	**-**

Profilierte Schneidplatten auf Anfrage
Profile insert upon request

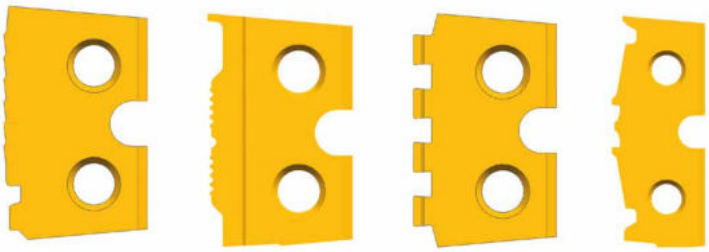

Klemmhalter
Toolholder

H117

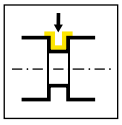

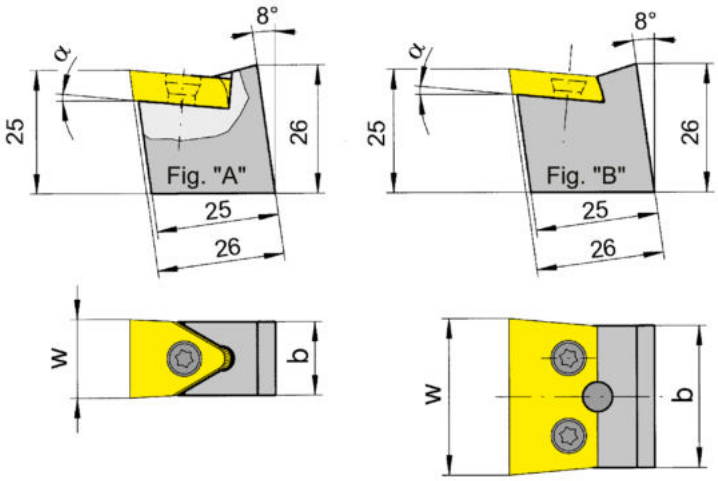

Bestellnummer Part number	b	α	Figur	w	Schneidplatte Insert	HWS	HMS
H117.PWP.10	10	5°	A	10	S117.0010.00	1171005	PWP
H117.PWP.12	12	5°	A	12	S117.0012.00	1171205	PWP
H117.PWP.16	16	5°	A	16	S117.0014/16.00	1171605	PWP
H117.PWP.32	28	5°	B	32	S117.0032.00	1173205	PWP
H117.PWP.45	42	5°	B	45	S117.0045.00	1174505	PWP

Ersatzteile
Spare Parts

Klemmhalter Toolholder	**Spannschraube** Clamping Screw	**TORX PLUS®-Schlüssel** TORX PLUS® Wrench
H117.PWP.10	**4.09T15P**	**T15PL**
H117.PWP.12	**4.09T15P**	**T15PQ**
H117.PWP...	**5.12T20P**	**T20PQ**

Klemmhalter
Toolholder

H117

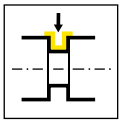

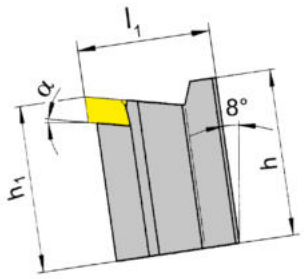

Fig. "A"

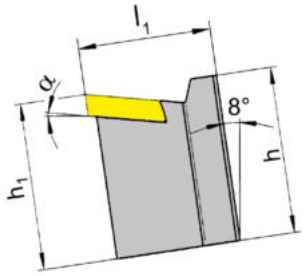

Fig. "B"

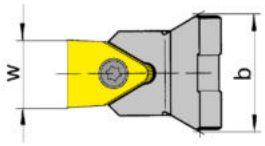

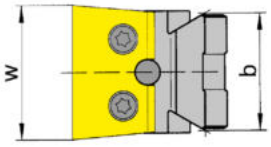

Bestellnummer Part number	h	b	l_1	h_1	t_{max}	α	Figur	w	Schneidplatte Insert	HWS	HMS
H117.AW20.10	36	20	32	40	3,5	5°	A	10	S117.0010.00	1171005	AWN
H117.AW28.10	36	28	32	40	3,5	5°	A	10	S117.0010.00	1171205	AWN
H117.AW20.12	36	20	32	40	4,5	5°	A	12	S117.0012.00	1171205	AWN
H117.AW28.12	36	28	32	40	4,5	5°	A	12	S117.0012.00	1171205	AWN
H117.AW20.16	36	20	32	40	6,5	5°	A	16	S117.0014/16.00	1171605	AWN
H117.AW28.16	36	28	32	40	6,5	5°	A	16	S117.0014/16.00	1171605	AWN
H117.AW28.20	36	28	32	40	9	5°	A	20	S117.0018/20.00	1172005	AWN
H117.AW28.26	36	28	35	40	10	5°	A	26	S117.0026.00	1172605	AWN
H117.AW28.32	36	28	32	40	6,5	5°	B	32	S117.0032.00	1173205	AWN
H117.AW40.45	46	40	32	50	6,5	5°	B	45	S117.0045.00	1174505	AWN

Ersatzteile
Spare Parts

Klemmhalter Toolholder	**Spannschraube** Clamping Screw	**TORX PLUS®-Schlüssel** TORX PLUS® Wrench
H117.AW2...10/12	**4.09T15P**	**T15PQ**
H117.AW...16/32/45	**5.12T20P**	**T20PQ**
H117.AW28.20/26	**6.17T20P**	**T20PQ**

Schnellere Lieferzeiten für das System S117

Speziell für das Stechsystem S117 bietet HORN ab sofort die Möglichkeit zur Lieferung von Sonder-ausführungen innerhalb von fünf Werktagen. Hierzu hat HORN das bestehende Greenline-Verfahren nochmals optimiert, sodass der Anwender neben der profilierten Schneid-platte auch den passenden Werkzeugträger innerhalb der kurzen Zeit zur Verfügung hat. Dies gewährleistet auch bei komplexen Schneidplattenprofilen eine sichere Unterstützung durch den Werkzeughalter. Mit dem Greenline-Verfahren erhält der Kunde innerhalb von zwei Werktagen nach der Anfrage mit der Bauteilzeichnung das Angebot mit der Angebotszeichnung von Schneidplatte und Halter. Nach der Bestellung erhält der Kunde innerhalb von 48 Stunden die Zeichnung zur Genehmigung. Nach der Genehmigung liefert HORN die Sonderwerkzeuge innerhalb von fünf Werktagen aus. Das Greenline-Verfahren ist für Schneidplatten in den Stückzahlen 3 bis 20 Stück und für 1 bis 2 Werkzeughalter verfügbar.

HORN bietet die Werkzeuge in den Formbreiten 10, 12, 16, 20, 26, 32 und 45 mm an, die je nach Anwendungsfall in die gewünschte Sonderform präzisionsgeschliffen werden. Die maximale Formtiefe ist von der geforderten Schneidbreite abhängig. Die Werkzeugbeschichtung wird für jeden Anwendungsfall speziell ausgewählt und ist für die Materialgruppen P, M, K und N verfügbar. Die Quadratschafthalter sind standardmäßig in den Größen von 10 x 10 mm bis 32 x 32 mm erhältlich.

Faster delivery times for System S117

HORN is now offering the option of delivering special designs within five working days, especially for the S117 grooving system. To this end, HORN has once again optimised its existing Greenline system, so that the user not only has the profiled insert but also the appropriate tool carrier within a short timescale. It guarantees secure support by the toolholder of even the most complex insert profiles. With the Greenline system, after the customer submits an enquiry together with the component drawing, an offer with the quotation drawing of insert and holder is received within two working days. After placing the order, within 48 hours the customer receives the drawing for approval. Following the approval, HORN will deliver the special tools within five working days. The Greenline system is available for inserts in quantities of 3 to 20 pieces and for 1 to 2 toolholders.

HORN offers the tools with widths of 10, 12, 16, 20, 26, 32 and 45 mm, which are precision ground to the required special shape to suit the application. The maximum form depth depends on the cutting width. The tool coating is specially selected for each application and is available for the material groups P, M, K and N. The square shank holders are available in standard sizes from 10 x 10 mm to 32 x 32 mm.

Schneidplatte mit einer Spannschraube
Insert with one clamping screw

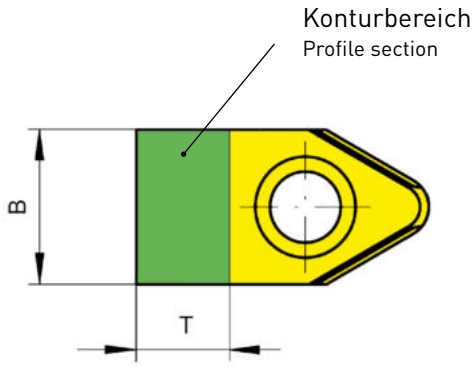

Konturbreite B Cutting width B	**Konturtiefe T** Cutting depth T	**Schneidplattentyp** Type of insert
≤ 9,7	3,50	S117.0010.00
≤ 9,7	6,50	S117.0010.02.00
≤ 11,2	4,50	S117.0012.00
≤ 11,2	7,50	S117.0012.02.00
≤ 13,7	6,00	S117.0014.00
≤ 15,1	6,00	S117.0016.00
≤ 15,1	9,00	S117.0016.02.00
≤ 17,8	9,00	S117.0018.00
≤ 19,8	9,00	S117.0020.00
≤ 19,8	12,00	S117.0020.02.00
≤ 24,7	10,00	S117.0026.00
≤ 24,7	13,00	S117.0026.02.00

Schneidplatte mit zwei Spannschrauben
Insert with two clamping screws

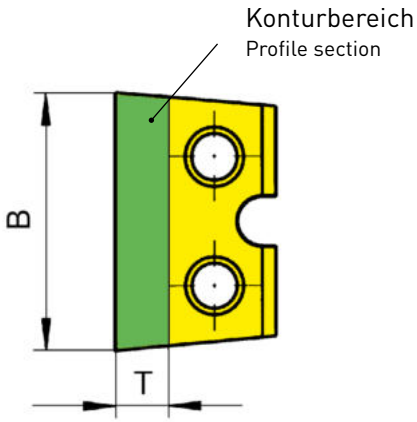

Konturbreite B Cutting width B	**Konturtiefe T** Cutting depth T	**Schneidplattentyp** Type of insert
≤ 30,2	6,50	S117.0032.00
≤ 43,3	6,50	S117.0045.00

Auswahl Klemmhalter
Selection of the toolholder

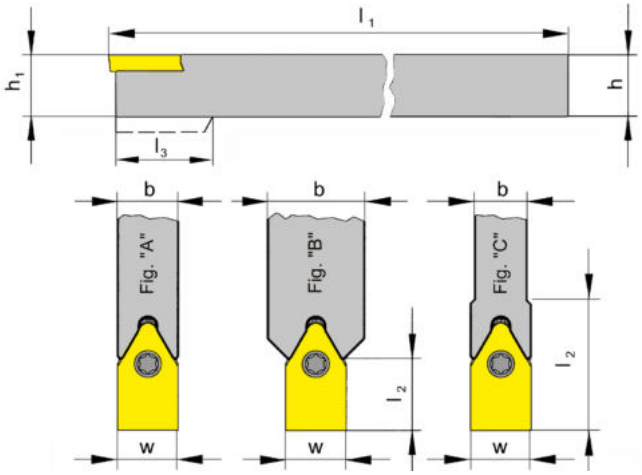

Schneidplattentyp Type of insert	h	b	l_1	Figur	l_2	Sonderhalter ähnlich Special toolholder similar to
S117.0010.00	10,00	10,00	100	A	-	H117.1010.10
	12,00	12,00	125	B	9	H117.1212.10
	16,00	16,00	125	B	9	H117.1616.10
S117.0010.02.00	10,00	10,00	100	A	-	H117.1010.02.10
	12,00	12,00	125	B	12	H117.1212.02.10
	16,00	16,00	125	B	12	H117.1616.02.10
S117.0012.00	12,00	12,00	125	A	-	H117.1212.12
	14,00	14,00	125	B	8	H117.1414.12
	16,00	12,00	125	A	-	H117.1612.12
	16,00	16,00	125	B	8	H117.1616.12
	20,00	20,00	150	B	8	H117.2020.12
S117.0012.02.00	12,00	12,00	125	A	-	H117.1212.02.12
	16,00	16,00	125	B	11	H117.1616.02.12
	20,00	20,00	150	B	11	H117.2020.02.12
S117.0014.00 **S117.0016.00**	14,00	14,00	125	C	22	H117.1414.16
	16,00	16,00	125	A / B	11	H117.1616.16
	20,00	20,00	150	B	11	H117.2020.16
	25,00	25,00	150	B	8,5	H117.2525.16
S117.0016.02.00	16,00	16,00	125	A	-	H117.1616.02.16
	20,00	20,00	150	B	14	H117.2020.02.16
S117.0018.00 **S117.0020.00**	16,00	16,00	125	C	30	H117.1616.20
	20,00	20,00	150	A / B	15	H117.2020.20
	25,00	25,00	150	B	15	H117.2525.20
S117.0020.02.00	16,00	16,00	125	C	33	H117.1616.02.20
	20,00	20,00	150	A	-	H117.2020.02.20
	25,00	25,00	150	B	19	H117.2525.02.20
S117.0026.00	20,00	20,00	150	C	30	H117.2020.26
	25,00	25,00	150	A	-	H117.2525.26
S117.0026.02.00	20,00	20,00	150	C	33	H117.2020.02.26
	25,00	25,00	150	A	-	H117.2525.02.26
S117.0032.00	20,00	20,00	150	C	25	H117.2020.32
	25,00	25,00	150	C	25	H117.2525.32
S117.0045.00	25,00	25,00	150	C	27	H117.2525.45
	32,00	32,00	170	C	27	H117.3232.45

Hohe Stabilität durch optimal unterstützte Schneidplatte.
High stability afford to an optimised support of the insert.

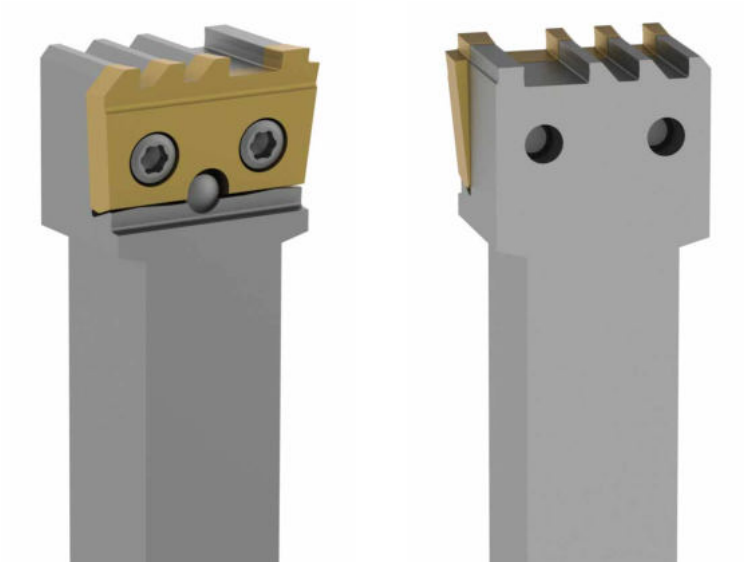

Bitte beachten:

- kleinstmöglicher Innenradius: 0,05 mm
- kleinstmöglicher Außenradius 0,04 mm
- kleinstmögliche Winkeltoleranz Form: ± 10'
- kleinstmögliche Maßtoleranz: ± 0,005 mm
- kleinstmögliche Formtoleranz: 0,01 mm

Please note:

- smallest possible inner radius: 0.05 mm
- smallest possible outer radius 0.04 mm
- smallest possible angle tolerance Form: ± 10'
- smallest possible dimensional tolerance: ± 0.005 mm
- smallest possible shape tolerance: 0.01 mm

Alle Formplatten sind beschichtet lieferbar.
All inserts are available coated.

Zerspanungshauptgruppe Cutting main group	**P**	EG35/EG55
Zerspanungshauptgruppe Cutting main group	**M**	EG35/EG55
Zerspanungshauptgruppe Cutting main group	**K**	EG36/EG56
Zerspanungshauptgruppe Cutting main group	**N**	MG12
Zerspanungshauptgruppe Cutting main group	**S**	EG35

223

C

Klemmhalter und Schneidplatten

Stechbreite 1,1 - 3 mm

Toolholder und Inserts

Width of groove 1,1 - 3 mm

C

Geometrien und Vorschübe
Geometries and feed rates

Seite/Page 95

Grundhalter
Basic toolholder
B223

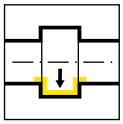

Seite/Page 96

Kassette
Cassette
BK223

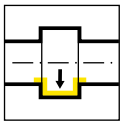

Seite/Page 97

Klemmhalter
Toolholder
B223/H223

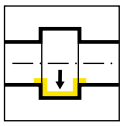

Seite/Page 98-101

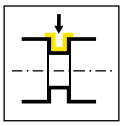

Seite/Page 102

Kurzklemmhalter
Cartridge
E223

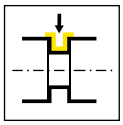

Seite/Page 103

Wendeschneidplatte
Indexable insert
S223

.3

Seite/Page 104

Seite/Page 105

.5

Seite/Page 106

.C

Seite/Page 107-108

.NC

Seite/Page 109

Geometrien und Vorschübe
Geometries and feed rates

Geometrie Geometry	Werkstoff Material	Vorschubbereich f [mm/U] Feed rate f [mm/rev]	Bearbeitung Machining
.3	P M K N S H	↓ 0,15-0,25 ↔ 0,15-0,40	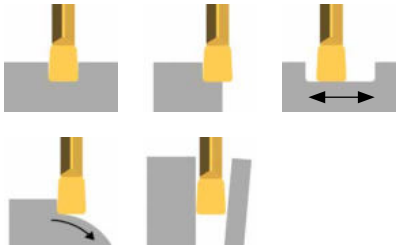
.5	P M K N S H	↓ 0,10-0,45 ↔ 0,15-0,60	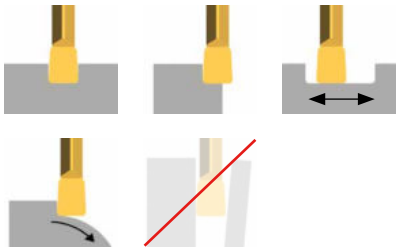
.C	P M K N S H	↓ 0,02-0,10	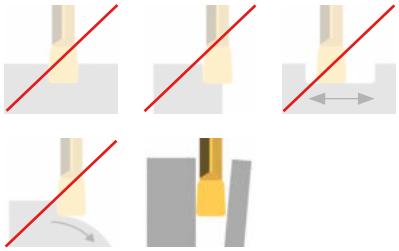
.NC	P M K N S H	↓ 0,02-0,10 ↔ 0,02-0,15	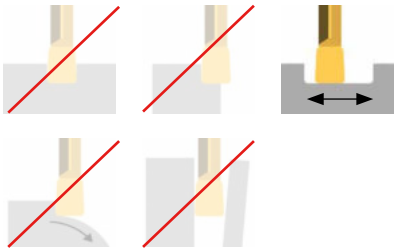

C

Grundhalter
Basic toolholder

B223

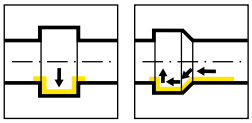

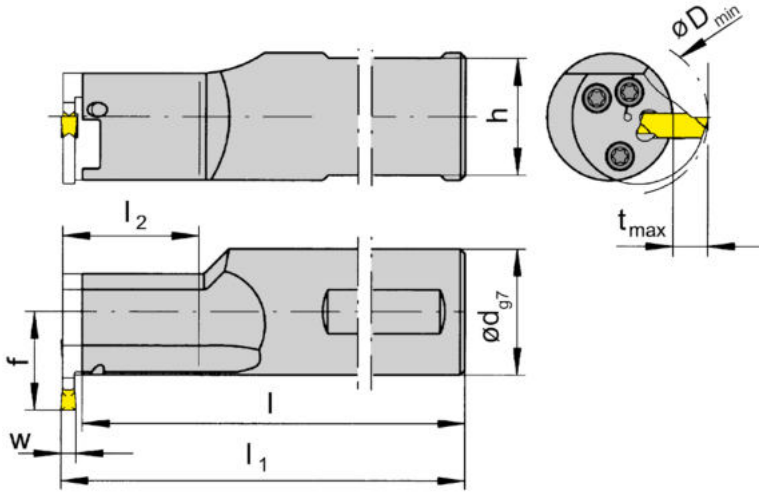

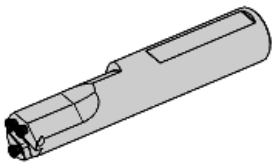

R = rechts wie gezeichnet
R = right hand version shown

L = links spiegelbildlich
L = left hand version

Bestellnummer Part number	l_1	d	l	l_2	h	f	HWS
RB223.0025.1.K2	$l+b_1+w/2$	25	116,1	30	23	19,5	BK2231
RB223.0025.2.K2	$l+b_1+w/2$	25	146,1	60	23	19,5	BK2231
RB223.0032.1.K2	$l+b_1+w/2$	32	146,1	30	30	23	BK2231
RB223.0032.2.K2	$l+b_1+w/2$	32	176,1	60	30	23	BK2231
LB223.0025.1.K2	$l+b_1+w/2$	25	116,1	30	23	19,5	BK2232
LB223.0025.2.K2	$l+b_1+w/2$	25	146,1	60	23	19,5	BK2232
LB223.0032.1.K2	$l+b_1+w/2$	32	146,1	30	30	23	BK2232
LB223.0032.2.K2	$l+b_1+w/2$	32	176,1	60	30	23	BK2232

w siehe WSP
w see indexable inserts

Abmessungen für Dmin, tmax und b1 siehe Kassetten
Dimensions for Dmin, tmax and b1 see cassettes

Ersatzteile
Spare Parts

Grundhalter Basic toolholder	**Spannschraube** Clamping Screw	**TORX PLUS®-Schlüssel** TORX PLUS® Wrench
R/LB223...	**4.09T15P**	**T15PL**

Kassette
Cassette

BK223

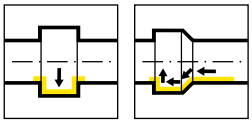

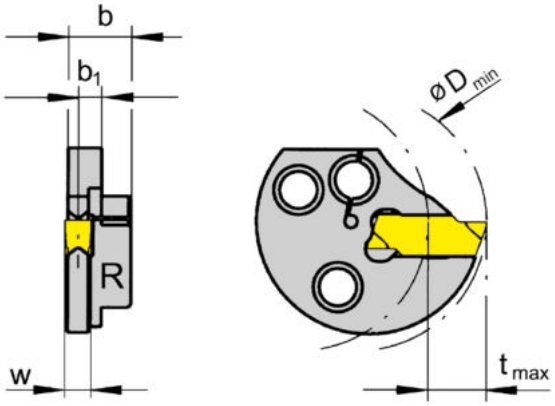

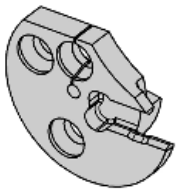

R = rechts wie gezeichnet
R = right hand version shown

L = links spiegelbildlich
L = left hand version

Bestellnummer Part number	D_{min}	t_{max}	b	b_1	HWS	HMS
RBK223.0028.01	28	6,3	7,4	3,1	22301	BK2231
RBK223.0028.02	28	6,3	7,4	2,95	22302	BK2231
RBK223.0028.03	28	6,3	7,4	2,7	22303	BK2231
LBK223.0028.01	28	6,3	7,4	3,1	22301	BK2232
LBK223.0028.02	28	6,3	7,4	2,95	22302	BK2232
LBK223.0028.03	28	6,3	7,4	2,7	22303	BK2232

w siehe WSP
w see indexable inserts

Befestigungsschrauben der Kassetten gehören zum Lieferumfang des Grundhalters.
The fastening screw is combined with the basic toolholder - no seperate order required.

Klemmhalter
Toolholder

B223

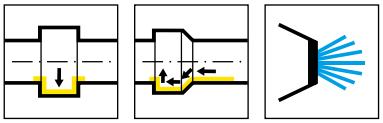

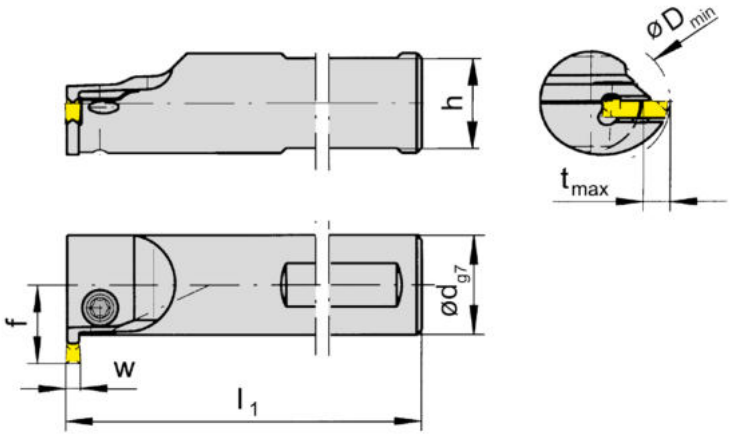

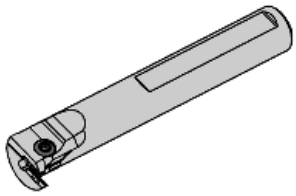

R = rechts wie gezeichnet
R = right hand version shown

L = links spiegelbildlich
L = left hand version

Bestellnummer Part number	d	l_1	h	f	t_{max}	D_{min}	HWS
RB223.0016.0.42	16	110	14	13	4,5	22	22302
RB223.0016.0.43	16	110	14	13	4,5	22	22303
RB223.0020.0.52	20	120	18	15,7	5,3	27	22302
RB223.0020.0.53	20	120	18	15,7	5,3	27	22303
RB223.0025.0.62	25	150	23	19,3	6,3	33	22302
RB223.0025.0.63	25	150	23	19,3	6,3	33	22303
LB223.0016.0.42	16	110	14	13	4,5	22	22302
LB223.0016.0.43	16	110	14	13	4,5	22	22303
LB223.0020.0.52	20	120	18	15,7	5,3	27	22302
LB223.0020.0.53	20	120	18	15,7	5,3	27	22303
LB223.0025.0.62	25	150	23	19,3	6,3	33	22302
LB223.0025.0.63	25	150	23	19,3	6,3	33	22303

w siehe WSP
w see indexable inserts

Ersatzteile
Spare Parts

Klemmhalter Toolholder	**Spannschraube** Clamping Screw	**TORX PLUS®-Schlüssel** TORX PLUS® Wrench
R/LB223...	**5.11T15P**	**T15PL**

Klemmhalter
Toolholder

B223

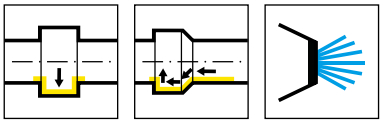

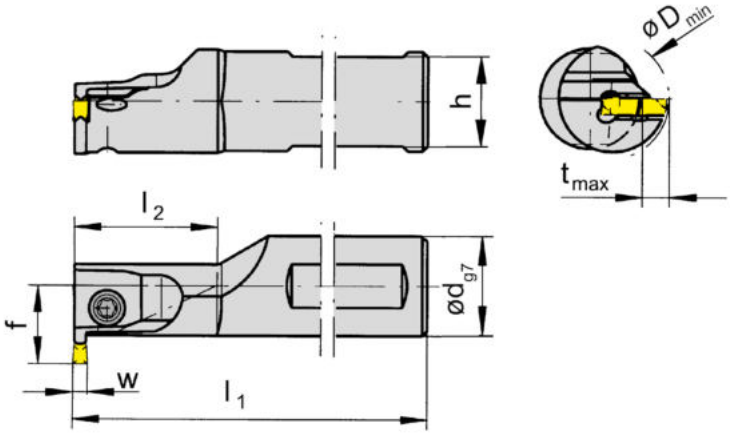

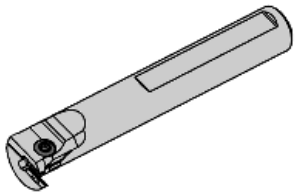

R = rechts wie gezeichnet
R = right hand version shown

L = links spiegelbildlich
L = left hand version

Bestellnummer Part number	d	l_1	l_2	h	f	t_{max}	D_{min}	HWS
RB223.0016.1.42	16	110	25	14	13	4,5	18	22302
RB223.0016.1.43	16	110	25	14	13	4,5	18	22303
RB223.0020.1.52	20	120	30	18	15,7	5,3	20	22302
RB223.0020.1.53	20	120	30	18	15,7	5,3	20	22303
RB223.0025.1.62	25	150	50	23	18,8	6,3	25	22302
RB223.0025.1.63	25	150	50	23	18,8	6,3	25	22303
LB223.0016.1.42	16	110	25	14	13	4,5	18	22302
LB223.0016.1.43	16	110	25	14	13	4,5	18	22303
LB223.0020.1.52	20	120	30	18	15,7	5,3	20	22302
LB223.0020.1.53	20	120	30	18	15,7	5,3	20	22303
LB223.0025.1.62	25	150	50	23	18,8	6,3	25	22302
LB223.0025.1.63	25	150	50	23	18,8	6,3	25	22303

w siehe WSP
w see indexable inserts

Ersatzteile
Spare Parts

Klemmhalter Toolholder	**Spannschraube** Clamping Screw	**TORX PLUS®-Schlüssel** TORX PLUS® Wrench
R/LB223...	**5.11T15P**	**T15PL**

Klemmhalter
Toolholder

B223

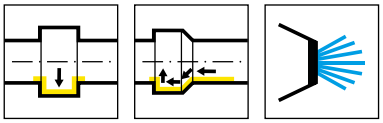

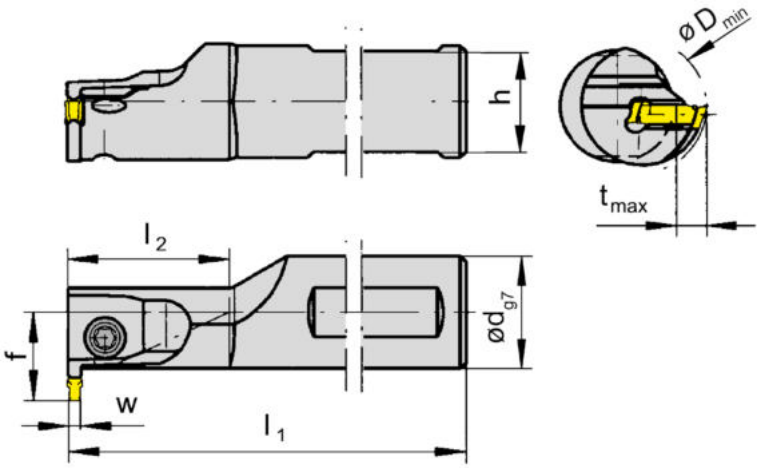

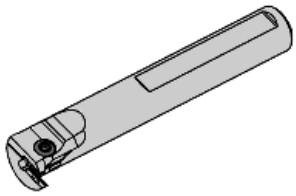

R = rechts wie gezeichnet
R = right hand version shown

L = links spiegelbildlich
L = left hand version

Bestellnummer Part number	d	l_1	l_2	h	f	t_{max}	D_{min}	HWS
RB223.0016.1.22	16	110	25	14	13	1,65	18	22302
RB223.0020.1.22	20	120	30	18	15,7	1,65	20	22302
LB223.0016.1.22	16	110	25	14	13	1,65	18	22302
LB223.0020.1.22	20	120	30	18	15,7	1,65	20	22302

w siehe WSP
w see indexable inserts

Ersatzteile
Spare Parts

Klemmhalter Toolholder	**Spannschraube** Clamping Screw	**TORX PLUS®-Schlüssel** TORX PLUS® Wrench
R/LB223...	**5.11T15P**	**T15PL**

Klemmhalter
Toolholder

B223

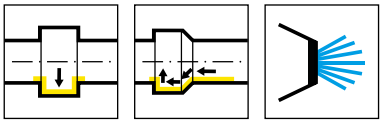

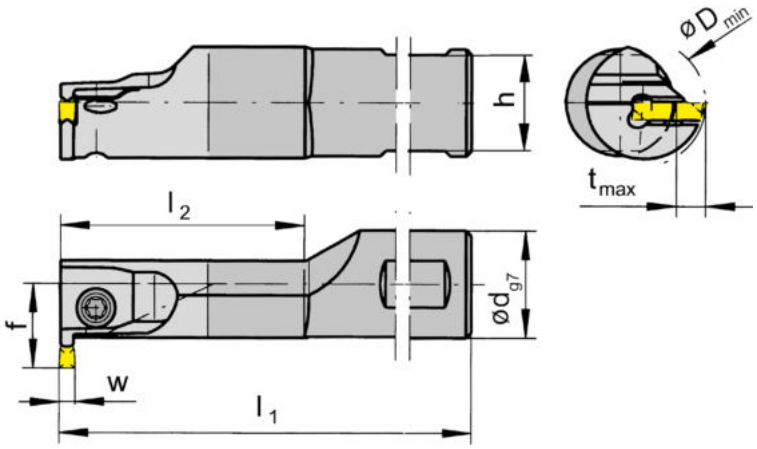

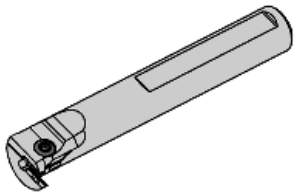

R = rechts wie gezeichnet
R = right hand version shown

L = links spiegelbildlich
L = left hand version

Bestellnummer Part number	d	l_1	l_2	h	f	t_{max}	D_{min}	HWS
RB223.HM16.2.42	16	130	50	14	13	4,5	18	22302
RB223.HM16.2.43	16	130	50	14	13	4,5	18	22303
RB223.HM20.2.52	20	150	60	18	15,7	5,3	20	22302
RB223.HM20.2.53	20	150	60	18	15,7	5,3	20	22303
RB223.HM25.2.62	25	160	70	23	18,8	6,3	25	22302
RB223.HM25.2.63	25	160	70	23	18,8	6,3	25	22303
LB223.HM16.2.42	16	130	50	14	13	4,5	18	22302
LB223.HM16.2.43	16	130	50	14	13	4,5	18	22303
LB223.HM20.2.52	20	150	60	18	15,7	5,3	20	22302
LB223.HM20.2.53	20	150	60	18	15,7	5,3	20	22303
LB223.HM25.2.62	25	160	70	23	18,8	6,3	25	22302
LB223.HM25.2.63	25	160	70	23	18,8	6,3	25	22303

w siehe WSP
w see indexable inserts

Ersatzteile
Spare Parts

Klemmhalter Toolholder	**Spannschraube** Clamping Screw	**TORX PLUS®-Schlüssel** TORX PLUS® Wrench
R/LB223...	**5.11T15P**	**T15PL**

Klemmhalter
Toolholder

H223

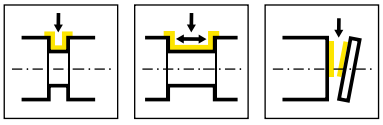

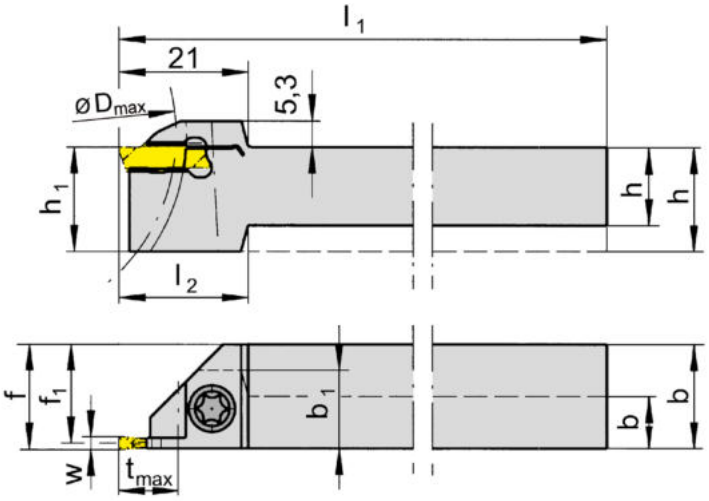

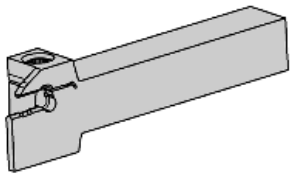

R = rechts wie gezeichnet
R = right hand version shown

L = links spiegelbildlich
L = left hand version

Bestellnummer Part number	h	b	l_1	l_2	h_1	b_1	f_1	f	t_{max}	D_{max}	HWS
RH223.1010.01	10	10	80	20	12	12	9,2	f_1+w/2	8	25	22301
RH223.1010.03	10	10	80	20	12	12	8,8	f_1+w/2	8	25	22303
RH223.1212.01	12	12	100	21	16	-	11,2	f_1+w/2	10	50	22301
RH223.1212.02	12	12	100	21	16	-	11,05	f_1+w/2	10	50	22302
RH223.1212.03	12	12	100	21	16	-	10,8	f_1+w/2	10	50	22303
RH223.1616.01	16	16	125	-	16	-	15,2	f_1+w/2	10	50	22301
RH223.1616.02	16	16	125	-	16	-	15,05	f_1+w/2	10	50	22302
RH223.1616.03	16	16	125	-	16	-	14,8	f_1+w/2	10	50	22303
RH223.2020.01	20	20	125	-	20	-	19,2	f_1+w/2	10	50	22301
RH223.2020.02	20	20	125	-	20	-	19,05	f_1+w/2	10	50	22302
RH223.2020.03	20	20	125	-	20	-	18,8	f_1+w/2	10	50	22303
RH223.2525.01	25	25	150	-	25	-	24,2	f_1+w/2	10	50	22301
RH223.2525.02	25	25	150	-	25	-	24,05	f_1+w/2	10	50	22302
RH223.2525.03	25	25	150	-	25	-	23,8	f_1+w/2	10	50	22303
LH223.1010.01	10	10	80	20	12	12	9,2	f_1+w/2	8	25	22301
LH223.1010.02	10	10	80	20	12	12	9,05	f_1+w/2	8	25	22302
LH223.1010.03	10	10	80	20	12	12	8,8	f_1+w/2	8	25	22303
LH223.1212.01	12	12	100	21	16	-	11,2	f_1+w/2	10	50	22301
LH223.1212.02	12	12	100	21	16	-	11,05	f_1+w/2	10	50	22302
LH223.1212.03	12	12	100	21	16	-	10,8	f_1+w/2	10	50	22303
LH223.1616.01	16	16	125	-	16	-	15,2	f_1+w/2	10	50	22301
LH223.1616.02	16	16	125	-	16	-	15,05	f_1+w/2	10	50	22302
LH223.1616.03	16	16	125	-	16	-	14,8	f_1+w/2	10	50	22303
LH223.2020.01	20	20	125	-	20	-	19,2	f_1+w/2	10	50	22301
LH223.2020.02	20	20	125	-	20	-	19,05	f_1+w/2	10	50	22302
LH223.2020.03	20	20	125	-	20	-	18,8	f_1+w/2	10	50	22303
LH223.2525.01	25	25	150	-	25	-	24,2	f_1+w/2	10	50	22301
LH223.2525.02	25	25	150	-	25	-	24,05	f_1+w/2	10	50	22302
LH223.2525.03	25	25	150	-	25	-	23,8	f_1+w/2	10	50	22303

w siehe WSP
w see indexable inserts

Ersatzteile
Spare Parts

Klemmhalter Toolholder	**Spannschraube** Clamping Screw	**TORX PLUS®-Schlüssel** TORX PLUS® Wrench
R/LH223...	**5.11T15P**	**T15PL**

Kurzklemmhalter
Cartridge

E223

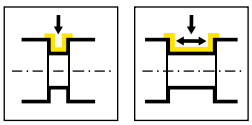

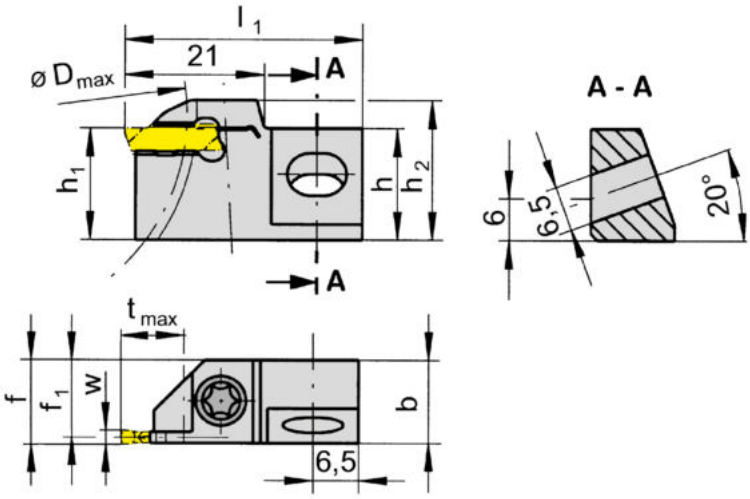

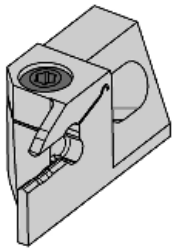

R = rechts wie gezeichnet
R = right hand version shown

L = links spiegelbildlich
L = left hand version

Bestellnummer Part number	h	b	l_1	h_1	f_1	f	t_{max}	D_{max}	h_2
RE223.1212.01	16	12	34	12	11,2	f_1+w/2	10	50	17,3
RE223.1212.02	16	12	34	12	11,05	f_1+w/2	10	50	17,3
RE223.1212.03	16	12	34	12	10,8	f_1+w/2	10	50	17,3
RE223.1616.01	16	12	34	16	11,2	f_1+w/2	10	50	21,3
RE223.1616.02	16	12	34	16	11,05	f_1+w/2	10	50	21,3
RE223.1616.03	16	12	34	16	10,8	f_1+w/2	10	50	21,3
LE223.1212.01	16	12	34	12	11,2	f_1+w/2	10	50	17,3
LE223.1212.02	16	12	34	12	11,05	f_1+w/2	10	50	17,3
LE223.1212.03	16	12	34	12	10,8	f_1+w/2	10	50	17,3
LE223.1616.01	16	12	34	16	11,2	f_1+w/2	10	50	21,3
LE223.1616.02	16	12	34	16	11,05	f_1+w/2	10	50	21,3
LE223.1616.03	16	12	34	16	10,8	f_1+w/2	10	50	21,3

w siehe WSP
w see indexable inserts

Ersatzteile
Spare Parts

Kurzklemmhalter Cartridge	**Spannschraube** Clamping Screw	**Schraube** Screw	**TORX PLUS®-Schlüssel** TORX PLUS® Wrench
R/LE223...	**5.11T15P**	**6.20.232**	**T15PL**

Wendeschneidplatte
Indexable insert

S223

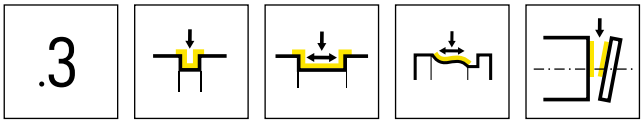

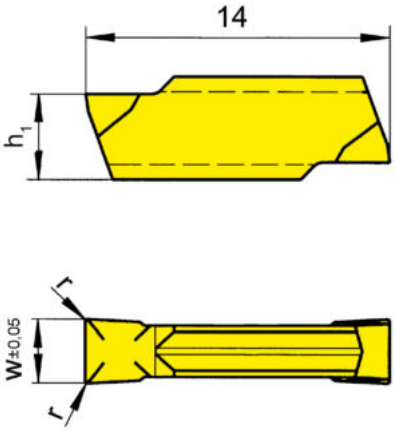

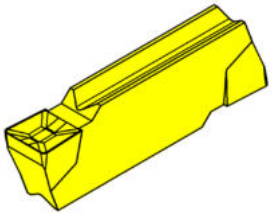

HM-Sorten
Carbide grades

▲ ab Lager
on stock

Δ 4 Wochen
4 weeks

Bestellnummer Part number	w	r	h_1	HIS		MG12	EG55	H54	TI25	TN35
S223.0200.32	2	0,2	3,65	22301		▲	▲	▲	▲	▲
S223.0250.32	2,5	0,2	3,75	22302		▲	▲	▲	▲	▲
S223.0300.32	3	0,2	3,95	22303		▲	▲	▲	▲	▲
					P	o	●	●	●	●
					M	-	o	●	●	●
					K	-	o	-	●	●
					N	-	-	-	●	●
					S	-	-	-	●	●
					H	-	-	-	-	-

Wendeschneidplatte
Indexable insert

S223

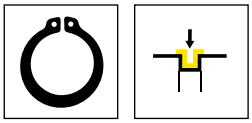

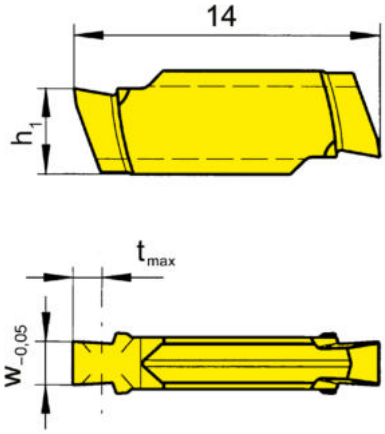

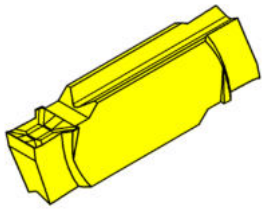

C

HM-Sorten
Carbide grades

▲ ab Lager
on stock

Δ 4 Wochen
4 weeks

Bestellnummer Part number	w	Nw	t_{max}	h_1	HIS		EG55	TN35
S223.0110.32	1,24	1,1	0,6	3,75	22302		Δ	▲
S223.0130.32	1,44	1,3	1,1	3,75	22302		Δ	▲
S223.0160.32	1,74	1,6	1,15	3,75	22302		Δ	▲
S223.0185.32	1,99	1,85	1,4	3,75	22302		Δ	▲
S223.0215.32	2,29	2,15	1,65	3,75	22302		Δ	▲
						P	●	●
						M	o	●
						K	o	●
						N	-	●
						S	-	●
						H	-	-

Wendeschneidplatte
Indexable insert

S223

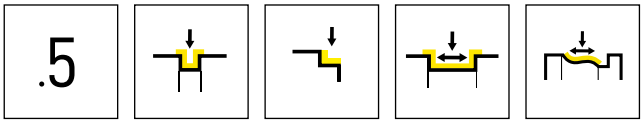

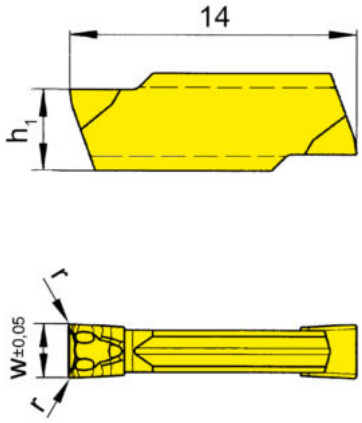

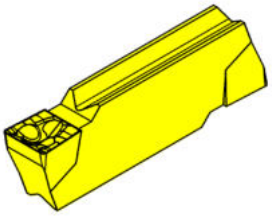

HM-Sorten
Carbide grades

▲ ab Lager
on stock

Δ 4 Wochen
4 weeks

Bestellnummer Part number	w	r	h_1	HIS		EG55	TH35	TI25
S223.0200.52	2	0,2	3,65	22301		▲	▲	
S223.0250.52	2,5	0,2	3,75	22302		▲		▲
S223.0300.52	3	0,2	3,95	22303		▲	▲	Δ
					P	●	●	●
					M	o	●	●
					K	o	●	●
					N	-	●	●
					S	-	●	●
					H	-	-	-

Wendeschneidplatte
Indexable insert

S223

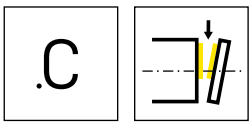

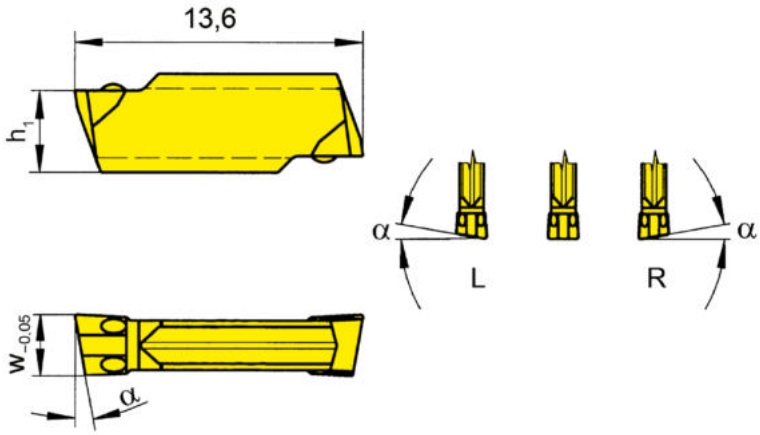

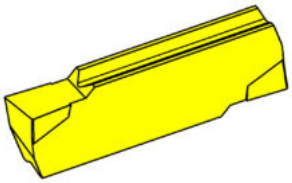

R = rechts wie gezeichnet
R = right hand version shown

L = links spiegelbildlich
L = left hand version

▲ ab Lager
on stock

HM-Sorten
Carbide grades

Δ 4 Wochen
4 weeks

Bestellnummer Part number	w	a	h_1	HIS	EG55	TF45	TI25	TN35
RS223.0420.C0	2	4°	3,65	22301	Δ	Δ	▲	▲
RS223.0425.C0	2,5	4°	3,75	22302	Δ	Δ	▲	
RS223.0430.C0	3	4°	3,95	22303	Δ	Δ	Δ	Δ
RS223.0820.C0	2	8°	3,65	22301	▲	▲	▲	▲
RS223.0825.C0	2,5	8°	3,75	22302	▲	▲	▲	▲
RS223.0830.C0	3	8°	3,95	22303	Δ	▲	▲	▲
RS223.1520.C0	2	15°	3,65	22301	▲	▲	▲	▲
LS223.0420.C0	2	4°	3,65	22301	Δ	Δ		▲
LS223.0425.C0	2,5	4°	3,75	22302	Δ	Δ	Δ	Δ
LS223.0430.C0	3	4°	3,95	22303	Δ	Δ	Δ	Δ
LS223.0820.C0	2	8°	3,65	22301	Δ		▲	▲
LS223.0825.C0	2,5	8°	3,75	22302	Δ	Δ	Δ	
LS223.0830.C0	3	8°	3,95	22303	Δ	Δ	Δ	Δ
LS223.1520.C0	2	15°	3,65	22301	Δ	Δ	▲	▲
S223.0020.C0	2	0°	3,65	22301	▲	▲	▲	▲
S223.0025.C0	2,5	0°	3,75	22302	Δ	Δ	▲	Δ
S223.0030.C0	3	0°	3,95	22303	Δ	Δ	▲	▲
				P	●	●	●	●
				M	o	●	●	●
				K	o	●	●	●
				N	-	●	●	●
				S	-	●	●	●
				H	-	-	-	-

Wendeschneidplatte
Indexable insert

S223

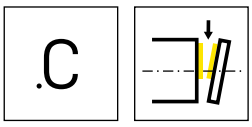

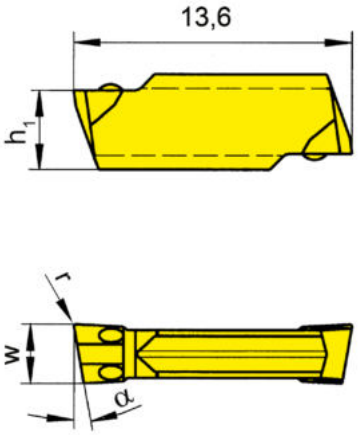

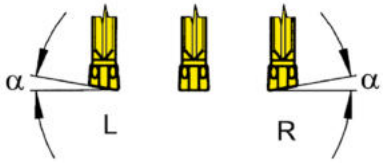

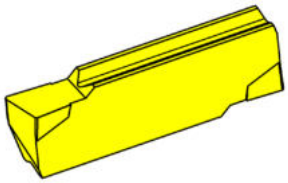

R = rechts wie gezeichnet
R = right hand version shown

L = links spiegelbildlich
L = left hand version

▲ ab Lager
on stock

HM-Sorten
Carbide grades

Δ 4 Wochen
4 weeks

Bestellnummer Part number	w	r	α	h_1	HIS		EG55	TF45	TI25	TN35
RS223.0420.C1	2	0,15	4°	3,65	22301		Δ	Δ	Δ	▲
RS223.0425.C1	2,5	0,15	4°	3,75	22302		Δ	Δ	Δ	Δ
RS223.0430.C1	3	0,15	4°	3,95	22303		Δ	Δ		Δ
RS223.0820.C1	2	0,15	8°	3,65	22301		Δ	▲	▲	▲
RS223.0825.C1	2,5	0,15	8°	3,75	22302		Δ	Δ	▲	Δ
RS223.0830.C1	3	0,15	8°	3,95	22303		Δ	▲	Δ	
RS223.1520.C1	2	0,15	15°	3,65	22301		Δ	▲	Δ	▲
LS223.0420.C1	2	0,15	4°	3,65	22301		Δ	Δ	Δ	▲
LS223.0425.C1	2,5	0,15	4°	3,75	22302		Δ	Δ	Δ	Δ
LS223.0430.C1	3	0,15	4°	3,95	22303		Δ	Δ	Δ	Δ
LS223.0820.C1	2	0,15	8°	3,65	22301		Δ		Δ	Δ
LS223.0825.C1	2,5	0,15	8°	3,75	22302		Δ		Δ	Δ
LS223.0830.C1	3	0,15	8°	3,95	22303		Δ	Δ	Δ	Δ
LS223.1520.C1	2	0,15	15°	3,65	22301		Δ		Δ	Δ
S223.0020.C1	2	0,15	0°	3,65	22301		Δ	▲	▲	▲
S223.0025.C1	2,5	0,15	0°	3,75	22302		Δ	Δ	▲	Δ
S223.0030.C1	3	0,15	0°	3,95	22303		Δ	▲	▲	▲
						P	●	●	●	●
						M	o	●	●	●
						K	o	●	●	●
						N	-	●	●	●
						S	-	●	●	●
						H	-	-	-	-

Wendeschneidplatte
Indexable insert

S223

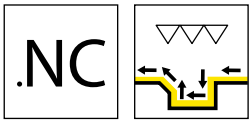

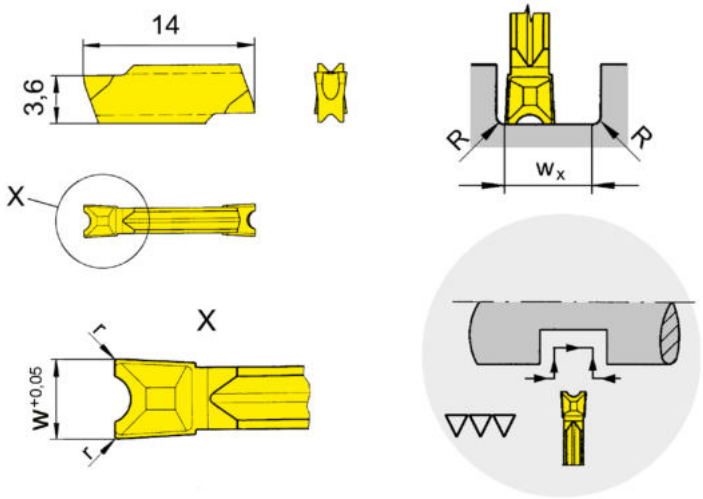

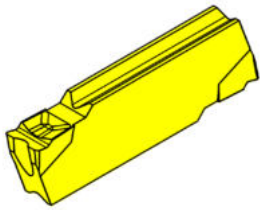

HM-Sorten
Carbide grades

▲ ab Lager
on stock

Δ 4 Wochen
4 weeks

Bestellnummer Part number	w	r	t_{max}	w_x	HIS		EG55	TI25
S223.NC20.D2	2	0,2	10	2,7	22301		Δ	▲
						P	●	●
						M	o	●
						K	o	●
						N	-	●
						S	-	●
						H	-	-

wx= Nutbreite - R(rechts)- R(links)
wx = width of groove - R(right) - R(left)

209

D

Klemmhalter und Schneidplatten

Stechbreite 2 - 3 mm

Toolholder und Inserts

Width of groove 2 - 3 mm

Geometrien und Vorschübe
Geometries and feed rates
Seite/Page 113

Klemmhalter
Toolholder
B209

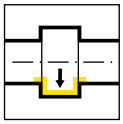

Seite/Page 114

Wendeschneidplatte
Indexable insert
S209

.5 Seite/Page 115

.1A Seite/Page 116

.FB Seite/Page 117

.KF Seite/Page 118

D

Geometrien und Vorschübe
Geometries and feed rates

Geometrie Geometry	Werkstoff Material	Vorschubbereich f [mm/U] Feed rate f [mm/rev]	Bearbeitung Machining
.5	P M K N S H	↓ 0,10-0,45 ↔ 0,15-0,60	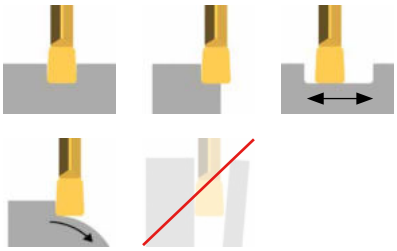
.1A	P M K N S H	↓ 0,03-0,12	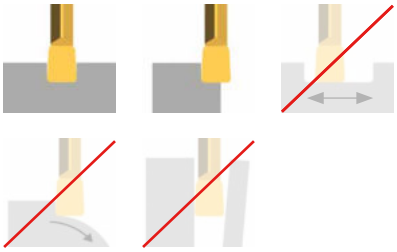
.KF	P M K N S H	↓ 0,10-0,45 ↔ 0,05-0,25	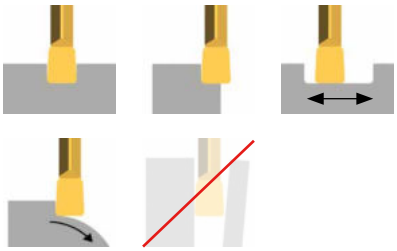
.FB	P M K N S H	↓ 0,02-0,10 ↔ 0,0015-0,07	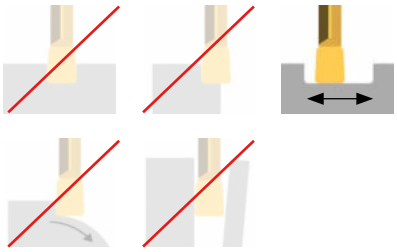

D

Klemmhalter
Toolholder

B209

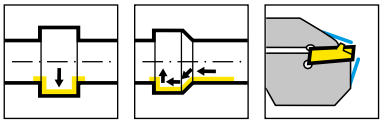

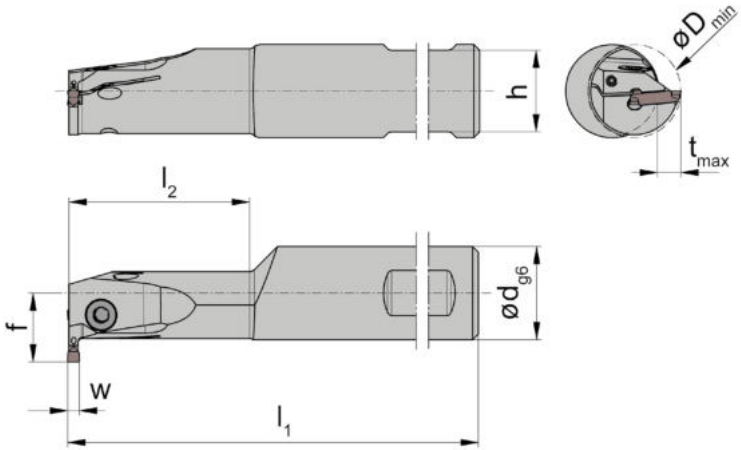

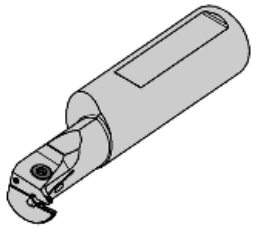

R = rechts wie gezeichnet
R = right hand version shown

L = links spiegelbildlich
L = left hand version

Bestellnummer Part number	d	l_1	l_2	h	f	t_{max}	D_{min}	HWS
RB209.0016.1.02.IK	16	110	30	14	11,8	3,5	16	20920
RB209.0020.1.12.IK	20	110	30	18	15,3	5	18	20920
RB209.0016.1.025.IK	16	110	30	14	11,8	3,5	16	20925
RB209.0020.1.125.IK	20	110	30	18	15,3	5	18	20925
RB209.0016.1.03.IK	16	110	30	14	11,8	3,5	16	20930
RB209.0020.1.13.IK	20	110	30	18	15,3	5	18	20930
LB209.0016.1.02.IK	16	110	30	14	11,8	3,5	16	20920
LB209.0020.1.12.IK	20	110	30	18	15,3	5	18	20920
LB209.0016.1.025.IK	16	110	30	14	11,8	3,5	16	20925
LB209.0020.1.125.IK	20	110	30	18	15,3	5	18	20925
LB209.0016.1.03.IK	16	110	30	14	11,8	3,5	16	20930
LB209.0020.1.13.IK	20	110	30	18	15,3	5	18	20930

w siehe WSP
w see indexable inserts

Ersatzteile
Spare Parts

Klemmhalter Toolholder	**Spannschraube** Clamping Screw	**TORX PLUS®-Schlüssel** TORX PLUS® Wrench
R/LB209...	**3.5.12T10EP**	**T10PL**

Wendeschneidplatte
Indexable insert

S209

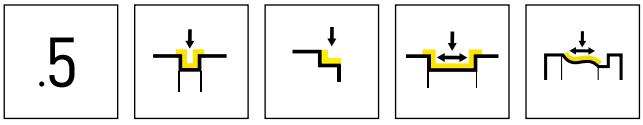

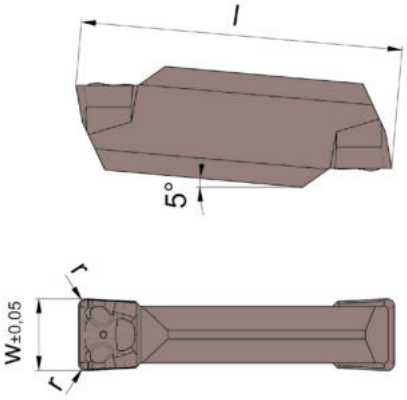

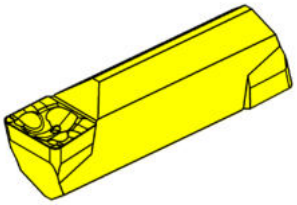

D

HM-Sorten
Carbide grades

▲ ab Lager
on stock

Δ 4 Wochen
4 weeks

Bestellnummer Part number	w	r	l	HIS		AS45
S209.0200.52	2	0,2	9	20920		▲
S209.0250.52	2,5	0,2	10	20925		▲
S209.0300.52	3	0,2	10	20930		▲
					P	●
					M	●
					K	●
					N	o
					S	●
					H	-

Wendeschneidplatte
Indexable insert

S209

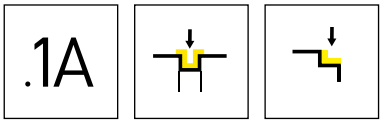

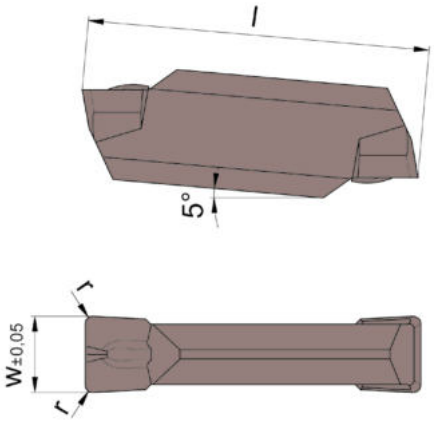

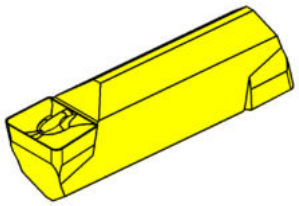

D

HM-Sorten
Carbide grades

▲ ab Lager
on stock

Δ 4 Wochen
4 weeks

Bestellnummer Part number	w	r	l	HIS		AS45
S209.0200.1A2	2	0,2	9	20920		▲
S209.0250.1A2	2,5	0,2	10	20925		Δ
S209.0300.1A2	3	0,2	10	20930		▲
					P	●
					M	●
					K	●
					N	o
					S	●
					H	-

Wendeschneidplatte
Indexable insert

S209

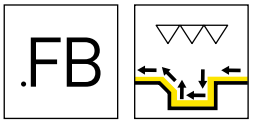

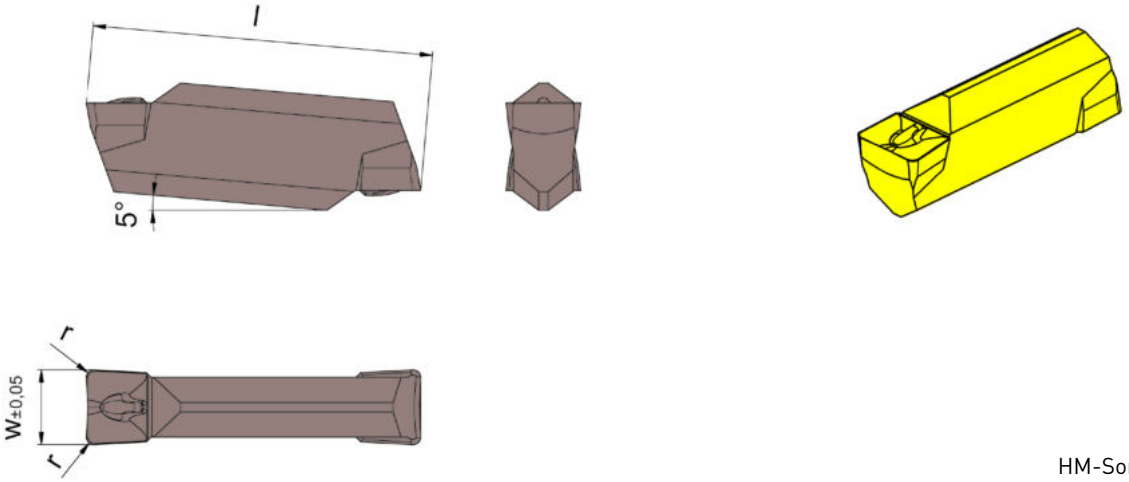

D

HM-Sorten
Carbide grades

▲ ab Lager
on stock

Δ 4 Wochen
4 weeks

Bestellnummer Part number	w	r	l	HIS		EG35
S209.FB20.02	2	0,2	9	20920		▲
					P	●
					M	●
					K	o
					N	-
					S	-
					H	-

Berechnung der kleinstmöglichen Nutbreite w_x
Calculation of the smallest possible width of groove w_x

Beispiel S209.FB20.02
Example

w_x = 2 x Schneidbreite/Width of insert w - 2 x Eckenradius Schneidplatte/Corner radius insert r

w_x = 2 x 2 mm - 2 x 0,2 mm

w_x = 3,6 mm

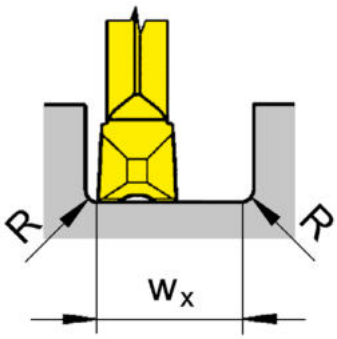

Bearbeitungsablauf
Processing flow

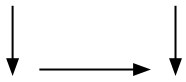

Wendeschneidplatte
Indexable insert

S209

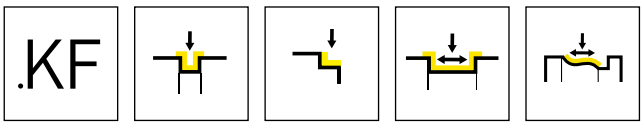

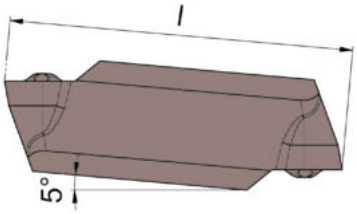

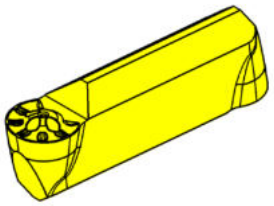

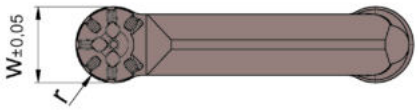

HM-Sorten
Carbide grades

▲ ab Lager
on stock

Δ 4 Wochen
4 weeks

Bestellnummer Part number	w	l	r	HIS		AS45
S209.0010.KF2	2	9	1	20920		▲
S209.0015.KF3	3	10	1,5	20930		▲
					P	●
					M	●
					K	●
					N	o
					S	●
					H	-

216

E

Klemmhalter und Schneidplatten

Schneidbreite 2 - 6 mm

Toolholder and Inserts

Width of groove 2 - 6 mm

Geometrien und Vorschübe
Geometries and feed rates

Seite/Page
121

Klemmhalter
Toolholder
B216

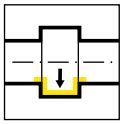

Seite/Page
122

Wendeschneidplatte
Indexable insert
S216

.5

Seite/Page
123

.1A

Seite/Page
124

.KF

Seite/Page
126

Schneidplatte
Insert
S216

.FB

Seite/Page
125

E

Geometrien und Vorschübe
Geometries and feed rates

Geometrie Geometry	Werkstoff Material	Vorschubbereich f [mm/U] Feed rate f [mm/rev]	Bearbeitung Machining
.5	P M K N S H	↓ 0,10-0,45 ↔ 0,15-0,60	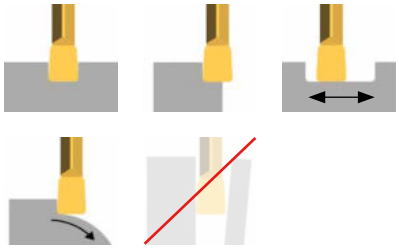
.1A	P M K N S H	↓ 0,03-0,12	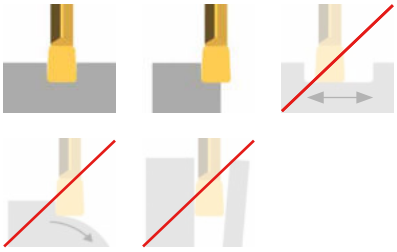
.KF	P M K N S H	↓ 0,10-0,45 ↔ 0,05-0,25	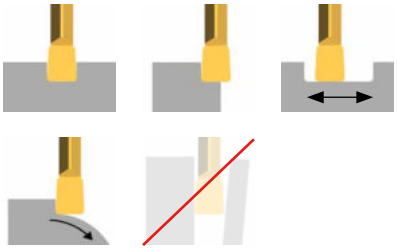
.FB	P M K N S H	↓ 0,02-0,10 ↔ 0,0015-0,07	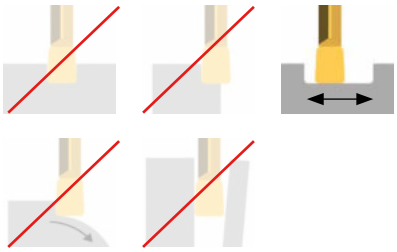

E

Klemmhalter
Toolholder

B216

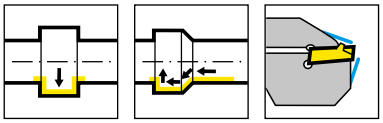

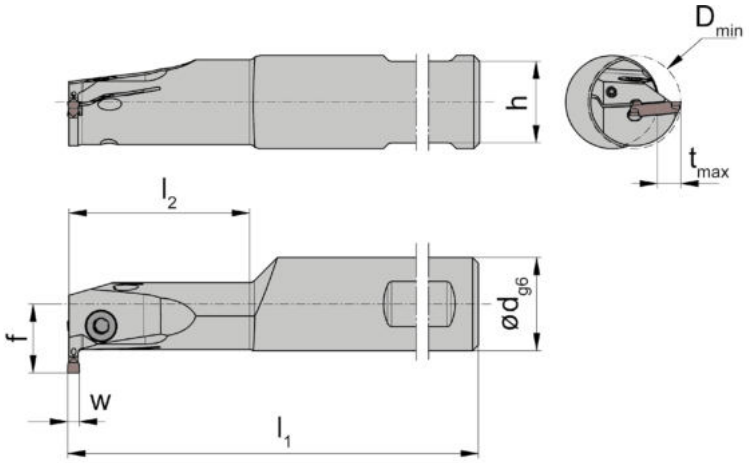

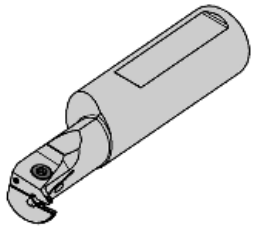

E

R = rechts wie gezeichnet
R = right hand version shown

L = links spiegelbildlich
L = left hand version

Bestellnummer Part number	d	l_1	l_2	h	f	t_{max}	D_{min}	HWS
RB216.0020.1.22.IK	20	110	30	18	16,3	6	20	21620
RB216.0020.1.225.IK	20	110	30	18	16,3	6	20	21625
RB216.0020.1.23.IK	20	110	30	18	16,3	6	20	21630
RB216.0020.1.24.IK	20	110	30	18	16,3	6	20	21640
RB216.0025.2.22.IK	25	150	50	23	20,3	7,5	25	21620
RB216.0025.2.225.IK	25	150	50	23	20,3	7,5	25	21625
RB216.0025.2.23.IK	25	150	50	23	20,3	7,5	25	21630
RB216.0025.2.24.IK	25	150	50	23	20,3	7,5	25	21640
RB216.0025.23.1.22.IK	25	150	30	23	19,8	7	23	21620
RB216.0025.23.1.23.IK	25	150	30	23	19,8	7	23	21630
RB216.0025.23.1.24.IK	25	150	30	23	19,8	7	23	21640
RB216.0025.23.1.25.IK	25	150	30	23	19,8	7	23	21650
LB216.0020.1.22.IK	20	110	30	18	16,3	6	20	21620
LB216.0020.1.225.IK	20	110	30	18	16,3	6	20	21625
LB216.0020.1.23.IK	20	110	30	18	16,3	6	20	21630
LB216.0020.1.24.IK	20	110	30	18	16,3	6	20	21640
LB216.0025.2.22.IK	25	150	50	23	20,3	7,5	25	21620
LB216.0025.2.225.IK	25	150	50	23	20,3	7,5	25	21625
LB216.0025.2.23.IK	25	150	50	23	20,3	7,5	25	21630
LB216.0025.2.24.IK	25	150	50	23	20,3	7,5	25	21640
LB216.0025.23.1.22.IK	25	150	30	23	19,8	7	23	21620
LB216.0025.23.1.23.IK	25	150	30	23	19,8	7	23	21630
LB216.0025.23.1.24.IK	25	150	30	23	19,8	7	23	21640
LB216.0025.23.1.25.IK	25	150	30	23	19,8	7	23	21650
LB216.0025.23.1.26.IK	25	150	30	23	19,8	7	23	21660

w siehe WSP
w see indexable inserts

Ersatzteile
Spare Parts

Klemmhalter Toolholder	**Spannschraube** Clamping Screw	**TORX PLUS®-Schlüssel** TORX PLUS® Wrench
R/LB216.0020.1.2...IK	**3.5.12T10EP**	**T10PL**
R/LB216.0025....	**5.13T20EP**	**T20PQ**

Wendeschneidplatte
Indexable insert

S216

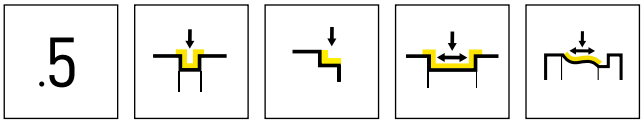

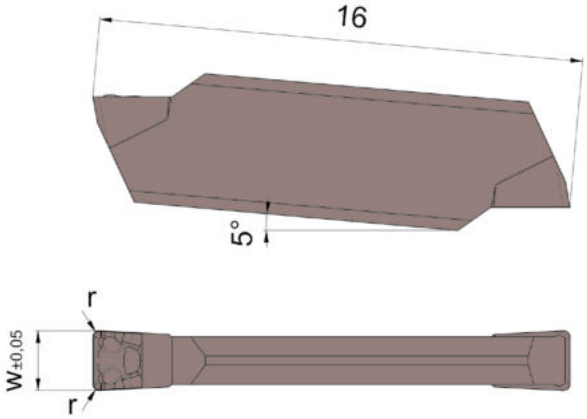

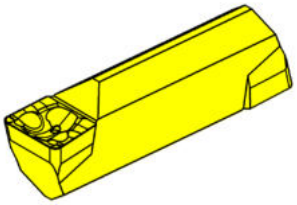

E

HM-Sorten
Carbide grades

▲ ab Lager
on stock

Δ 4 Wochen
4 weeks

Bestellnummer Part number	w	r	HIS		AS45
S216.0200.52	2	0,2	21620		▲
S216.0250.52	2,5	0,2	21625		▲
S216.0300.52	3	0,2	21630		▲
S216.0400.52	4	0,2	21640		▲
S216.0500.54	5	0,4	21650		Δ
S216.0600.54	6	0,4	21660		Δ
				P	●
				M	●
				K	●
				N	o
				S	●
				H	-

Wendeschneidplatte
Indexable insert

S216

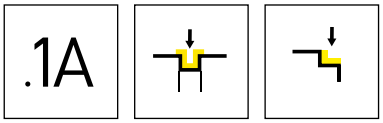

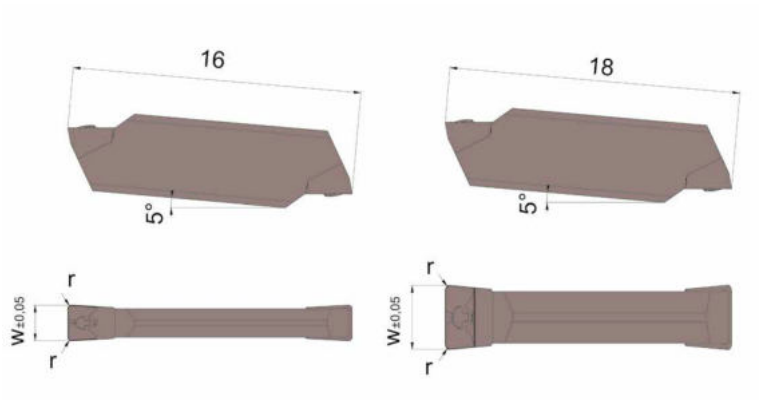

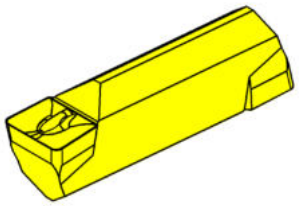

E

Schneidbreite 2 - 4 mm
Width of groove 2 - 4 mm

Schneidbreite 5 - 6 mm
Width 5 - 6 mm

▲ ab Lager
on stock

Δ 4 Wochen
4 weeks

HM-Sorten
Carbide grades

Bestellnummer Part number	w	r	HIS		AS45
S216.0200.1A2	2	0,2	21620		▲
S216.0250.1A2	2,5	0,2	21625		Δ
S216.0300.1A2	3	0,2	21630		▲
S216.0400.1A2	4	0,2	21640		▲
S216.0500.1A4	5	0,4	21650		Δ
				P	●
				M	●
				K	●
				N	o
				S	●
				H	-

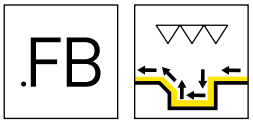

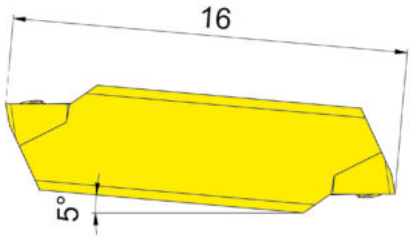

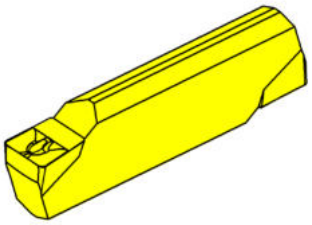

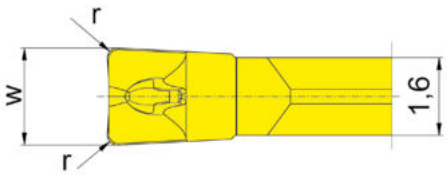

HM-Sorten
Carbide grades

▲ ab Lager
on stock

Δ 4 Wochen
4 weeks

Bestellnummer Part number	w	r	HIS		EG35
S216.FB20.02	2	0,2	21620		▲
				P	●
				M	●
				K	o
				N	-
				S	-
				H	-

Berechnung der kleinstmöglichen Nutbreite w_x
Calculation of the smallest possible width of groove w_x

Beispiel S216.FB20.02
Example

w_x = 2 x Schneidbreite/Width of insert w - 2 x Eckenradius Schneidplatte/Corner radius insert r

w_x = 2 x 2 mm - 2 x 0,2 mm

w_x = 3,6 mm

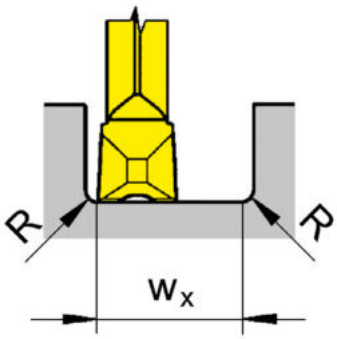

Bearbeitungsablauf
Processing flow

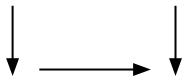

Wendeschneidplatte
Indexable insert

S216

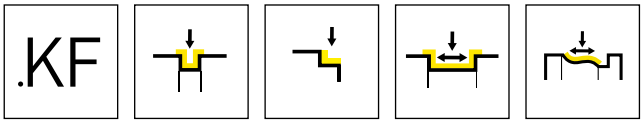

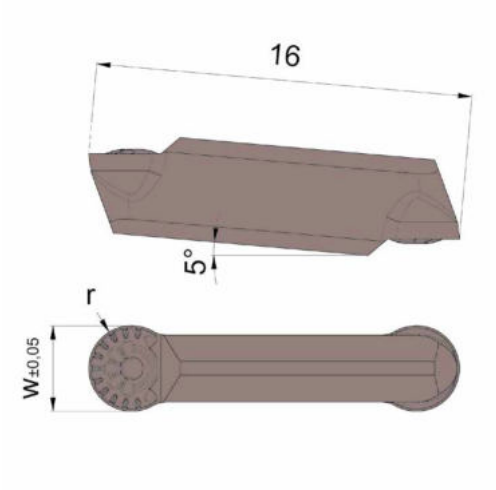

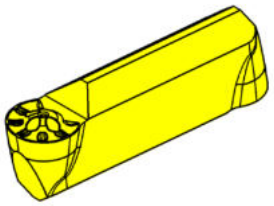

E

HM-Sorten
Carbide grades

▲ ab Lager
on stock

Δ 4 Wochen
4 weeks

Bestellnummer Part number	w	r	HIS		AS45
S216.0010.KF2	2	1	21620		▲
S216.0015.KF3	3	1,5	21630		▲
S216.0020.KF4	4	2	21640		▲
				P	●
				M	●
				K	●
				N	o
				S	●
				H	-

217

F

Klemmhalter und Schneidplatten

Stechbreite 0,5 - 5,3 mm

Toolholder and Inserts

Width of groove 0,5 - 5,3 mm

Geometrien und Vorschübe
Geometries and feed rates — Seite/Page 129

Klemmhalter
Toolholder
240/248/230/250
233/253/234/254/235
255/245

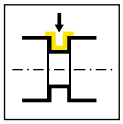
Seite/Page 130-132

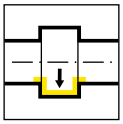
Seite/Page 133-136

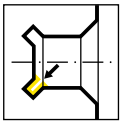
Seite/Page 137

Wendeschneidplatte
Indexable insert
217

Seite/Page 138-139

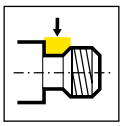
Seite/Page 140

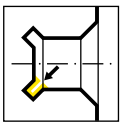
Seite/Page 141-142

Kurzklemmhalter
Cartridge
232

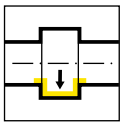
Seite/Page 143

Einbaumaße
Seating Dimensions — Seite/Page 144

F

Geometrien und Vorschübe
Geometries and feed rates

Geometrie Geometry	Werkstoff Material	Vorschubbereich f [mm/U] Feed rate f [mm/rev]	Bearbeitung Machining
.00	P M K N S H	0,02-0,12	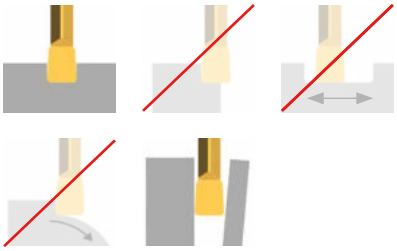

F

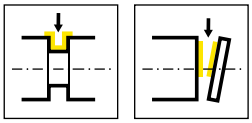

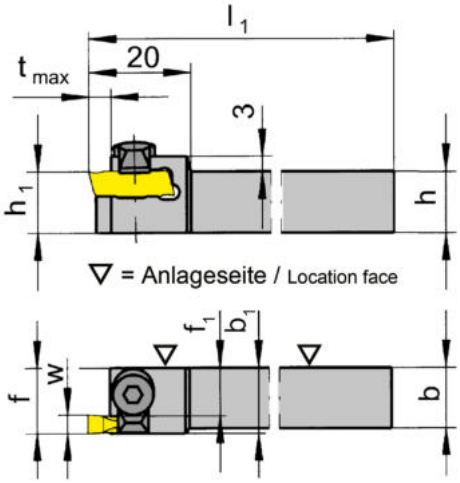

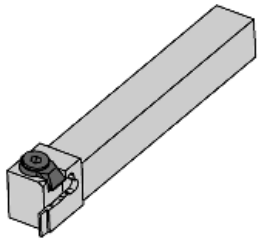

R = rechts wie gezeichnet
R = right hand version shown

L = links spiegelbildlich
L = left hand version

Bestellnummer Part number	h	b	l_1	h_1	b_1	f_1	f	t_{max}	HWS
R240.1010.01	10	10	80	10	13	11,5	f_1+w-a_1	4	21701
R240.1212.01	12	12	100	12	13	11,5	f_1+w-a_1	4	21701
R240.1414.01	14	14	100	14	14	12,5	f_1+w-a_1	4	21701
R240.1616.01	16	16	125	16	16	14,5	f_1+w-a_1	4	21701
R240.2020.01	20	20	125	20	20	18,5	f_1+w-a_1	4	21701
R240.1010.02	10	10	80	10	13	10,5	f_1+w-a_1	4	21702
R240.1212.02	12	12	100	12	13	10,5	f_1+w-a_1	4	21702
R240.1414.02	14	14	100	14	14	11,5	f_1+w-a_1	4	21702
R240.1616.02	16	16	125	16	16	13,5	f_1+w-a_1	4	21702
R240.2020.02	20	20	125	20	20	17,5	f_1+w-a_1	4	21702
L240.1010.01	10	10	80	10	13	11,5	f_1+w-a_1	4	21701
L240.1212.01	12	12	100	12	13	11,5	f_1+w-a_1	4	21701
L240.1414.01	14	14	100	14	14	12,5	f_1+w-a_1	4	21701
L240.1616.01	16	16	125	16	16	14,5	f_1+w-a_1	4	21701
L240.2020.01	20	20	125	20	20	18,5	f_1+w-a_1	4	21701
L240.1010.02	10	10	80	10	13	10,5	f_1+w-a_1	4	21702
L240.1212.02	12	12	100	12	13	10,5	f_1+w-a_1	4	21702
L240.1414.02	14	14	100	14	14	11,5	f_1+w-a_1	4	21702
L240.1616.02	16	16	125	16	16	13,5	f_1+w-a_1	4	21702
L240.2020.02	20	20	125	20	20	17,5	f_1+w-a_1	4	21702

w, a1 siehe WSP
w, a1 see indexable inserts

Ersatzteile
Spare Parts

Klemmhalter Toolholder	**Spannelement** Clamping element
R/L240...	**8.3**

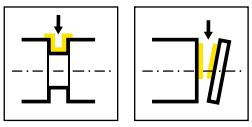

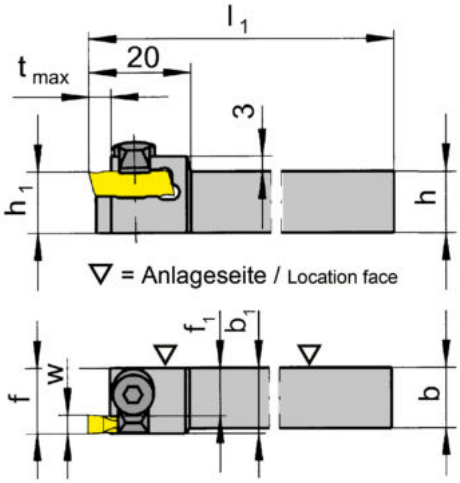

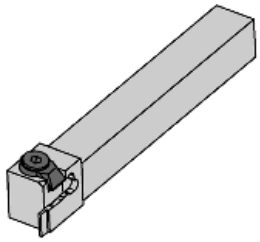

R = rechts wie gezeichnet
R = right hand version shown

L = links spiegelbildlich
L = left hand version

Bestellnummer Part number	h	b	l_1	h_1	b_1	f_1	f	t_{max}	HWS
R240.1010.03	10	10	80	10	13	9,5	f_1+w-a_1	4	21703
R240.1212.03	12	12	100	12	13	9,5	f_1+w-a_1	4	21703
R240.1414.03	14	14	100	14	14	10,5	f_1+w-a_1	4	21703
R240.1616.03	16	16	125	16	16	12,5	f_1+w-a_1	4	21703
R240.2020.03	20	20	125	20	20	16,5	f_1+w-a_1	4	21703
R240.1010.04	10	10	80	10	15	9,8	f_1+w-a_1	4	21704
R240.1212.04	12	12	100	12	15	9,8	f_1+w-a_1	4	21704
R240.1414.04	14	14	100	14	15	9,8	f_1+w-a_1	4	21704
R240.1616.04	16	16	125	16	16	10,8	f_1+w-a_1	4	21704
R240.2020.04	20	20	125	20	20	14,8	f_1+w-a_1	4	21704
L240.1010.03	10	10	80	10	13	9,5	f_1+w-a_1	4	21703
L240.1212.03	12	12	100	12	13	9,5	f_1+w-a_1	4	21703
L240.1414.03	14	14	100	14	14	10,5	f_1+w-a_1	4	21703
L240.1616.03	16	16	125	16	16	12,5	f_1+w-a_1	4	21703
L240.2020.03	20	20	125	20	20	16,5	f_1+w-a_1	4	21703
L240.1010.04	10	10	80	10	15	9,8	f_1+w-a_1	4	21704
L240.1212.04	12	12	100	12	15	9,8	f_1+w-a_1	4	21704
L240.1414.04	14	14	100	14	15	9,8	f_1+w-a_1	4	21704
L240.2020.04	20	20	125	20	20	14,8	f_1+w-a_1	4	21704

w, a1 siehe WSP
w, a1 see indexable inserts

Ersatzteile
Spare Parts

Klemmhalter Toolholder	**Spannelement** Clamping element
R/L240...03	**8.3**
R/L240...04	**8.4**

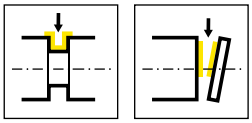

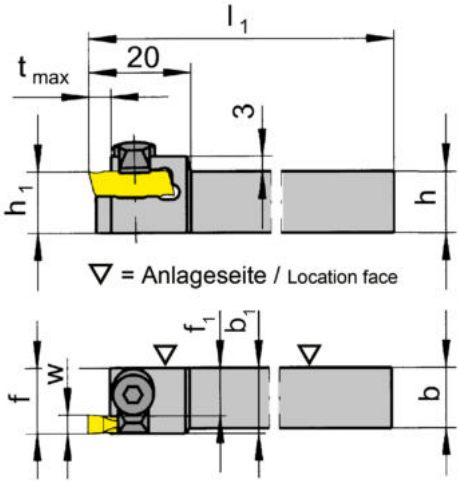

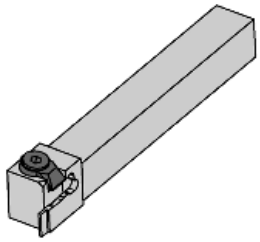

R = rechts wie gezeichnet
R = right hand version shown

L = links spiegelbildlich
L = left hand version

Bestellnummer Part number	h	b	l_1	h_1	b_1	f_1	f	t_{max}	HWS
R248.1212.01	12	12	95	12	13	1,5	f_1+a_1	4	21701
R248.1212.02	12	12	95	12	13	2,5	-	4	21702
L248.1212.01	12	12	95	12	13	1,5	f_1+a_1	4	21701
L248.1212.02	12	12	95	12	13	2,5	f_1+a_1	4	21702

w, a1 siehe WSP
w, a1 see indexable inserts

Ersatzteile
Spare Parts

Klemmhalter Toolholder	**Spannelement** Clamping element
R/L248...	**8.3**

Klemmhalter
Toolholder

230 / 250

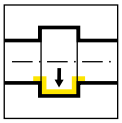

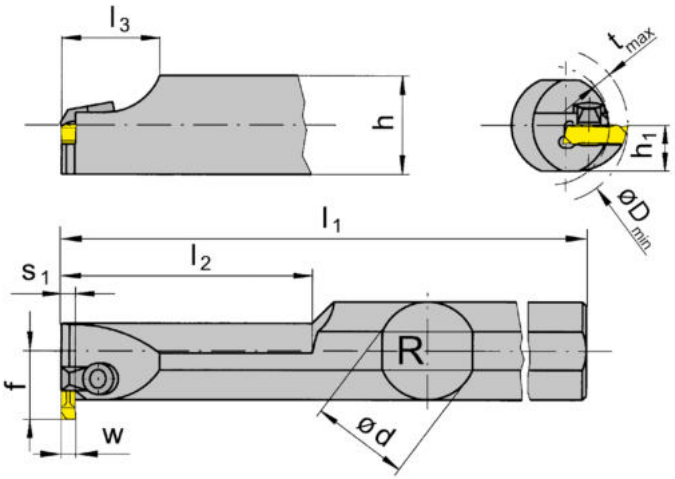

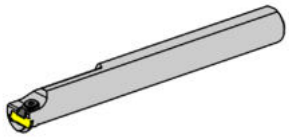

R = rechts wie gezeichnet
R = right hand version shown

L = links spiegelbildlich
L = left hand version

Bestellnummer Part number	d	l_1	l_2	l_3	h	s_1	h_1	f	t_{max}	D_{min}	HWS
R230.0020.01	20	180	60	18	18	1,5	9	13,3	2	20	21701
R250.0025.01	25	250	80	25	23	1,5	11,5	17,5	4,7	25	21701
R250.0032.01	32	250	80	25	30	1,5	15	21	4,7	32	21701
R230.0020.02	20	180	60	18	18	2,5	9	13,3	2	20	21702
R250.0025.02	25	250	80	25	23	2,5	11,5	17,5	4,7	25	21702
R250.0032.02	32	250	80	25	30	2,5	15	21	4,7	32	21702
R230.0020.03	20	180	60	18	18	3,5	9	13,3	2	20	21703
R250.0025.03	25	250	80	25	23	3,5	11,5	17,5	4,7	25	21703
R250.0032.03	32	250	80	25	30	3,5	15	21	4,7	32	21703
R230.0020.04	20	180	60	18	18	5,2	9	13,3	3	20	21704
R250.0025.04	25	250	80	25	23	5,2	11,5	17,5	4,7	25	21704
L230.0020.01	20	180	60	18	18	1,5	9	13,3	2	20	21701
L250.0025.01	25	250	80	25	23	1,5	11,5	17,5	4,7	25	21701
L250.0032.01	32	250	80	25	30	1,5	15	21	4,7	32	21701
L230.0020.02	20	180	60	18	18	2,5	9	13,3	2	20	21702
L250.0025.02	25	250	80	25	23	2,5	11,5	17,5	4,7	25	21702
L250.0032.02	32	250	80	25	30	2,5	15	21	4,7	32	21702
L230.0020.03	20	180	60	18	18	3,5	9	13,3	2	20	21703
L250.0025.03	25	250	80	25	23	3,5	11,5	17,5	4,7	25	21703
L250.0032.03	32	250	80	25	30	3,5	15	21	4,7	32	21703
L230.0020.04	20	180	60	18	18	5,2	9	13,3	3	20	21704
L250.0025.04	25	250	80	25	23	5,2	11,5	17,5	4,7	25	21704
L250.0032.04	32	250	80	25	30	5,2	15	21	4,7	32	21704

w siehe WSP
w see indexable inserts

Ersatzteile
Spare Parts

Klemmhalter Toolholder	**Spannelement** Clamping element
R/L2...01/02/03	**8.3**
R/L2...04	**8.4**

F

Klemmhalter
Toolholder

233 / 253

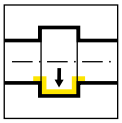

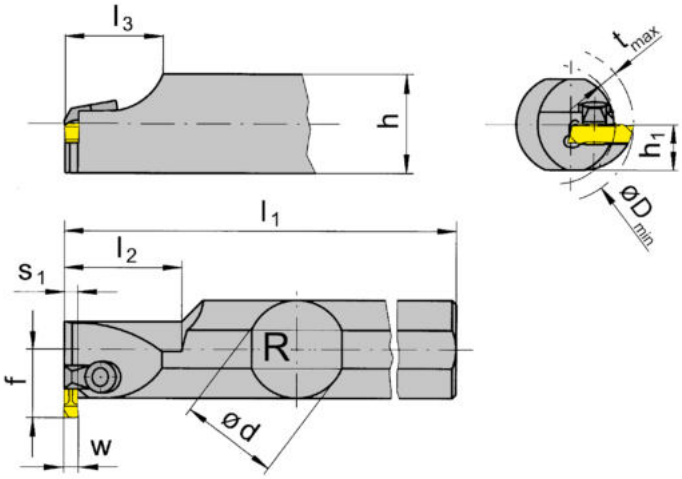

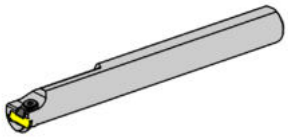

R = rechts wie gezeichnet
R = right hand version shown

L = links spiegelbildlich
L = left hand version

F

Bestellnummer Part number	d	l_1	l_2	l_3	h	s_1	h_1	f	t_{max}	D_{min}	HWS
R233.0020.01	20	130	25	18	18	1,5	9	13,3	2	20	21701
R253.0025.01	25	150	30	25	23	1,5	11,5	17,5	4,7	25	21701
R253.0032.01	32	150	30	25	30	1,5	15	21	4,7	32	21701
R233.0020.02	20	130	25	18	18	2,5	9	13,3	2	20	21702
R253.0025.02	25	150	30	25	23	2,5	11,5	17,5	4,7	25	21702
R253.0032.02	32	150	30	25	30	2,5	15	21	4,7	32	21702
R233.0020.03	20	130	25	18	18	3,5	9	13,3	2	20	21703
R253.0025.03	25	150	30	25	23	3,5	11,5	17,5	4,7	25	21703
R253.0032.03	32	150	30	25	30	3,5	15	21	4,7	32	21703
R233.0020.04	20	130	25	18	18	5,2	9	13,3	3	20	21704
R253.0025.04	25	150	30	25	23	5,2	11,5	17,5	4,7	25	21704
R253.0032.04	32	150	30	25	30	5,2	15	21	4,7	32	21704
L233.0020.01	20	130	25	18	18	1,5	9	13,3	2	20	21701
L253.0025.01	25	150	30	25	23	1,5	11,5	17,5	4,7	25	21701
L253.0032.01	32	150	30	25	30	1,5	15	21	4,7	32	21701
L233.0020.02	20	130	25	18	18	2,5	9	13,3	2	20	21702
L253.0025.02	25	150	30	25	23	2,5	11,5	17,5	4,7	25	21702
L253.0032.02	32	150	30	25	30	2,5	15	21	4,7	32	21702
L233.0020.03	20	130	25	18	18	3,5	9	13,3	2	20	21703
L253.0025.03	25	150	30	25	23	3,5	11,5	17,5	4,7	25	21703
L253.0032.03	32	150	30	25	30	3,5	15	21	4,7	32	21703
L233.0020.04	20	130	25	18	18	5,2	9	13,3	3	20	21704
L253.0025.04	25	150	30	25	23	5,2	11,5	17,5	4,7	25	21704
L253.0032.04	32	150	30	25	30	5,2	15	21	4,7	32	21704

w siehe WSP
w see indexable inserts

Ersatzteile
Spare Parts

Klemmhalter Toolholder	**Spannelement** Clamping element
R/L2...01/02/03	**8.3**
R/L2...04	**8.4**

Klemmhalter
Toolholder

234 / 254

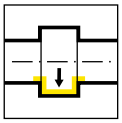

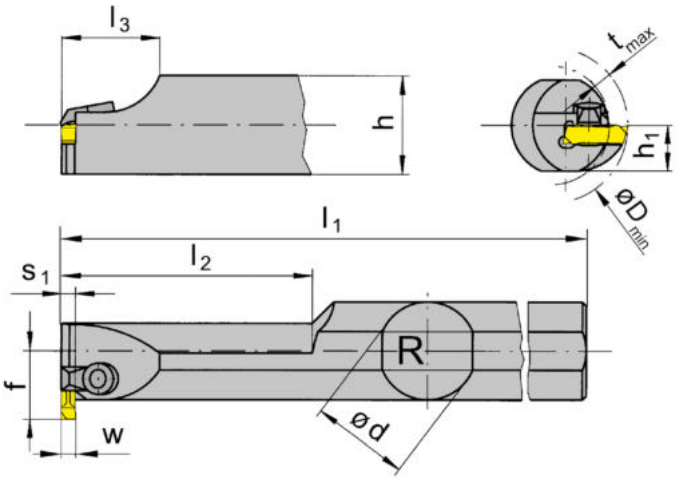

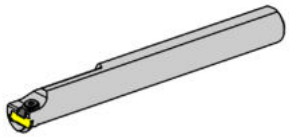

R = rechts wie gezeichnet
R = right hand version shown

L = links spiegelbildlich
L = left hand version

Bestellnummer Part number	d	l_1	l_2	l_3	h	s_1	h_1	f	t_{max}	D_{min}	HWS
R234.0020.01	20	180	60	18	18	1,5	9	13,3	2	20	21701
R254.0025.01	25	250	80	25	23	1,5	11,5	17,5	4,7	25	21701
R254.0032.01	32	250	80	25	30	1,5	15	21	4,7	32	21701
R234.0020.02	20	180	60	18	18	2,5	9	13,3	2	20	21702
R254.0025.02	25	250	80	25	23	2,5	11,5	17,5	4,7	25	21702
R254.0032.02	32	250	80	25	30	2,5	15	21	4,7	32	21702
R234.0020.03	20	180	60	18	18	3,5	9	13,3	2	20	21703
R254.0032.03	32	250	80	25	30	3,5	15	21	4,7	32	21703
R234.0020.04	20	180	60	18	18	5,2	9	13,3	3	20	21704
R254.0025.04	25	250	80	25	23	5,2	11,5	17,5	4,7	25	21704
R254.0032.04	32	250	80	25	30	5,2	15	21	4,7	32	21704
L234.0020.01	20	180	60	18	18	1,5	9	13,3	2	20	21701
L254.0025.01	25	250	80	25	23	1,5	11,5	17,5	4,7	25	21701
L254.0032.01	32	250	80	25	30	1,5	15	21	4,7	32	21701
L234.0020.02	20	180	60	18	18	2,5	9	13,3	2	20	21702
L254.0025.02	25	250	80	25	23	2,5	11,5	17,5	4,7	25	21702
L254.0032.02	32	250	80	25	30	2,5	15	21	4,7	32	21702
L234.0020.03	20	180	60	18	18	3,5	9	13,3	2	20	21703
L254.0025.03	25	250	80	25	23	3,5	11,5	17,5	4,7	25	21703
L254.0032.03	32	250	80	25	30	3,5	15	21	4,7	32	21703
L234.0020.04	20	180	60	18	18	5,2	9	13,3	3	20	21704
L254.0025.04	25	250	80	25	23	5,2	11,5	17,5	4,7	25	21704
L254.0032.04	32	250	80	25	30	5,2	15	21	4,7	32	21704

w siehe WSP
w see indexable inserts

Ersatzteile
Spare Parts

Klemmhalter Toolholder	**Spannelement** Clamping element
R/L2...01/02/03	**8.3**
R/L2...04	**8.4**

F

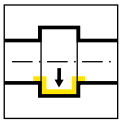

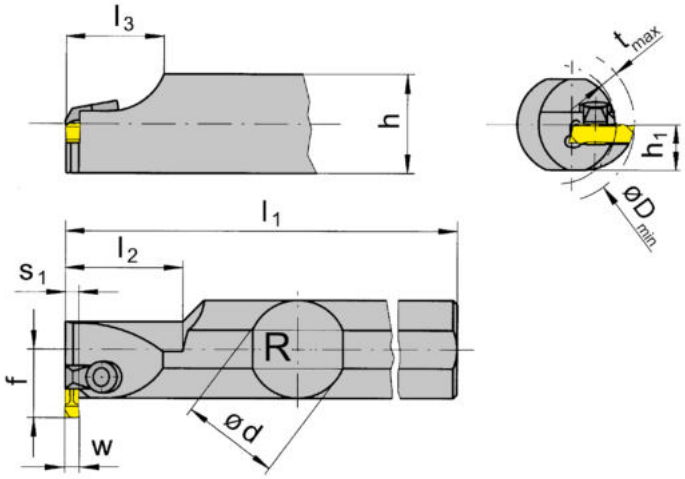

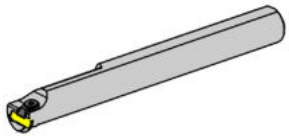

R = rechts wie gezeichnet
R = right hand version shown

L = links spiegelbildlich
L = left hand version

F

Bestellnummer Part number	d	l_1	l_2	l_3	h	s_1	h_1	f	t_{max}	D_{min}	HWS
R235.0020.01	20	130	25	18	18	1,5	9	13,3	2	20	21701
R255.0025.01	25	150	30	25	23	1,5	11,5	17,5	4,7	25	21701
R255.0032.01	32	150	30	25	30	1,5	15	21	4,7	32	21701
R235.0020.02	20	130	25	18	18	2,5	9	13,3	2	20	21702
R255.0025.02	25	150	30	25	23	2,5	11,5	17,5	4,7	25	21702
R255.0032.02	32	150	30	25	30	2,5	15	21	4,7	32	21702
R235.0020.03	20	130	25	18	18	3,5	9	13,3	2	20	21703
R255.0025.03	25	150	30	25	23	3,5	11,5	17,5	4,7	25	21703
R255.0032.03	32	150	30	25	30	3,5	15	21	4,7	32	21703
R235.0020.04	20	130	25	18	18	5,2	9	13,3	3	20	21704
R255.0025.04	25	150	30	25	23	5,2	11,5	17,5	4,7	25	21704
R255.0032.04	32	150	30	25	30	5,2	15	21	4,7	32	21704
L235.0020.01	20	130	25	18	18	1,5	9	13,3	2	20	21701
L255.0025.01	25	150	30	25	23	1,5	11,5	17,5	4,7	25	21701
L255.0032.01	32	150	30	25	30	1,5	15	21	4,7	32	21701
L235.0020.02	20	130	25	18	18	2,5	9	13,3	2	20	21702
L255.0025.02	25	150	30	25	23	2,5	11,5	17,5	4,7	25	21702
L255.0032.02	32	150	30	25	30	2,5	15	21	4,7	32	21702
L235.0020.03	20	130	25	18	18	3,5	9	13,3	2	20	21703
L255.0025.03	25	150	30	25	23	3,5	11,5	17,5	4,7	25	21703
L255.0032.03	32	150	30	25	30	3,5	15	21	4,7	32	21703
L235.0020.04	20	130	25	18	18	5,2	9	13,3	3	20	21704
L255.0025.04	25	150	30	25	23	5,2	11,5	17,5	4,7	25	21704
L255.0032.04	32	150	30	25	30	5,2	15	21	4,7	32	21704

w siehe WSP
w see indexable inserts

Ersatzteile
Spare Parts

Klemmhalter Toolholder	**Spannelement** Clamping element
R/L2...01/02/03	**8.3**
R/L2...04	**8.4**

Klemmhalter
Toolholder

245

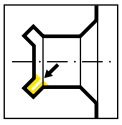

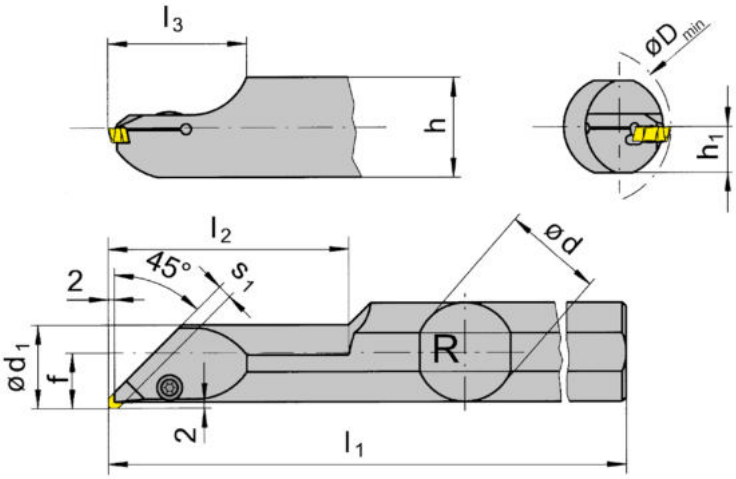

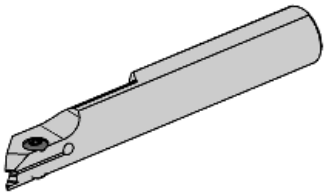

R = rechts wie gezeichnet
R = right hand version shown

L = links spiegelbildlich
L = left hand version

Bestellnummer Part number	d	l_2	h	l_1	h_1	f	D_{min}	d_1	s_1	l_3	HWS
R245.0020.02	20	60,43	18	180	9	12	20	17,2	2,5	35,6	21702
R245.0032.02	32	80	30	250	15	18	31	28,2	2,5	41,6	21702
R245.0020.03	20	60	18	180	9	12	20	17,2	3,5	35	21703
R245.0032.03	32	80,64	30	250	15	18	31	28,2	3,5	41,82	21703
R245.0020.04	20	60,99	18	180	9	12	20	17,2	5,2	36,17	21704
R245.0032.04	32	80,99	30	250	15	18	31	28,2	5,2	42,17	21704
L245.0020.02	20	60,43	18	180	9	12	20	17,2	2,5	35,6	21702
L245.0032.02	32	80	30	250	15	18	31	28,2	2,5	41,6	21702
L245.0020.03	20	60	18	180	9	12	20	17,2	3,5	35	21703
L245.0032.03	32	80,64	30	250	15	18	31	28,2	3,5	41,82	21703
L245.0020.04	20	60,99	18	180	9	12	20	17,2	5,2	36,17	21704
L245.0032.04	32	80,99	30	250	15	18	31	28,2	5,2	42,17	21704

Ersatzteile
Spare Parts

Klemmhalter Toolholder	**Spannschraube** Clamping Screw	**TORX PLUS®-Schlüssel** TORX PLUS® Wrench
R/L245...	**51.27.984P**	**T15PQ**

F

Wendeschneidplatte 217
Indexable insert

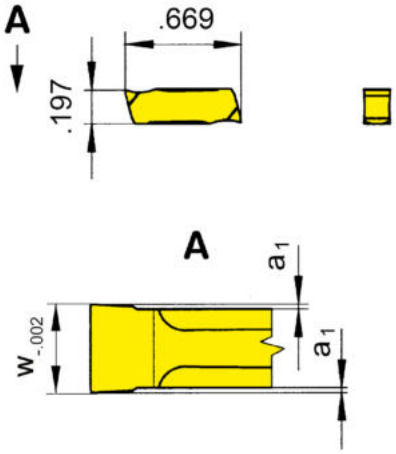

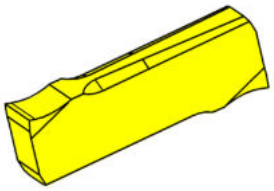

F

HM-Sorten
Carbide grades

▲ ab Lager
on stock

Δ 4 Wochen
4 weeks

Bestellnummer Part number	w	Nw	a_1	HIS	K10	MG12	P20	TC92	TN32	TN35	H20
217.0050.00	0,57	0,5	0,06	21701	▲		▲		▲		
217.0060.00	0,67	0,6	0,06	21701	▲		▲		▲		
217.0070.00	0,77	0,7	0,06	21701	▲		▲		▲		
217.0080.00	0,87	0,8	0,06	21701	▲		▲		▲		
217.0090.00	0,97	0,9	0,06	21701	▲		▲		▲		
217.0100.00	1,07	1	0,06	21701	▲		▲		▲		
217.0110.00	1,24	1,1	0,1	21701	▲		▲		▲		
217.0130.00	1,44	1,3	0,1	21701	▲		▲		▲		
217.0160.00	1,74	1,6	0,1	21701	▲		▲	▲	▲	▲	
217.0185.00	1,99	1,85	0,1	21702	▲	Δ	▲	▲	▲		▲
217.0215.00	2,29	2,15	0,1	21702	▲		▲	▲	▲		
217.0265.00	2,79	2,65	0,1	21702	▲		▲	▲	▲		
217.0315.00	3,29	3,15	0,1	21703	▲		▲	▲	▲		
217.0415.00	4,29	4,15	0,1	21704	▲		▲	▲	▲		
217.0515.00	5,29	5,15	0,1	21704	▲		▲	▲	▲		
					P ●	o	●	●	●	●	●
					M o	-	-	-	-	●	o
					K ●	-	-	-	-	●	-
					N ●	-	-	-	-	●	-
					S o	-	-	-	-	●	-
					H -	-	-	-	-	-	-

Max. Stechtiefen nur bei Breiten ≥ 1,1 mm erreichbar
Schmälere Schneidplatten sind in der Stechtiefe begrenzt auf tmax=1 mm, größere Tiefen sind abhängig vom Ø zu betrachten.
Max. depth of groove can be reached only with width of cut ≥ 1,1 mm
Smaller inserts have a limited depth of groove tmax =1 mm and deeper depths are depending on Ø of workpiece.

Wendeschneidplatte 217
Indexable insert

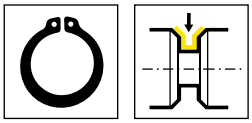

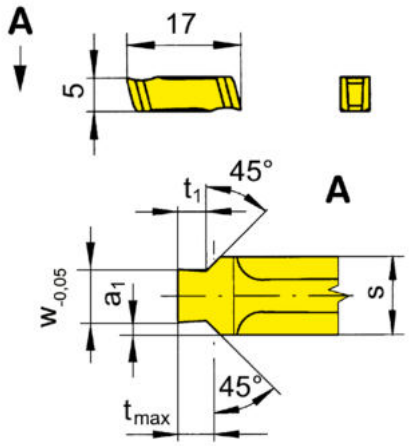

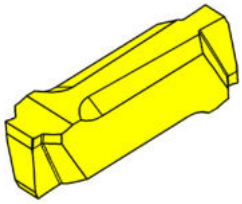

HM-Sorten
Carbide grades

▲ ab Lager
on stock

Δ 4 Wochen
4 weeks

Bestellnummer Part number	w	Nw	t_{max}	a_1	s	t_1	HIS		MG12	P20	TN32
217.1101.25	1,24	1,1	0,2	0,64	2,5	0,19	21702		Δ	Δ	
217.1102.25	1,24	1,1	0,25	0,64	2,5	0,24	21702		Δ	Δ	
217.1103.25	1,24	1,1	0,3	0,64	2,5	0,29	21702		Δ	Δ	
217.1104.25	1,24	1,1	0,35	0,64	2,5	0,33	21702		Δ	Δ	
217.1105.25	1,24	1,1	0,4	0,64	2,5	0,36	21702		Δ	Δ	
217.1306.25	1,44	1,3	0,55	0,54	2,5	0,45	21702			Δ	▲
217.1607.33	1,74	1,6	0,7	0,79	3,3	0,6	21703			Δ	▲
217.1608.33	1,74	1,6	0,85	0,79	3,3	0,75	21703		Δ	Δ	
217.1609.33	1,74	1,6	1	0,79	3,3	0,85	21703				▲
217.1810.33	1,99	1,85	1	0,67	3,3	0,85	21703		Δ	Δ	
217.1812.33	1,99	1,85	1,25	0,67	3,3	1,1	21703			Δ	▲
217.2115.43	2,29	2,15	1,5	1,02	4,3	1,35	21704				▲
217.2616.43	2,79	2,65	1,5	0,77	4,3	1,35	21704				Δ
217.2617.43	2,79	2,65	1,75	0,77	4,3	1,6	21704				▲
217.3118.53	3,29	3,15	1,75	1,02	5,3	1,6	21704				▲
217.4120.53	4,29	4,15	2	0,52	5,3	1,85	21704				▲
217.4125.53	4,29	4,15	2,5	0,52	5,3	2,35	21704		Δ	Δ	
								P	o	●	●
								M	-	-	-
								K	-	-	-
								N	-	-	-
								S	-	-	-
								H	-	-	-

F

Wendeschneidplatte 217
Indexable insert

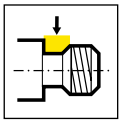

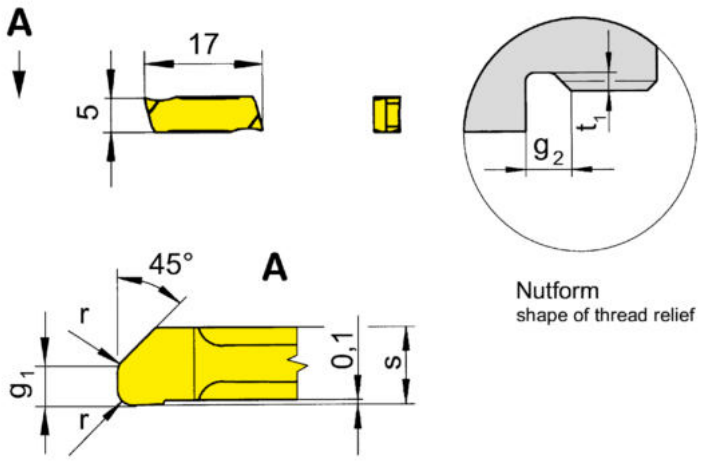

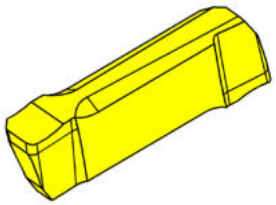

F

R = rechts wie gezeichnet
R = right hand version shown

L = links spiegelbildlich
L = left hand version

HM-Sorten
Carbide grades

▲ ab Lager
on stock

Δ 4 Wochen
4 weeks

Bestellnummer Part number	P	r	t_1	s	g_1	g_2	HIS		P20
R217.1050.17	0,5	0,2	0,5	1,7	1,25	1,75	21701		Δ
R217.1060.27	0,6	0,4	0,55	2,7	1,5	2,05	21702		Δ
R217.1070.27	0,7	0,4	0,6	2,7	1,75	2,35	21702		Δ
R217.1080.27	0,8	0,4	0,7	2,7	2	2,7	21702		Δ
R217.1100.37	1	0,6	0,9	3,7	2,5	3,4	21703		▲
R217.1150.53	1,5	0,8	1,2	5,3	3,8	5	21704		Δ
L217.1050.17	0,5	0,2	0,5	1,7	1,25	1,75	21701		Δ
L217.1060.27	0,6	0,4	0,55	2,7	1,5	2,05	21702		Δ
L217.1070.27	0,7	0,4	0,6	2,7	1,75	2,35	21702		Δ
L217.1080.27	0,8	0,4	0,7	2,7	2	2,7	21702		Δ
L217.1150.53	1,5	0,8	1,2	5,3	3,8	5	21704		Δ

P	●
M	-
K	-
N	-
S	-
H	-

Außenbearbeitung:
Rechte WSP in rechten, linke WSP in linken Klemmhaltern verwenden.
External machining:
Use right hand inserts in right hand toolholders and left hand inserts in left hand toolholders

Innenbearbeitung:
Rechte WSP in linken, linke WSP in rechten Klemmhaltern verwenden.
Internal machining:
Use right hand inserts in left hand toolholders and left hand inserts in right hand toolholders

Wendeschneidplatte 217
Indexable insert

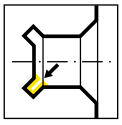

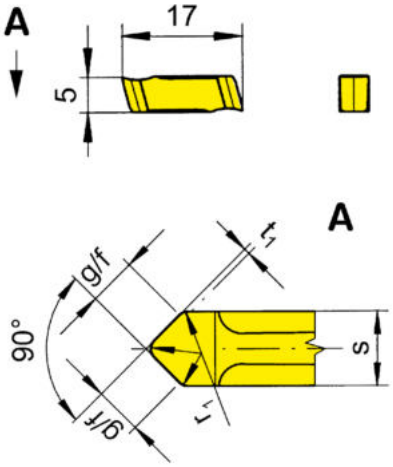

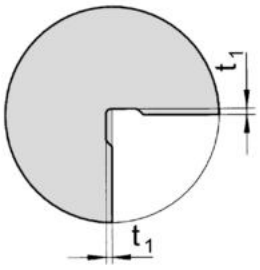

Nutform
shape of thread relief

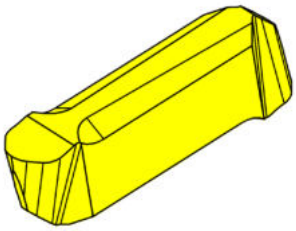

HM-Sorten
Carbide grades

▲ ab Lager
on stock

Δ 4 Wochen
4 weeks

Bestellnummer Part number	r_1	D_{min}	t_1	s	g/f	HIS		P20	TN32
217.0602.24	0,6	20	0,2	2,4	1,7	21702		▲	▲
217.0603.33	0,6	23	0,3	3,3	2,3	21703		▲	
217.1002.30	1	22	0,2	3	2,1	21703		Δ	
217.1004.50	1	27	0,4	5	3,6	21704		Δ	
217.1603.50	1,6	27	0,3	5	3,6	21704		Δ	
							P	●	●
							M	-	-
							K	-	-
							N	-	-
							S	-	-
							H	-	-

F

Wendeschneidplatte 217
Indexable insert

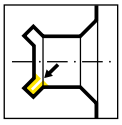

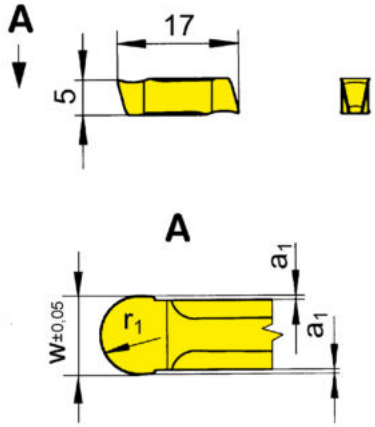

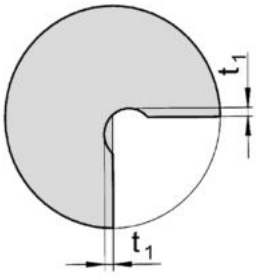

Nutform
shape of thread relief

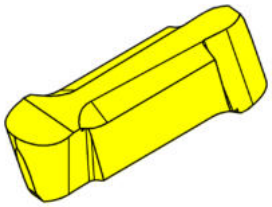

HM-Sorten
Carbide grades

▲ ab Lager
on stock

Δ 4 Wochen
4 weeks

Bestellnummer Part number	w	a_1	D_{min}	t_1	r_1	HIS		K10	P20	TC92	TF45	TI25	TN32	TN35
217.0010.20	2	0,1	20	0,75	1	21702		▲	▲	Δ	Δ	Δ	▲	▲
217.0015.30	3	0,1	20	1	1,5	21703		Δ	▲				▲	▲
217.0020.40	4	0,1	20	1,25	2	21704			▲					▲
217.0025.50	5	0,1	20	1,5	2,5	21704		▲	▲					
							P	●	●	●	●	●	●	●
							M	o	-	-	●	●	-	●
							K	●	-	-	●	●	-	●
							N	●	-	-	●	●	-	●
							S	o	-	-	●	●	-	●
							H	-	-	-	-	-	-	-

F

Kurzklemmhalter
Cartridge

232

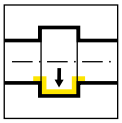

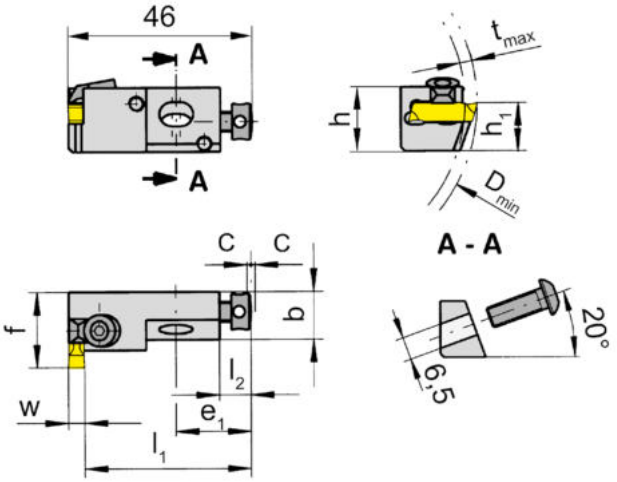

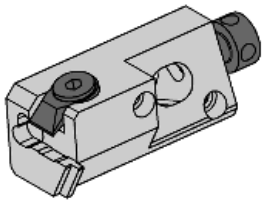

R = rechts wie gezeichnet
R = right hand version shown

L = links spiegelbildlich
L = left hand version

Bestellnummer Part number	h	b	h_1	f	l_1	E_1	l_2	C	D_{min}	t_{max}	HWS
R232.1212.01	16	12	12	19	44,4	19	8	1	40	3	21701
R232.1212.03	16	12	12	19	42,4	19	8	1	40	3	21703
R232.1212.04	16	12	12	19	40,7	19	8	1	40	3	21704

Einbaumaße siehe Folgeseite
Dimensions of seating see following page

F

Ersatzteile
Spare Parts

Kurzklemmhalter Cartridge	**Spannschraube** Clamping Screw	**Schraube** Screw	**Spannelement** Clamping element
R232.1212....	**4.08.913**	**6.20.232**	**8.3**
R232.1212.04	**4.08.913**	**6.20.232**	**8.4**

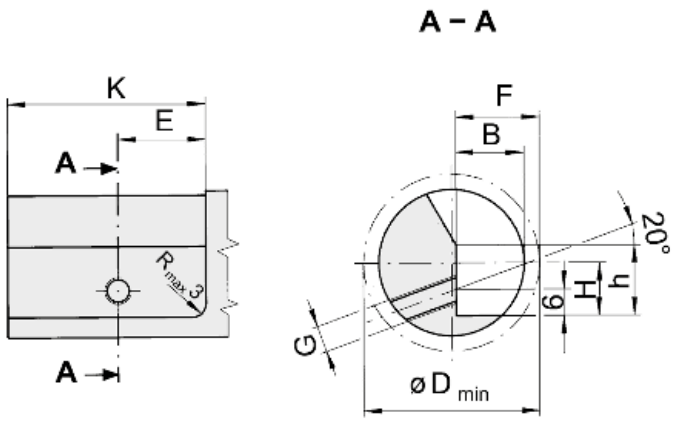

F

Kurzklemmhalter Cartridge	F	G	H	K	E	B	h	D_{min}	Befestigungsschraube Fastening screw
232.1212...	19	M6	12	45	20	15,5	16	40	6.20.232

224

G

Klemmhalter und Schneidplatten

Stechbreite 2 - 6 mm

Toolholder and Inserts

Width of groove 2 - 6 mm

Geometrien und Vorschübe
Geometries and feed rates

Seite/Page
148-152

Klemmhalter
Toolholder
H224/B224

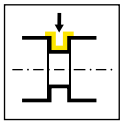

Seite/Page
153-162,
164-171

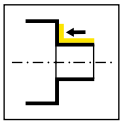

Seite/Page
163

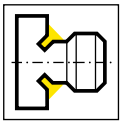

Seite/Page
172

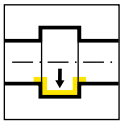

Seite/Page
173-177

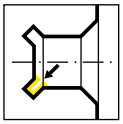

Seite/Page
182-183

Grundhalter
Basic toolholder
B224

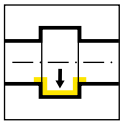

Seite/Page
178-179

Kassette
Cassette
BK224

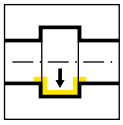

Seite/Page
180-181

G

Wendeschneidplatte
Indexable insert
S224

.3	.5	.A	.D	.C
Seite/Page 184	Seite/Page 185	Seite/Page 186	Seite/Page 187	Seite/Page 188
.ZG	.3V	.EN	.H	.L
Seite/Page 189	Seite/Page 190, 206	Seite/Page 191	Seite/Page 192	Seite/Page 193
.WA	.K	.KF	.NC	.E
Seite/Page 195	Seite/Page 196	Seite/Page 197	Seite/Page 198	Seite/Page 199
.F	.FB	.FY	.WT	.10
Seite/Page 200	Seite/Page 201	Seite/Page 202	Seite/Page 203	Seite/Page 204
.PT				
Seite/Page 205				

Schneidplatte
Insert
S124

.L
Seite/Page 194

G

Geometrien und Vorschübe
Geometries and feed rates

Geometrie Geometry	Werkstoff Material	Vorschubbereich f [mm/U] Feed rate f [mm/rev]	Bearbeitung Machining
.3	P M K N S H	↓ 0,15-0,25 ↔ 0,15-0,40	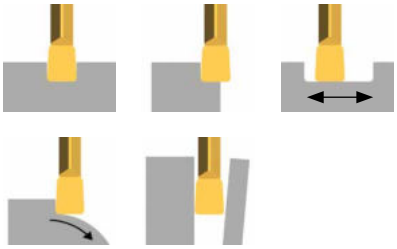
.5	P M K N S H	↓ 0,10-0,45 ↔ 0,15-0,60	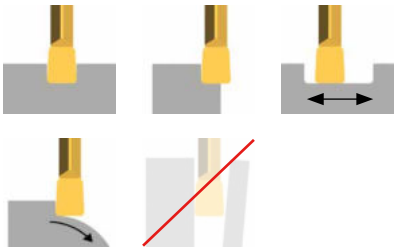
.A	P M K N S H	↓ 0,05-0,30 ↔ 0,10-0,30	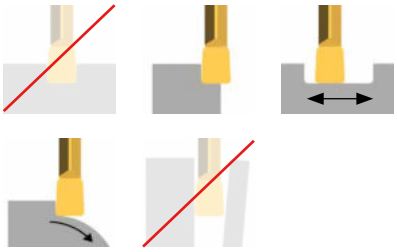
.C	P M K N S H	↓ 0,02-0,10	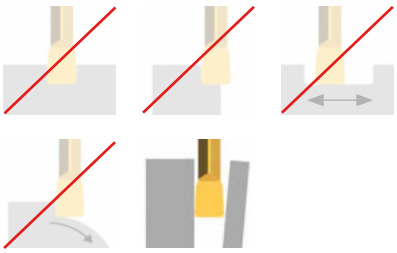
.D	P M K N S H	↓ 0,03-0,15 ↔ 0,05-0,20	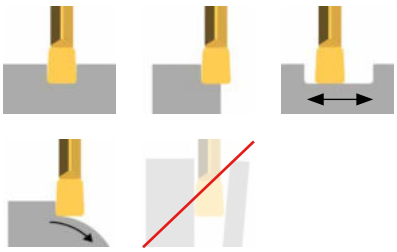

G

Geometrien und Vorschübe
Geometries and feed rates

Geometrie Geometry	Werkstoff Material	Vorschubbereich f [mm/U] Feed rate f [mm/rev]	Bearbeitung Machining
.ZG	P M K N S H	↓ 0,10-0,22 ↔ 0,05-0,20	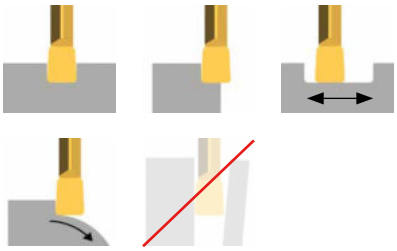
.3V	P M K N S H	↓ 0,05-0,20	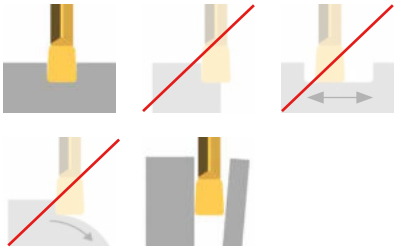
.EN	P M K N S H	↓ 0,10-0,45	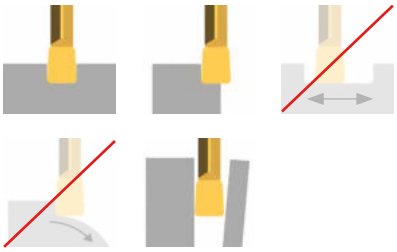
.H	P M K N S H	↓ 0,15-0,25 ↔ 0,10-0,25	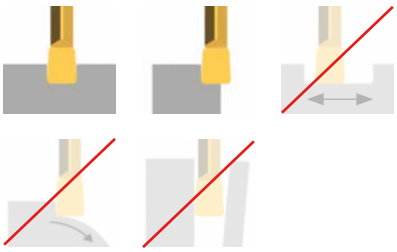
.L	P M K N S H	↓ 0,10-0,22 ↔ 0,05-0,20	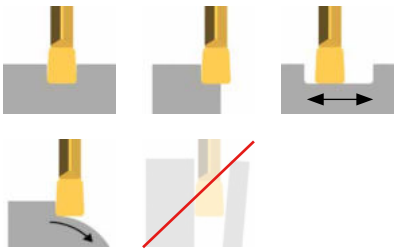

G

Geometrien und Vorschübe
Geometries and feed rates

Geometrie Geometry	Werkstoff Material	Vorschubbereich f [mm/U] Feed rate f [mm/rev]	Bearbeitung Machining
.WA	P M K N S H	↓ 0,07-0,25	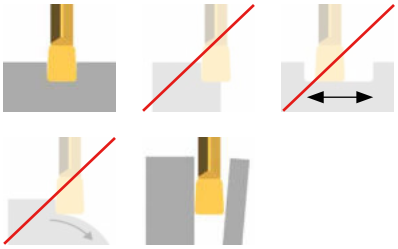
.K	P M K N S H	↓ 0,05-0,25 ↔ 0,05-0,25	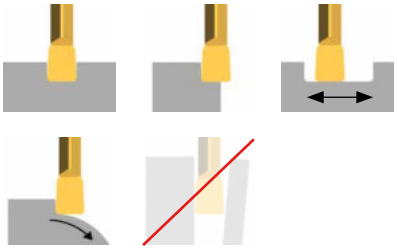
.KF	P M K N S H	↓ 0,10-0,45 ↔ 0,05-0,25	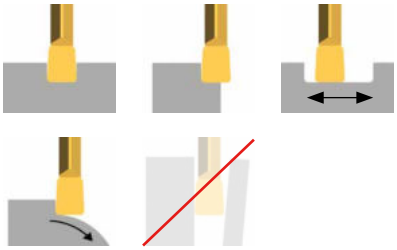
.NC	P M K N S H	↓ 0,02-0,10 ↔ 0,02-0,15	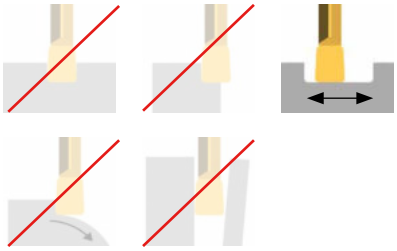
.E	P M K N S H	↓ 0,08-0,30	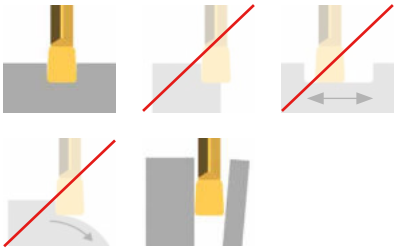

G

Geometrien und Vorschübe
Geometries and feed rates

Geometrie Geometry	Werkstoff Material	Vorschubbereich f [mm/U] Feed rate f [mm/rev]	Bearbeitung Machining
.F	P M K N S H	↓ 0,03-0,15	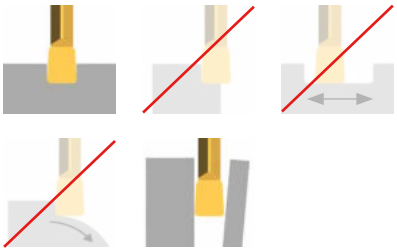
.FB	P M K N S H	↓ 0,02-0,10 ↔ 0,0015-0,07	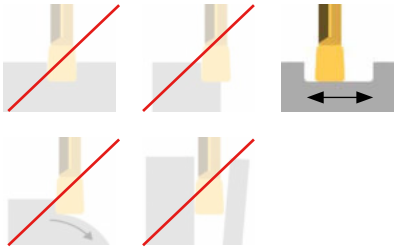
.FY	P M K N S H	↓ 0,03-0,15	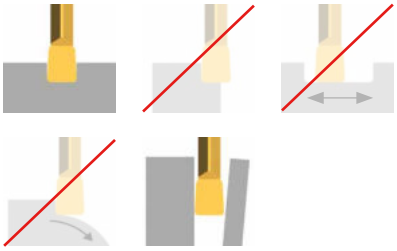
.WT	P M K N S H	↓ 0,06-0,08 ↔ 0,06-0,08	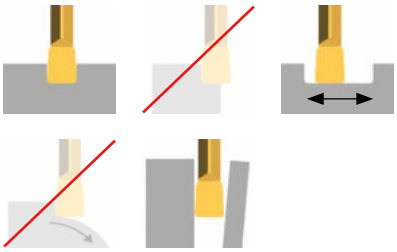
.10	P M K N S H	↓ 0,05-0,15	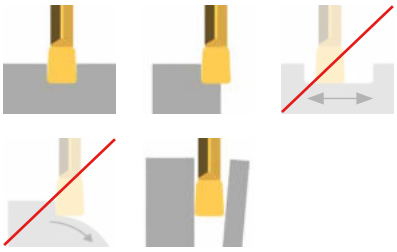

G

Geometrien und Vorschübe
Geometries and feed rates

Geometrie Geometry	Werkstoff Material	Vorschubbereich f [mm/U] Feed rate f [mm/rev]	Bearbeitung Machining
.PT	P M K N S H	0,05-0,2	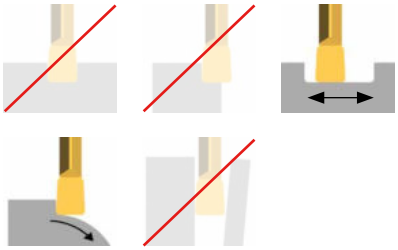

G

Klemmhalter
Toolholder

H224

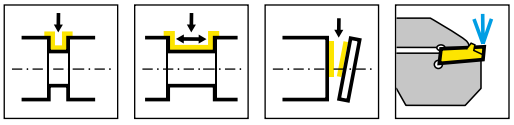

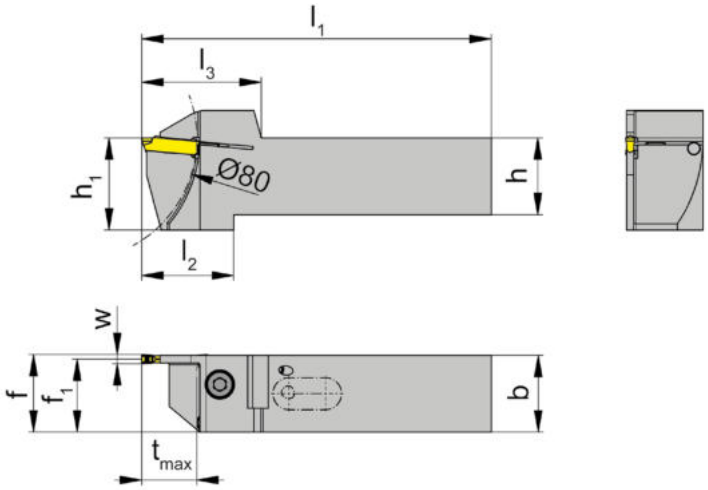

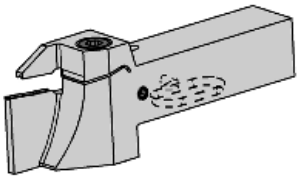

L = links wie gezeichnet
L = left hand version shown

R = rechts spiegelbildlich
R = right hand version

Bestellnummer Part number	h	b	l_1	l_2	l_3	h_1	f_1	f	t_{max}	HWS
RH224.1616.3.23.IK	16	16	87	33	39	25	14,75	f_1+w/2	18	224039
RH224.2020.3.23.IK	20	20	99	30	39	25	18,75	f_1+w/2	18	224039
RH224.2525.3.23.IK	25	25	114	30	39	30	23,75	f_1+w/2	18	224039
LH224.1616.3.23.IK	16	16	87	33	39	25	14,75	f_1+w/2	18	224039
LH224.2020.3.23.IK	20	20	99	30	39	25	18,75	f_1+w/2	18	224039
LH224.2525.3.23.IK	25	25	114	30	39	30	23,75	f_1+w/2	18	224039

w siehe WSP
w see indexable inserts

G

Ersatzteile
Spare Parts

Klemmhalter Toolholder	**Spannschraube** Clamping Screw	**TORX PLUS®-Schlüssel** TORX PLUS® Wrench
R/LH224...	**6.23T25P**	**T25PQ**

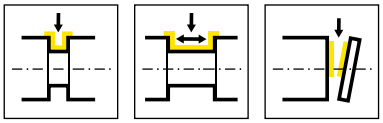

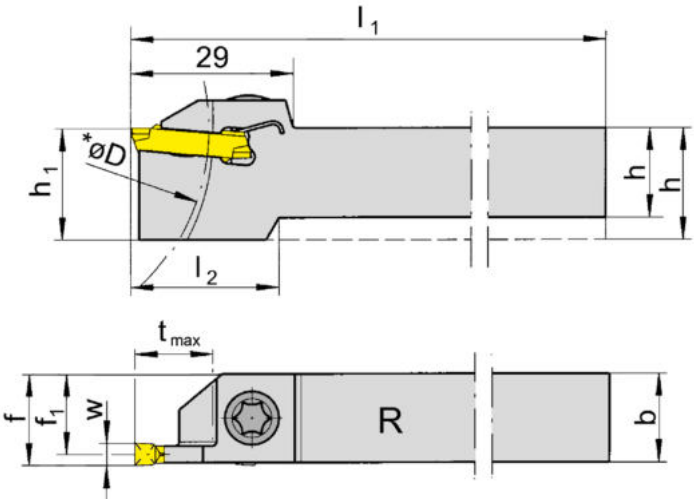

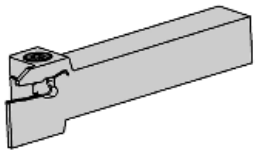

R = rechts wie gezeichnet
R = right hand version shown

L = links spiegelbildlich
L = left hand version

Bestellnummer Part number	h	b	l_1	l_2	h_1	f_1	f	t_{max}	D_{max}	HWS
RH224.1616.01	16	16	125	25	20	15,3	f_1+w/2	14	80	224018
RH224.2020.01	20	20	125	-	20	19,3	f_1+w/2	14	80	224018
RH224.2525.01	25	25	150	-	25	24,3	f_1+w/2	14	80	224018
RH224.1616.02	16	16	125	25	20	15,1	f_1+w/2	14	80	224028
RH224.2020.02	20	20	125	-	20	19,1	f_1+w/2	14	80	224028
RH224.2525.02	25	25	150	-	25	24,1	f_1+w/2	14	80	224028
RH224.1616.03	16	16	125	25	20	14,9	f_1+w/2	14	80	224038
RH224.2020.03	20	20	125	-	20	18,9	f_1+w/2	14	80	224038
RH224.2525.03	25	25	150	-	25	23,9	f_1+w/2	14	80	224038
LH224.1616.01	16	16	125	25	20	15,3	f_1+w/2	14	80	224018
LH224.2020.01	20	20	125	-	20	19,3	f_1+w/2	14	80	224018
LH224.2525.01	25	25	150	-	25	24,3	f_1+w/2	14	80	224018
LH224.1616.02	16	16	125	25	20	15,1	f_1+w/2	14	80	224028
LH224.2020.02	20	20	125	-	20	19,1	f_1+w/2	14	80	224028
LH224.2525.02	25	25	150	-	25	24,1	f_1+w/2	14	80	224028
LH224.1616.03	16	16	125	25	20	14,9	f_1+w/2	14	80	224038
LH224.2020.03	20	20	125	-	20	18,9	f_1+w/2	14	80	224038
LH224.2525.03	25	25	150	-	25	23,9	f_1+w/2	14	80	224038

w siehe WSP
w see indexable inserts

G

Ersatzteile
Spare Parts

Klemmhalter Toolholder	**Spannschraube** Clamping Screw	**TORX PLUS®-Schlüssel** TORX PLUS® Wrench
R/LH224...	**6.23T25P**	**T25PQ**

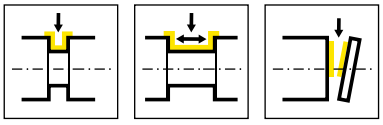

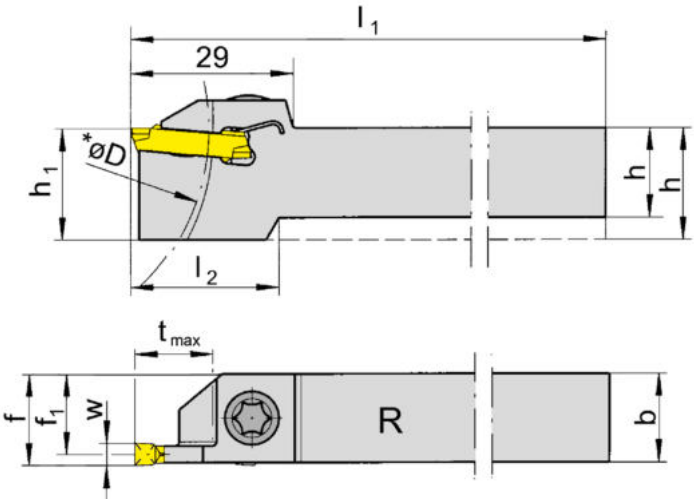

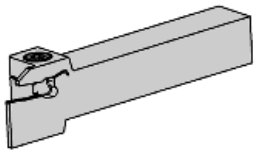

R = rechts wie gezeichnet
R = right hand version shown

L = links spiegelbildlich
L = left hand version

Bestellnummer Part number	h	b	l_1	l_2	h_1	f_1	f	t_{max}	D_{max}	HWS
RH224.1616.04	16	16	125	25	20	14,55	f_1+w/2	14	80	224048
RH224.2020.04	20	20	125	-	20	18,55	f_1+w/2	14	80	224048
RH224.2525.04	25	25	150	-	25	23,55	f_1+w/2	14	80	224048
RH224.1616.05	16	16	125	-	20	18,15	f_1+w/2	14	80	224058
RH224.2020.05	20	20	125	-	20	18,15	f_1+w/2	14	80	224058
RH224.2525.05	25	25	150	-	25	23,15	f_1+w/2	14	80	224058
RH224.2020.06	20	20	125	-	20	17,75	f_1+w/2	14	80	224068
RH224.2525.06	25	25	150	-	25	22,75	f_1+w/2	14	80	224068
LH224.1616.04	16	16	125	25	20	14,55	f_1+w/2	14	80	224048
LH224.2020.04	20	20	125	-	20	18,55	f_1+w/2	14	80	224048
LH224.2525.04	25	25	150	-	25	23,55	f_1+w/2	14	80	224048
LH224.1616.05	16	16	125	-	20	18,15	f_1+w/2	14	80	224058
LH224.2020.05	20	20	125	-	20	18,15	f_1+w/2	14	80	224058
LH224.2525.05	25	25	150	-	25	23,15	f_1+w/2	14	80	224058
LH224.2020.06	20	20	125	-	20	17,75	f_1+w/2	14	80	224068
LH224.2525.06	25	25	150	-	25	22,75	f_1+w/2	14	80	224068

w siehe WSP
w see indexable inserts

G

Ersatzteile
Spare Parts

Klemmhalter Toolholder	**Spannschraube** Clamping Screw	**TORX PLUS®-Schlüssel** TORX PLUS® Wrench
R/LH224...	**6.23T25P**	**T25PQ**

Klemmhalter
Toolholder

H224

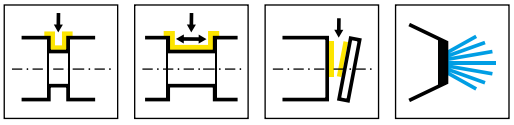

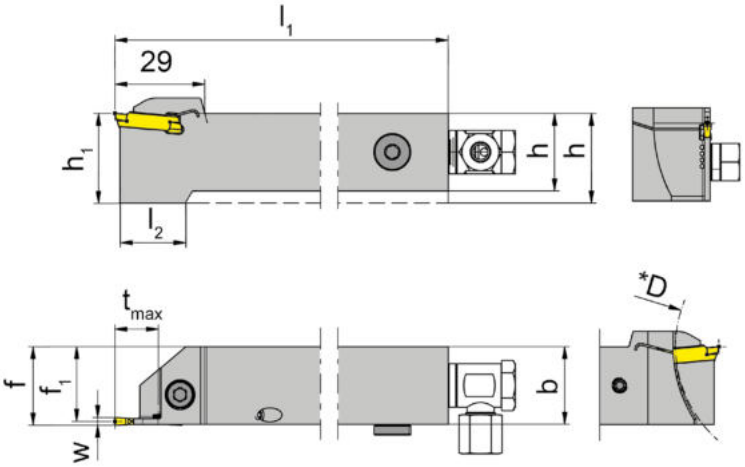

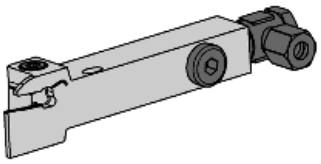

R = rechts wie gezeichnet
R = right hand version shown

L = links spiegelbildlich
L = left hand version

Bestellnummer Part number	h	b	l_1	l_2	h_1	f_1	f	t_{max}	D_{max}	HWS
RH224.1616.01.IK	16	16	125	25	20	15,3	f_1+w/2	14	80	224018
RH224.2020.01.IK	20	20	125	-	20	19,3	f_1+w/2	14	80	224018
RH224.2525.01.IK	25	25	150	-	25	24,3	f_1+w/2	14	80	224018
RH224.1616.02.IK	16	16	125	25	20	15,1	f_1+w/2	14	80	224028
RH224.2020.02.IK	20	20	125	-	20	19,1	f_1+w/2	14	80	224028
RH224.1616.03.IK	16	16	125	25	20	14,9	f_1+w/2	14	80	224038
RH224.2020.03.IK	20	20	125	-	20	18,9	f_1+w/2	14	80	224038
RH224.2525.03.IK	25	25	150	-	25	23,9	f_1+w/2	14	80	224038
LH224.1616.01.IK	16	16	125	25	20	15,3	f_1+w/2	14	80	224018
LH224.2020.01.IK	20	20	125	-	20	19,3	f_1+w/2	14	80	224018
LH224.2525.01.IK	25	25	150	-	25	24,3	f_1+w/2	14	80	224018
LH224.1616.02.IK	16	16	125	25	20	15,1	f_1+w/2	14	80	224028
LH224.2020.02.IK	20	20	125	-	20	19,1	f_1+w/2	14	80	224028
LH224.2525.02.IK	25	25	150	-	25	24,1	f_1+w/2	14	80	224028
LH224.1616.03.IK	16	16	125	25	20	14,9	f_1+w/2	14	80	224038
LH224.2020.03.IK	20	20	125	-	20	18,9	f_1+w/2	14	80	224038
LH224.2525.03.IK	25	25	150	-	25	23,9	f_1+w/2	14	80	224038

w siehe WSP
w see indexable inserts

G

Ersatzteile
Spare Parts

Klemmhalter Toolholder	**Kühlmittelanschluss** Coolant supply	**Spannschraube** Clamping Screw	**TORX PLUS®-Schlüssel** TORX PLUS® Wrench	**Verschlussschraube** Screw Plug
R/LH224...	**004.00.16**	**6.23T25P**	**T25PQ**	**004.00.26**
LH224.2525.02.IK	**004.00.16**	**6.23T25P**	**T25PQ**	**004.00.26**

Klemmhalter
Toolholder

H224

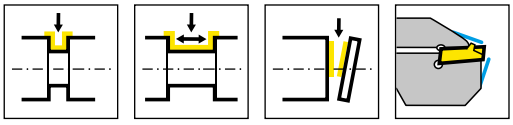

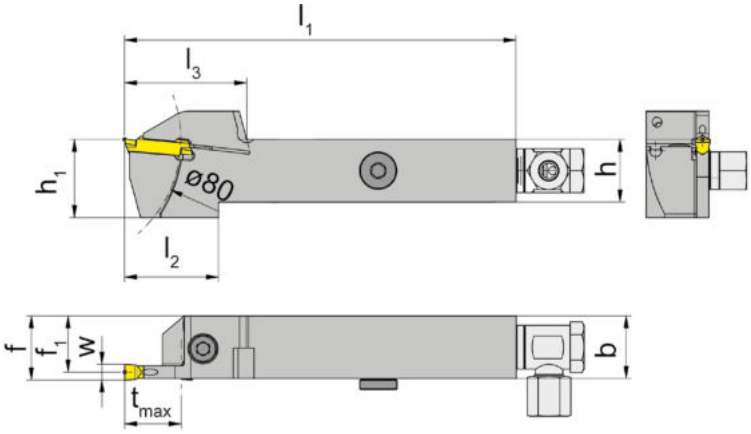

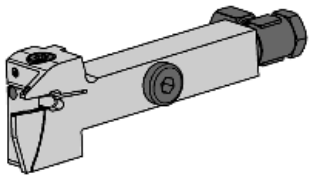

R = rechts wie gezeichnet
R = right hand version shown

L = links spiegelbildlich
L = left hand version

Bestellnummer Part number	h	b	l_1	l_2	l_3	h_1	f_1	f	t_{max}	HWS
RH224.1616.0.03.IK	16	16	125	29	35	25	14,75	f_1+w/2	14	224038
RH224.2020.0.03.IK	20	20	125	26	35	25	18,75	f_1+w/2	14	224038
RH224.2525.0.03.IK	25	25	150	26	35	30	23,75	f_1+w/2	14	224038
RH224.1616.0.04.IK	16	16	125	29	35	25	14,3	f_1+w/2	14	224048
RH224.2020.0.04.IK	20	20	125	26	35	25	18,3	f_1+w/2	14	224048
RH224.1616.0.05.IK	16	16	125	29	35	25	13,95	f_1+w/2	14	224058
RH224.2020.0.05.IK	20	20	125	26	35	25	17,95	f_1+w/2	14	224058
RH224.2525.0.05.IK	25	25	150	26	35	30	22,95	f_1+w/2	14	224058
LH224.1616.0.03.IK	16	16	125	29	35	25	14,75	f_1+w/2	14	224038
LH224.2020.0.03.IK	20	20	125	26	35	25	18,75	f_1+w/2	14	224038
LH224.2525.0.03.IK	25	25	150	26	35	30	23,75	f_1+w/2	14	224038
LH224.1616.0.04.IK	16	16	125	29	35	25	14,3	f_1+w/2	14	224048
LH224.2020.0.04.IK	20	20	125	26	35	25	18,3	f_1+w/2	14	224048
LH224.1616.0.05.IK	16	16	125	29	35	25	13,95	f_1+w/2	14	224058
LH224.2525.0.05.IK	25	25	150	26	35	30	22,95	f_1+w/2	14	224058

w siehe WSP
w see indexable inserts

G

Ersatzteile
Spare Parts

Klemmhalter Toolholder	**Kühlmittelanschluss** Coolant supply	**Spannschraube** Clamping Screw	**TORX PLUS®-Schlüssel** TORX PLUS® Wrench	**Verschlussschraube** Screw Plug
R/LH224...	**004.00.16**	**6.23T25P**	**T25PQ**	**004.00.26**

Klemmhalter
Toolholder

H224

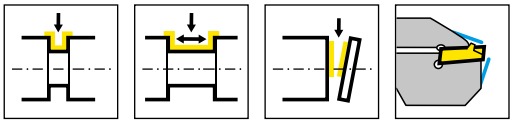

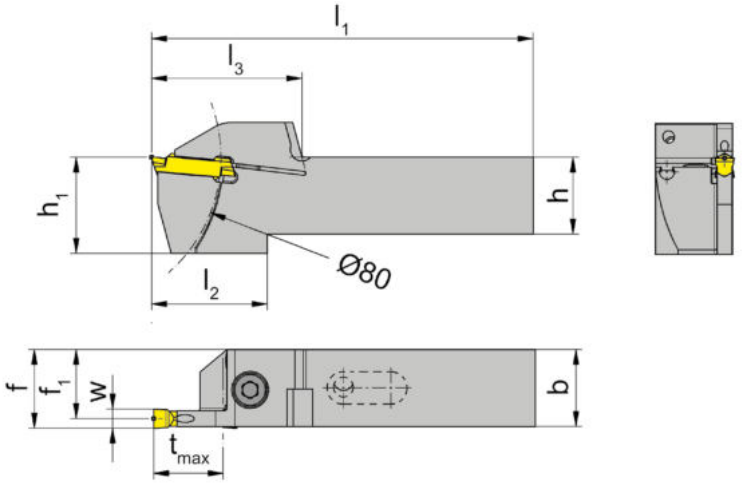

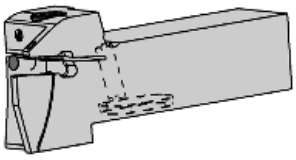

R = rechts wie gezeichnet
R = right hand version shown

L = links spiegelbildlich
L = left hand version

Bestellnummer Part number	h	b	l_1	l_2	l_3	h_1	f_1	f	t_{max}	HWS
RH224.1616.2.03.IK	16	16	83	29	35	25	14,75	f_1+w/2	14	224038
RH224.1616.2.04.IK	16	16	83	29	35	25	14,3	f_1+w/2	14	224048
RH224.2020.2.03.IK	20	20	95	26	35	25	18,75	f_1+w/2	14	224038
RH224.2020.2.04.IK	20	20	95	26	35	25	18,3	f_1+w/2	14	224048
RH224.2020.2.05.IK	20	20	95	26	35	25	17,95	f_1+w/2	14	224058
RH224.2525.2.03.IK	25	25	110	26	35	30	23,75	f_1+w/2	14	224038
RH224.2525.2.04.IK	25	25	110	26	35	30	23,3	f_1+w/2	14	224048
RH224.2525.2.05.IK	25	25	110	26	35	30	22,95	f_1+w/2	14	224058
LH224.1616.2.03.IK	16	16	83	29	35	25	14,75	f_1+w/2	14	224038
LH224.1616.2.04.IK	16	16	83	29	35	25	14,3	f_1+w/2	14	224048
LH224.1616.2.05.IK	16	16	83	29	35	25	13,95	f_1+w/2	14	224058
LH224.2020.2.03.IK	20	20	95	26	35	25	18,75	f_1+w/2	14	224038
LH224.2020.2.04.IK	20	20	95	26	35	25	18,3	f_1+w/2	14	224048
LH224.2020.2.05.IK	20	20	95	26	35	25	17,95	f_1+w/2	14	224058
LH224.2525.2.03.IK	25	25	110	26	35	30	23,75	f_1+w/2	14	224038
LH224.2525.2.04.IK	25	25	110	26	35	30	23,3	f_1+w/2	14	224048
LH224.2525.2.05.IK	25	25	110	26	35	30	22,95	f_1+w/2	14	224058

w siehe WSP
w see indexable inserts

G

Ersatzteile
Spare Parts

Klemmhalter Toolholder	**Spannschraube** Clamping Screw	**TORX PLUS®-Schlüssel** TORX PLUS® Wrench
R/LH224...	**6.23T25P**	**T25PQ**
LH224.1616.2.05.IK	**6.23T25P**	**T25PQ**

Klemmhalter
Toolholder

H224

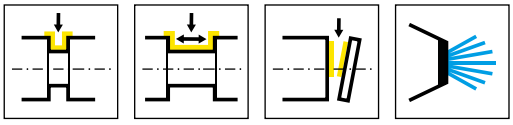

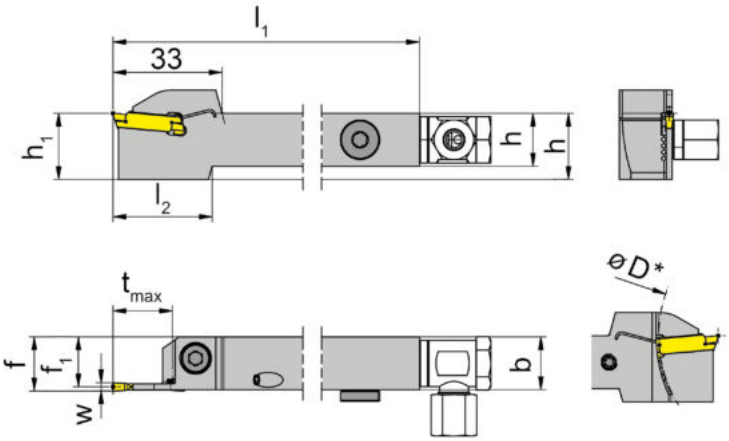

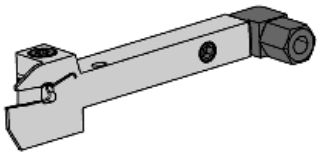

R = rechts wie gezeichnet
R = right hand version shown

L = links spiegelbildlich
L = left hand version

Bestellnummer Part number	h	b	l_1	l_2	h_1	f_1	f	t_{max}	D_{max}	HWS
RH224.1212.21.IK	12	12	125	33	20	11,3	f_1+w/2	18	80	224018
RH224.1616.21.IK	16	16	125	30	20	15,3	f_1+w/2	18	80	224018
RH224.2020.21.IK	20	20	125	-	20	19,3	f_1+w/2	18	80	224018
RH224.2525.21.IK	25	25	150	-	25	24,3	f_1+w/2	18	80	224018
RH224.1616.22.IK	16	16	125	30	20	15,1	f_1+w/2	18	80	224028
RH224.2020.22.IK	20	20	125	-	20	19,1	f_1+w/2	18	80	224028
RH224.2525.22.IK	25	25	150	-	25	24,1	f_1+w/2	18	80	224028
RH224.1212.23.IK	12	12	125	33	20	10,9	f_1+w/2	18	80	224038
RH224.1616.23.IK	16	16	125	30	20	14,9	f_1+w/2	18	80	224038
RH224.2020.23.IK	20	20	125	-	20	18,9	f_1+w/2	18	80	224038
RH224.2525.23.IK	25	25	150	-	25	23,9	f_1+w/2	18	80	224038
LH224.1212.21.IK	12	12	125	33	20	11,3	f_1+w/2	18	80	224018
LH224.1616.21.IK	16	16	125	30	20	15,3	f_1+w/2	18	80	224018
LH224.2020.21.IK	20	20	125	-	20	19,3	f_1+w/2	18	80	224018
LH224.2525.21.IK	25	25	150	-	25	24,3	f_1+w/2	18	80	224018
LH224.1212.22.IK	12	12	125	33	20	11,1	f_1+w/2	18	80	224028
LH224.1616.22.IK	16	16	125	30	20	15,1	f_1+w/2	18	80	224028
LH224.2020.22.IK	20	20	125	-	20	19,1	f_1+w/2	18	80	224028
LH224.2525.22.IK	25	25	150	-	25	24,1	f_1+w/2	18	80	224028
LH224.1212.23.IK	12	12	125	33	20	10,9	f_1+w/2	18	80	224038
LH224.1616.23.IK	16	16	125	30	20	14,9	f_1+w/2	18	80	224038
LH224.2020.23.IK	20	20	125	-	20	18,9	f_1+w/2	18	80	224038
LH224.2525.23.IK	25	25	150	-	25	23,9	f_1+w/2	18	80	224038

w siehe WSP
w see indexable inserts

G

Ersatzteile
Spare Parts

Klemmhalter Toolholder	**Kühlmittelanschluss** Coolant supply	**Spannschraube** Clamping Screw	**TORX PLUS®-Schlüssel** TORX PLUS® Wrench	**Verschlussschraube** Screw Plug
R/LH224.12....	**004.00.22**	**6.23T25P**	**T25PQ**	
R/LH224.16.../20.../25...	**004.00.16**	**6.23T25P**	**T25PQ**	**004.00.26**
LH224.2525.23.IK	**004.00.61**	**6.23T25P**	**T25PQ**	

Klemmhalter
Toolholder

H224

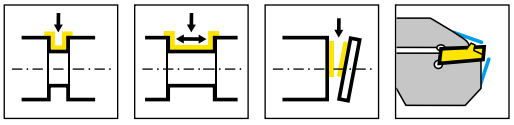

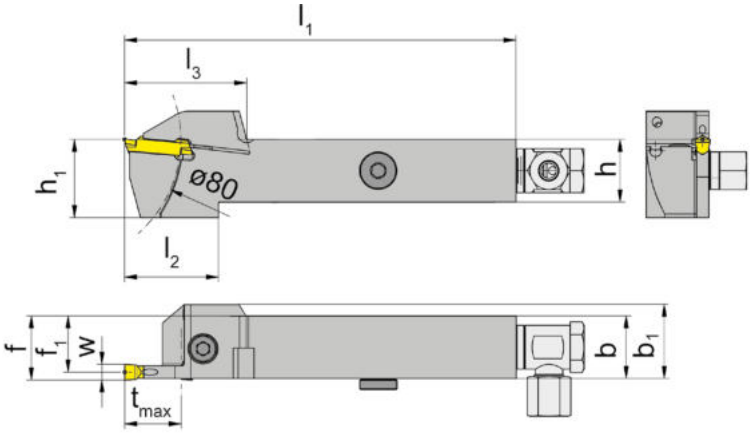

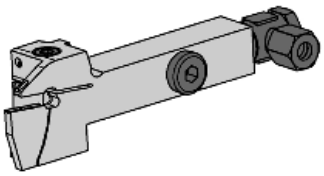

R = rechts wie gezeichnet
R = right hand version shown

L = links spiegelbildlich
L = left hand version

Bestellnummer Part number	h	b	l_1	l_2	l_3	h_1	b_1	f_1	f	t_{max}	HWS
RH224.1616.0.23.IK	16	16	125	33	39	25	20	14,75	f_1+w/2	18	224038
RH224.2020.0.23.IK	20	20	125	30	39	25	-	18,75	f_1+w/2	18	224038
RH224.2525.0.23.IK	25	25	150	30	39	30	-	23,75	f_1+w/2	18	224038
RH224.1616.0.24.IK	16	16	125	33	39	25	20	14,3	f_1+w/2	18	224048
RH224.2020.0.24.IK	20	20	125	30	39	25	-	18,3	f_1+w/2	18	224048
RH224.2525.0.24.IK	25	25	150	30	39	30	-	23,3	f_1+w/2	18	224048
RH224.1616.0.25.IK	16	16	125	33	39	25	20	13,95	f_1+w/2	18	224058
RH224.2020.0.25.IK	20	20	125	30	39	25	-	17,95	f_1+w/2	18	224058
RH224.2525.0.25.IK	25	25	150	30	39	30	-	23,95	f_1+w/2	18	224058
LH224.1616.0.23.IK	16	16	125	33	39	25	20	14,75	f_1+w/2	18	224038
LH224.2020.0.23.IK	20	20	125	30	39	25	-	18,75	f_1+w/2	18	224038
LH224.2525.0.23.IK	25	25	150	30	39	30	-	23,75	f_1+w/2	18	224038
LH224.1616.0.24.IK	16	16	125	33	39	25	20	14,3	f_1+w/2	18	224048
LH224.2020.0.24.IK	20	20	125	30	39	25	-	18,3	f_1+w/2	18	224048
LH224.2525.0.24.IK	25	25	150	30	39	30	-	23,3	f_1+w/2	18	224048
LH224.1616.0.25.IK	16	16	125	33	39	25	20	13,95	f_1+w/2	18	224058
LH224.2020.0.25.IK	20	20	125	30	39	25	-	17,95	f_1+w/2	18	224058
LH224.2525.0.25.IK	25	25	150	30	39	30	-	23,95	f_1+w/2	18	224058

w siehe WSP
w see indexable inserts

G

Ersatzteile
Spare Parts

Klemmhalter Toolholder	**Kühlmittelanschluss** Coolant supply	**Spannschraube** Clamping Screw	**TORX PLUS®-Schlüssel** TORX PLUS® Wrench	**Verschlussschraube** Screw Plug
R/LH224...	**004.00.16**	**6.23T25P**	**T25PQ**	**004.00.26**

Klemmhalter
Toolholder

H224

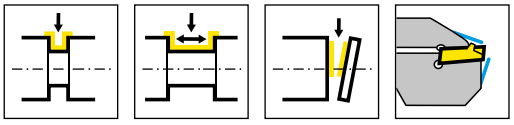

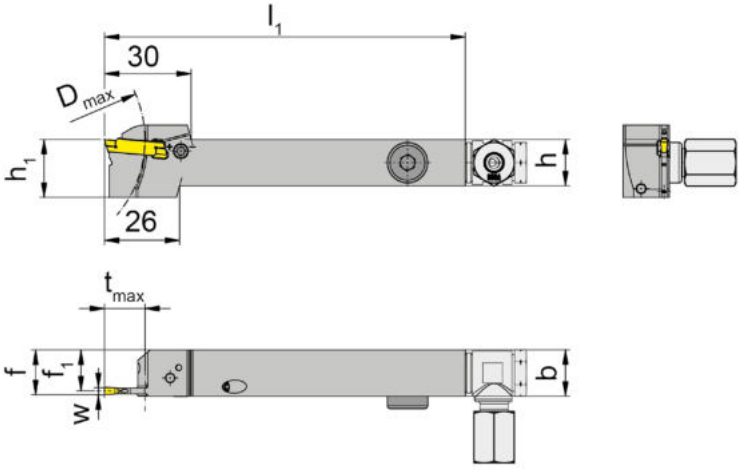

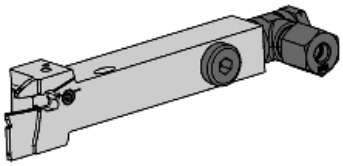

R = rechts wie gezeichnet
R = right hand version shown

L = links spiegelbildlich
L = left hand version

Bestellnummer Part number	h	b	l_1	h_1	f_1	f	D_{max}	t_{max}	HWS
RH224.1616.05.62.IK	16	16	125	16	14,2	f_1+w/2	80	14	224028
RH224.1616.05.63.IK	16	16	125	16	14,2	f_1+w/2	80	14	224038
LH224.1616.05.62.IK	16	16	125	16	14,2	f_1+w/2	80	14	224028
LH224.1616.05.63.IK	16	16	125	16	14,2	f_1+w/2	80	14	224038

w siehe WSP
w see indexable inserts

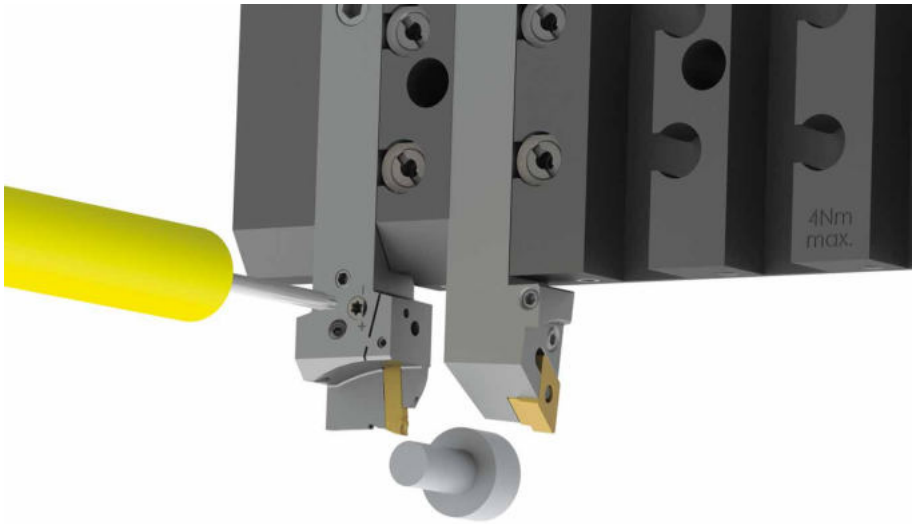

Ersatzteile
Spare Parts

Klemmhalter Toolholder	**Kühlmittelanschluss** Coolant supply	**Verschlussschraube** Screw Plug
R/LH224...	**004.00.16**	**004.00.26**

G

Klemmhalter
Toolholder

H224

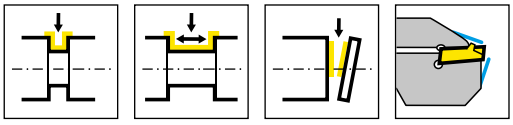

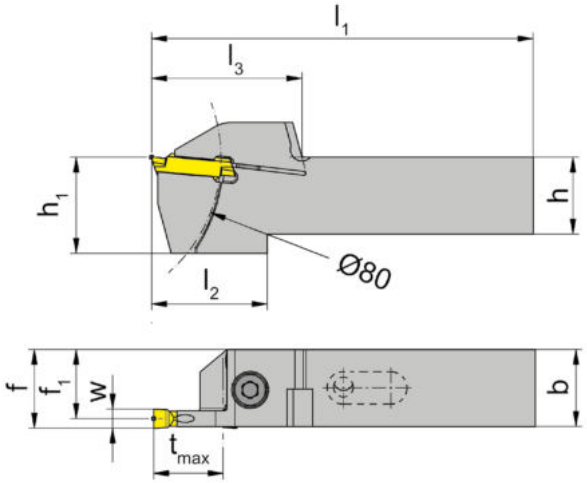

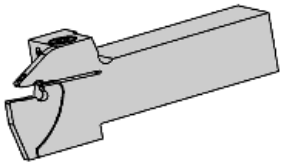

R = rechts wie gezeichnet
R = right hand version shown

L = links spiegelbildlich
L = left hand version

Bestellnummer Part number	h	b	l_1	l_2	l_3	h_1	f_1	f	t_{max}	HWS
RH224.1616.2.23.IK	16	16	87	33	39	25	14,75	f_1+w/2	18	224038
RH224.1616.2.24.IK	16	16	87	33	39	25	14,3	f_1+w/2	18	224048
RH224.1616.2.25.IK	16	16	87	33	39	25	13,95	f_1+w/2	18	224058
RH224.2020.2.23.IK	20	20	99	30	39	25	18,75	f_1+w/2	18	224038
RH224.2020.2.24.IK	20	20	99	30	39	25	18,3	f_1+w/2	18	224048
RH224.2020.2.25.IK	20	20	99	30	39	25	17,95	f_1+w/2	18	224058
RH224.2525.2.23.IK	25	25	114	30	39	30	23,75	f_1+w/2	18	224038
RH224.2525.2.24.IK	25	25	114	30	39	30	23,3	f_1+w/2	18	224048
RH224.2525.2.25.IK	25	25	114	30	39	30	22,95	f_1+w/2	18	224058
LH224.1616.2.23.IK	16	16	87	33	39	25	14,75	f_1+w/2	18	224038
LH224.1616.2.24.IK	16	16	87	33	39	25	14,3	f_1+w/2	18	224048
LH224.1616.2.25.IK	16	16	87	33	39	25	13,95	f_1+w/2	18	224058
LH224.2020.2.23.IK	20	20	99	30	39	25	18,75	f_1+w/2	18	224038
LH224.2020.2.24.IK	20	20	99	30	39	25	18,3	f_1+w/2	18	224048
LH224.2020.2.25.IK	20	20	99	30	39	25	17,95	f_1+w/2	18	224058
LH224.2525.2.23.IK	25	25	114	30	39	30	23,75	f_1+w/2	18	224038
LH224.2525.2.24.IK	25	25	114	30	39	30	23,3	f_1+w/2	18	224048
LH224.2525.2.25.IK	25	25	114	30	39	30	22,95	f_1+w/2	18	224058

w siehe WSP
w see indexable inserts

G

Ersatzteile
Spare Parts

Klemmhalter Toolholder	**Spannschraube** Clamping Screw	**TORX PLUS®-Schlüssel** TORX PLUS® Wrench
R/LH224...	**6.23T25P**	**T25PQ**

Klemmhalter
Toolholder

H224

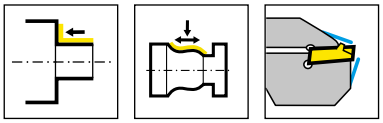

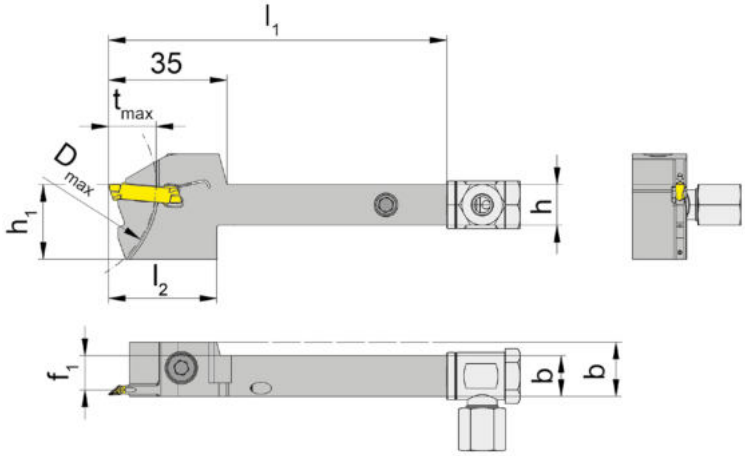

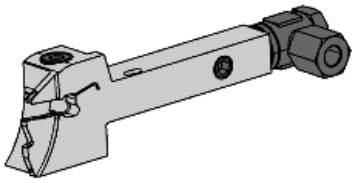

R = rechts wie gezeichnet
R = right hand version shown

L = links wie gezeichnet
L = left hand version shown

Bestellnummer Part number	h	b	l_1	l_2	h_1	b_1	f_1	D_{max}	t_{max}	HWS
RH224.1212.S.6.03.IK	12	12	100	32	22	16	10,05	60	14	224038
RH224.1616.S.6.03.IK	16	16	125	29	25	16	14,05	60	14	224038
LH224.1212.S.6.03.IK	12	12	100	32	22	16	10,05	60	14	224038
LH224.1616.S.6.03.IK	16	16	125	29	25	16	14,05	60	14	224038

G

Ersatzteile
Spare Parts

Klemmhalter Toolholder	**Kühlmittelanschluss** Coolant supply	**Spannschraube** Clamping Screw	**TORX PLUS®-Schlüssel** TORX PLUS® Wrench	**Verschlussschraube** Screw Plug
R/LH224.1212.S.6.03.IK	**004.00.22**	**6.23T25P**	**T25PQ**	
R/LH224.1616.S.6.03.IK	**004.00.16**	**6.23T25P**	**T25PQ**	**004.00.26**

Klemmhalter
Toolholder

H224

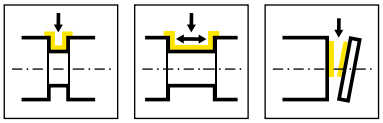

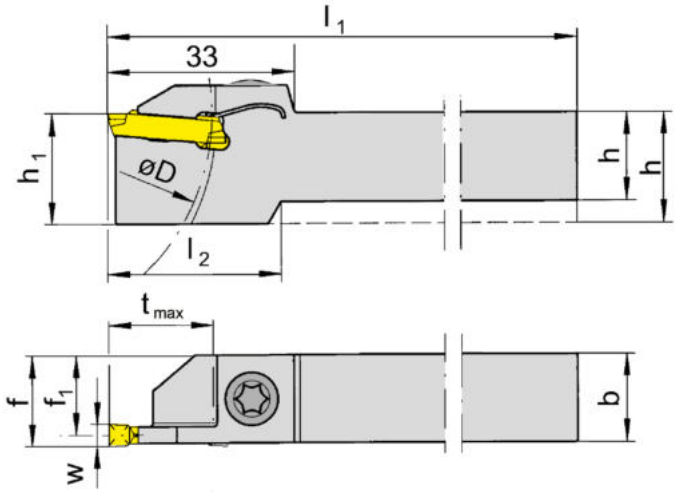

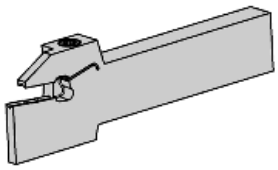

R = rechts wie gezeichnet
R = right hand version shown

L = links spiegelbildlich
L = left hand version

Bestellnummer Part number	h	b	l_1	l_2	h_1	f_1	f	t_{max}	D_{max}	HWS
RH224.1616.21	16	16	125	30	20	15,3	f_1+w/2	18	80	224018
RH224.1212.21	12	12	125	33	20	11,3	f_1+w/2	18	80	224018
RH224.2020.21	20	20	125	-	20	19,3	f_1+w/2	18	80	224018
RH224.2525.21	25	25	150	-	25	24,3	f_1+w/2	18	80	224018
RH224.1608.02	16	8	100	30	20	7,1	f_1+w/2	14	80	224028
RH224.1616.22	16	16	125	30	20	15,1	f_1+w/2	18	80	224028
RH224.2020.22	20	20	125	-	20	19,1	f_1+w/2	18	80	224028
RH224.2525.22	25	25	150	-	25	24,1	f_1+w/2	18	80	224028
RH224.1212.22	12	12	125	33	20	11,1	f_1+w/2	18	80	224028
RH224.1608.23	16	8	100	30	20	6,9	f_1+w/2	18	80	224038
RH224.1616.23	16	16	125	30	20	14,9	f_1+w/2	18	80	224038
RH224.2020.23	20	20	125	-	20	18,9	f_1+w/2	18	80	224038
RH224.2525.23	25	25	150	-	25	23,9	f_1+w/2	18	80	224038
RH224.1212.23	12	12	125	33	20	10,9	f_1+w/2	18	80	224038
LH224.1212.21	12	12	125	33	20	11,3	f_1+w/2	18	80	224018
LH224.1616.21	16	16	125	30	20	15,3	f_1+w/2	18	80	224018
LH224.2020.21	20	20	125	-	20	19,3	f_1+w/2	18	80	224018
LH224.2525.21	25	25	150	-	25	24,3	f_1+w/2	18	80	224018
LH224.1616.22	16	16	125	30	20	15,1	f_1+w/2	18	80	224028
LH224.2020.22	20	20	125	-	20	19,1	f_1+w/2	18	80	224028
LH224.1212.22	12	12	125	33	20	11,1	f_1+w/2	18	80	224028
LH224.2525.22	25	25	150	-	25	24,1	f_1+w/2	18	80	224028
LH224.1608.23	16	8	100	30	20	6,9	f_1+w/2	18	80	224038
LH224.1616.23	16	16	125	30	20	14,9	f_1+w/2	18	80	224038
LH224.2020.23	20	20	125	-	20	18,9	f_1+w/2	18	80	224038
LH224.2525.23	25	25	150	-	25	23,9	f_1+w/2	18	80	224038
LH224.1212.23	12	12	125	33	20	10,9	f_1+w/2	18	80	224038

w siehe WSP
w see indexable inserts

Ersatzteile
Spare Parts

Klemmhalter Toolholder	**Spannschraube** Clamping Screw	**TORX PLUS®-Schlüssel** TORX PLUS® Wrench
R/LH224...	**6.23T25P**	**T25PQ**
RH224.1608.02	**4.15T15P**	**T15PL**
R/LH224.1608.23	**4.15T15P**	**T15PQ**

Klemmhalter
Toolholder

H224

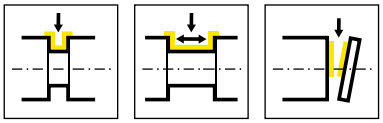

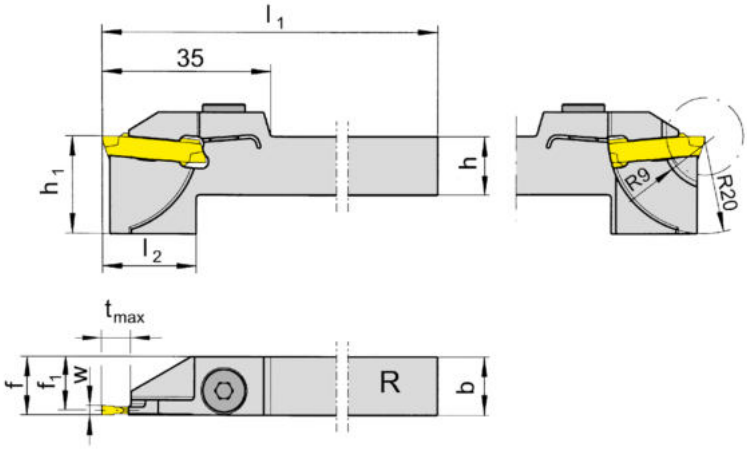

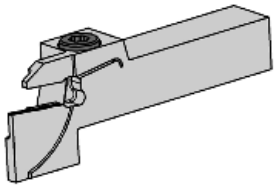

R = rechts wie gezeichnet
R = right hand version shown

Bestellnummer Part number	h	b	l_1	l_2	h_1	f_1	f	t_{max}	HWS
RH224.1212.81	12	12	95	19,5	20	11,1	f_1+w/2	8,2	224018

w siehe WSP
w see indexable inserts

G

Ersatzteile
Spare Parts

Klemmhalter Toolholder	**Spannschraube** Clamping Screw	**TORX PLUS®-Schlüssel** TORX PLUS® Wrench
RH224.1212.81	**6.17T25P**	**T25PQ**

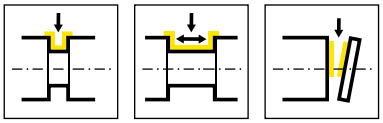

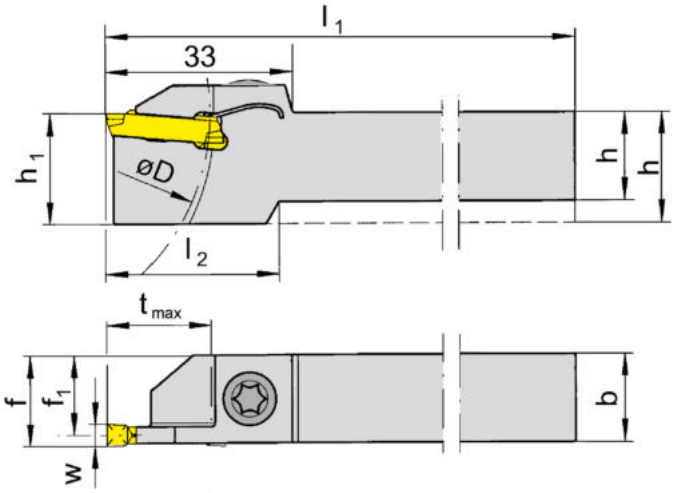

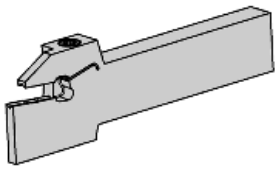

R = rechts wie gezeichnet
R = right hand version shown

L = links spiegelbildlich
L = left hand version

Bestellnummer Part number	h	b	l_1	h_1	f_1	f	t_{max}	D_{max}	HWS
RH224.1616.24	16	16	125	20	14,55	f_1+w/2	18	80	224048
RH224.2020.24	20	20	125	20	18,55	f_1+w/2	18	80	224048
RH224.2525.24	25	25	150	25	23,5	f_1+w/2	18	80	224048
RH224.1616.25	16	16	125	20	14,15	f_1+w/2	18	80	224058
RH224.2020.25	20	20	125	20	18,15	f_1+w/2	18	80	224058
RH224.2525.25	25	25	150	25	23,15	f_1+w/2	18	80	224058
RH224.1616.26	16	16	125	20	13,75	f_1+w/2	18	80	224068
RH224.2020.26	20	20	125	20	17,75	f_1+w/2	18	80	224068
RH224.2525.26	25	25	150	25	22,75	f_1+w/2	18	80	224068
LH224.1608.24	16	8	100	16	6,55	f_1+w/2	18	80	224048
LH224.1616.24	16	16	125	20	14,55	f_1+w/2	18	80	224048
LH224.2020.24	20	20	125	20	18,55	f_1+w/2	18	80	224048
LH224.2525.24	25	25	150	25	23,55	f_1+w/2	18	80	224048
LH224.1616.25	16	16	125	20	14,15	f_1+w/2	18	80	224058
LH224.2020.25	20	20	125	20	18,15	f_1+w/2	18	80	224058
LH224.2525.25	25	25	150	25	23,15	f_1+w/2	18	80	224058
LH224.1616.26	16	16	125	20	13,75	f_1+w/2	18	80	224068
LH224.2020.26	20	20	125	20	17,75	f_1+w/2	18	80	224068
LH224.2525.26	25	25	150	25	22,75	f_1+w/2	18	80	224068

w siehe WSP
w see indexable inserts

G

Ersatzteile
Spare Parts

Klemmhalter Toolholder	**Spannschraube** Clamping Screw	**TORX PLUS®-Schlüssel** TORX PLUS® Wrench
LH224.1608.24	**4.15T15P**	**T15PQ**
R/LH224...	**6.23T25P**	**T25PQ**

Klemmhalter
Toolholder

H224

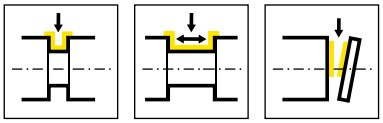

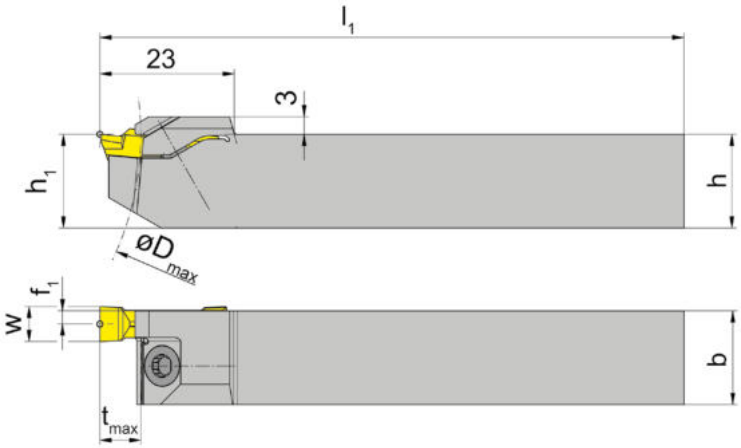

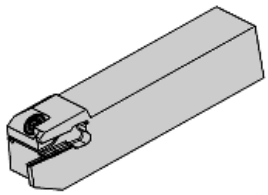

L = links wie gezeichnet
L = left hand version shown

R = rechts spiegelbildlich
R = right hand version

Bestellnummer Part number	h	b	l_1	h_1	f_1	t_{max}	D_{max}	HWS
RH224.1212.61	12	12	100	12	0,7	7	100	224018
RH224.1616.61	16	16	100	16	0,7	7	100	224018
RH224.2020.61	20	20	100	20	0,7	7	100	224018
RH224.1212.62	12	12	100	12	0,9	7	100	224028
RH224.1616.62	16	16	100	16	0,9	7	100	224028
RH224.1212.63	12	12	100	12	1,1	7	100	224038
RH224.1616.63	16	16	100	16	1,1	7	100	224038
RH224.2020.62	20	20	100	20	0,9	7	100	224028
RH224.1212.64	12	12	100	12	1,45	7	100	224048
RH224.1616.64	16	16	100	16	1,45	7	100	224048
RH224.2020.63	20	20	100	20	1,1	7	100	224038
RH224.2020.64	20	20	100	20	1,45	7	100	224048
LH224.1212.61	12	12	100	12	0,7	7	100	224018
LH224.1616.61	16	16	100	16	0,7	7	100	224018
LH224.2020.61	20	20	100	20	0,7	7	100	224018
LH224.1212.62	12	12	100	12	0,9	7	100	224028
LH224.1212.63	12	12	100	12	1,1	7	100	224038
LH224.2020.62	20	20	100	20	0,9	7	100	224028
LH224.1616.63	16	16	100	16	1,1	7	100	224038
LH224.1212.64	12	12	100	12	1,45	7	100	224048
LH224.1616.64	16	16	100	16	1,45	7	100	224048
LH224.2020.63	20	20	100	20	1,1	7	100	224038
LH224.2020.64	20	20	100	20	1,45	7	100	224048

w siehe WSP
w see indexable inserts

G

Ersatzteile
Spare Parts

Klemmhalter Toolholder	**Spannschraube** Clamping Screw	**TORX PLUS®-Schlüssel** TORX PLUS® Wrench
R/LH224...	**4.12T15EP**	**T15PL**

Klemmhalter
Toolholder

H224

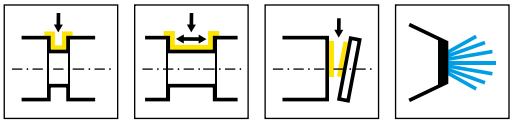

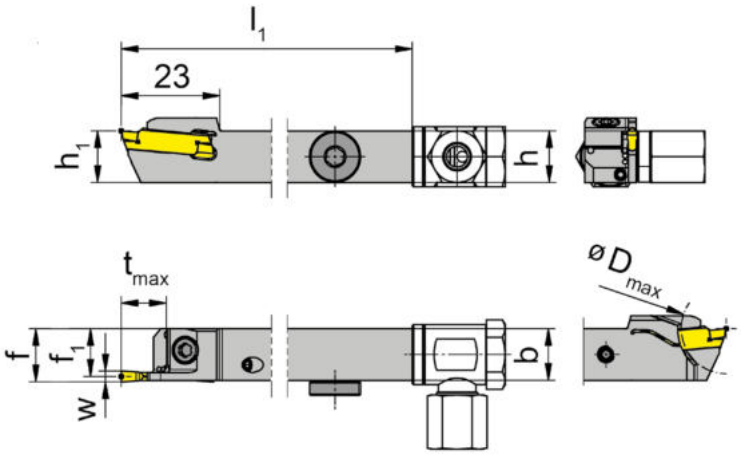

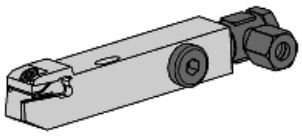

R = rechts wie gezeichnet
R = right hand version shown

L = links spiegelbildlich
L = left hand version

Bestellnummer Part number	h	b	l_1	h_1	f_1	f	t_{max}	D_{max}	HWS
RH224.1212.61.IK	12	12	100	12	0,7	f_1+w/2	7	100	224018
RH224.1616.61.IK	16	16	100	16	0,7	f_1+w/2	7	100	224018
RH224.2020.61.IK	20	20	100	20	0,7	f_1+w/2	7	100	224018
RH224.1212.62.IK	12	12	100	12	0,9	f_1+w/2	7	100	224028
RH224.1616.62.IK	16	16	100	16	0,9	f_1+w/2	7	100	224028
RH224.1212.63.IK	12	12	100	12	1,1	f_1+w/2	7	100	224038
RH224.1616.63.IK	16	16	100	16	1,1	f_1+w/2	7	100	224038
RH224.2020.63.IK	20	20	100	20	1,1	f_1+w/2	7	100	224038
LH224.1212.61.IK	12	12	100	12	0,7	f_1+w/2	7	100	224018
LH224.1616.61.IK	16	16	100	16	0,7	f_1+w/2	7	100	224018
LH224.1616.62.IK	16	16	100	16	0,9	f_1+w/2	7	100	224028
LH224.2020.62.IK	20	20	100	20	0,9	f_1+w/2	7	100	224028
LH224.1212.63.IK	12	12	100	12	1,1	f_1+w/2	7	100	224038
LH224.1616.63.IK	16	16	100	16	1,1	f_1+w/2	7	100	224038
LH224.2020.63.IK	20	20	100	20	1,1	f_1+w/2	7	100	224038

w siehe WSP
w see indexable inserts

G

Ersatzteile
Spare Parts

Klemmhalter Toolholder	**Spannschraube** Clamping Screw	**Kühlmittelanschluss** Coolant supply	**TORX PLUS®-Schlüssel** TORX PLUS® Wrench	**Verschlussschraube** Screw Plug
R/LH224.1212...	**4.12T15EP**	**004.00.22**	**T15PQ**	
R/LH224...	**4.12T15EP**	**004.00.16**	**T15PQ**	**004.00.26**

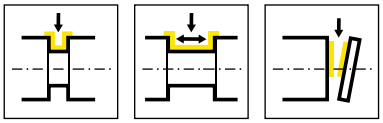

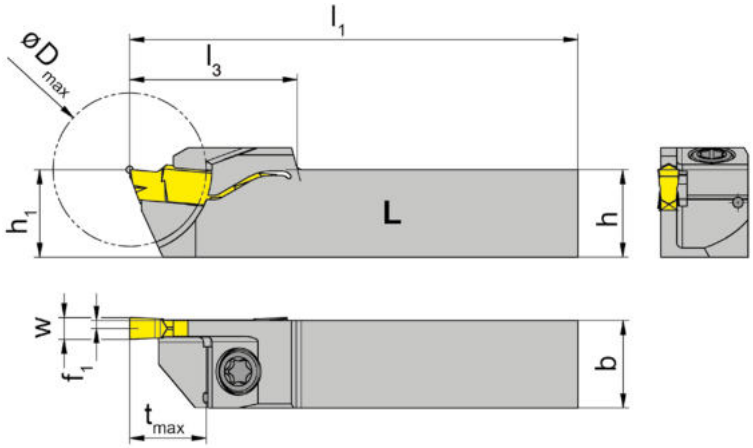

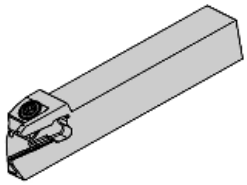

L = links wie gezeichnet
L = left hand version shown

R = rechts spiegelbildlich
R = right hand version

Bestellnummer Part number	h	b	l_1	l_3	h_1	f_1	t_{max}	D_{max}	HWS
RH224.1212.20.61	12	12	100	23	12	0,7	10,5	21	224018
RH224.1212.20.62	12	12	100	23	12	0,9	10,5	21	224028
RH224.1212.20.63	12	12	100	23	12	1,1	10,5	21	224038
LH224.1212.20.61	12	12	100	23	12	0,7	10,5	21	224018
LH224.1212.20.62	12	12	100	23	12	0,9	10,5	21	224028
LH224.1212.20.63	12	12	100	23	12	1,1	10,5	21	224038

w siehe WSP
w see indexable inserts

G

Ersatzteile
Spare Parts

Klemmhalter Toolholder	**Spannschraube** Clamping Screw	**TORX PLUS®-Schlüssel** TORX PLUS® Wrench
R/LH224...	**4.12T15EP**	**T15PQ**

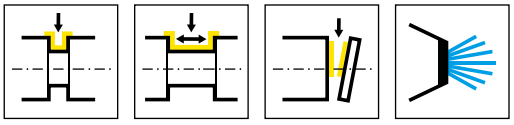

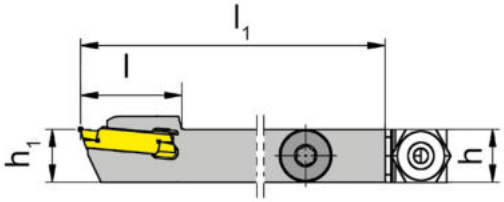

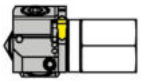

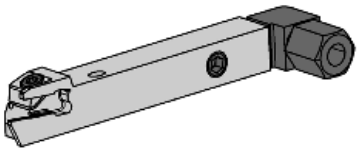

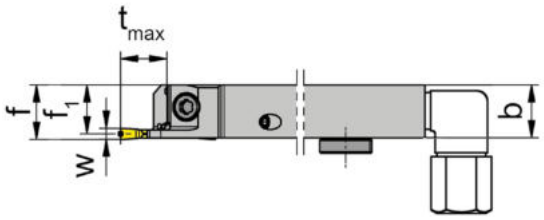

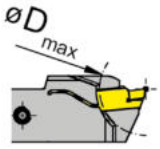

R = rechts wie gezeichnet
R = right hand version shown

L = links spiegelbildlich
L = left hand version

Bestellnummer Part number	h	b	l_1	l_3	h_1	f_1	f	t_{max}	D_{max}	HWS
RH224.1212.20.61.IK	12	12	100	23	12	0,7	f_1+w/2	10,5	21	224018
RH224.1212.20.62.IK	12	12	100	23	12	0,9	f_1+w/2	10,5	21	224028
RH224.1212.20.63.IK	12	12	100	23	12	1,1	f_1+w/2	10,5	21	224038
LH224.1212.20.61.IK	12	12	100	23	12	0,7	f_1+w/2	10,5	21	224018
LH224.1212.20.63.IK	12	12	100	23	12	1,1	f_1+w/2	10,5	21	224038

w siehe WSP
w see indexable inserts

G

Ersatzteile
Spare Parts

Klemmhalter Toolholder	**Spannschraube** Clamping Screw	**Kühlmittelanschluss** Coolant supply	**TORX PLUS®-Schlüssel** TORX PLUS® Wrench
R/LH224...	**4.12T15EP**	**004.00.22**	**T15PL**

Klemmhalter
Toolholder

H224

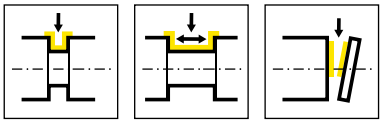

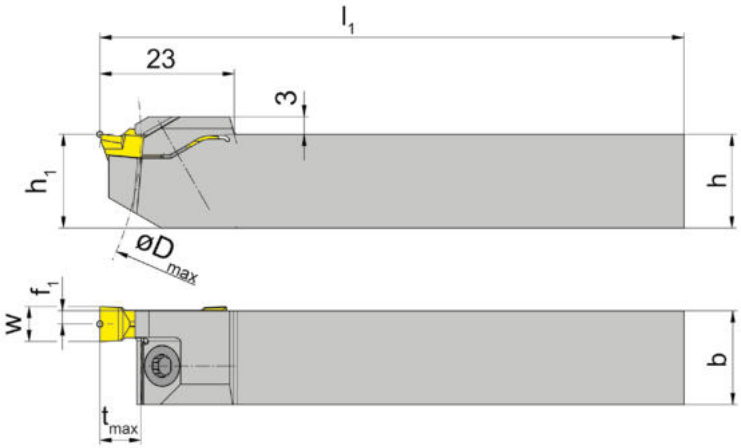

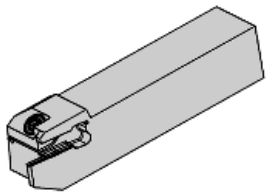

L = links wie gezeichnet
L = left hand version shown

R = rechts spiegelbildlich
R = right hand version

Bestellnummer Part number	h	b	l_1	h_1	f_1	t_{max}	D_{max}	HWS
RH224.2020.65	20	20	100	20	1,85	7	100	224058
RH224.1616.65	16	16	100	16	1,85	7	100	224058
RH224.2020.66	20	20	100	20	2,25	7	100	224068
RH224.1616.66	16	20	125	20	2,25	7	100	224068
LH224.2020.65	20	20	100	20	1,85	7	100	224058
LH224.1616.65	16	16	100	16	1,85	7	100	224058
LH224.2020.66	20	20	100	20	2,25	7	100	224068
LH224.1616.66	16	16	100	16	2,25	7	100	224068

w siehe WSP
w see indexable inserts

G

Ersatzteile
Spare Parts

Klemmhalter Toolholder	**Spannschraube** Clamping Screw	**TORX PLUS®-Schlüssel** TORX PLUS® Wrench
R/LH224...	**5.13T20EP**	**T20PQ**

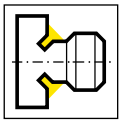

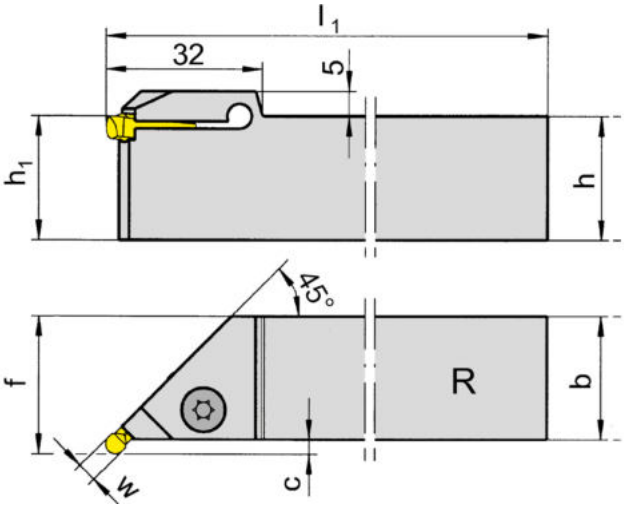

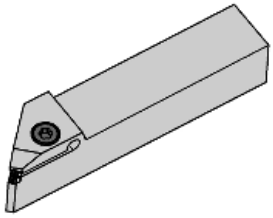

R = rechts wie gezeichnet
R = right hand version shown

L = links spiegelbildlich
L = left hand version

Bestellnummer Part number	h	b	l_1	h_1	f	C	Schneidbreite Width of groove	HWS
RH224.4520.02	20	20	125	20	23	2,5	2,0-2,8	224028
RH224.4525.02	25	25	150	25	28	2,5	2,0-2,8	224028
RH224.4520.04	20	20	125	20	23	2,5	2,8-4,4	224048
RH224.4525.04	25	25	150	25	28	2,5	2,8-4,4	224048
RH224.4520.06	20	20	125	20	23,5	3	4,4-6,1	224068
RH224.4525.06	25	25	150	25	28,5	3	4,4-6,1	224068
LH224.4520.02	20	20	125	20	23	2,5	2,0-2,8	224028
LH224.4525.02	25	25	150	25	28	2,5	2,0-2,8	224028
LH224.4520.04	20	20	125	20	23	2,5	2,8-4,4	224048
LH224.4525.04	25	25	150	25	28	2,5	2,8-4,4	224048
LH224.4520.06	20	20	125	20	23,5	3	4,4-6,1	224068
LH224.4525.06	25	25	150	25	28,5	3	4,4-6,1	224068

w und Dmin siehe WSP
w and Dmin see indexable inserts

G

Ersatzteile
Spare Parts

Klemmhalter Toolholder	**Spannschraube** Clamping Screw	**TORX PLUS®-Schlüssel** TORX PLUS® Wrench
R/LH224...	**6.23T25P**	**T25PQ**

Klemmhalter
Toolholder

B224

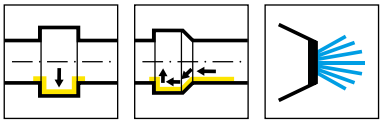

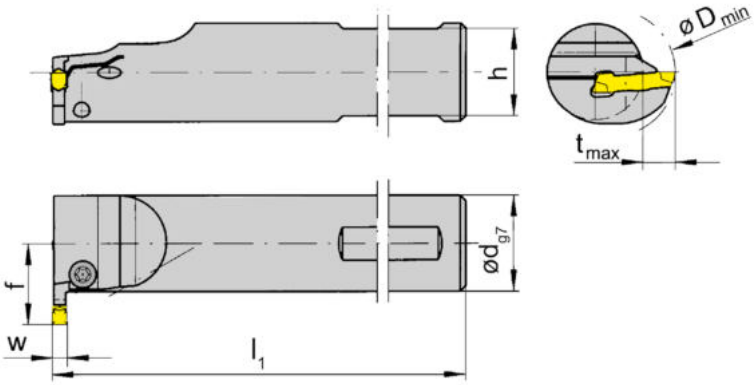

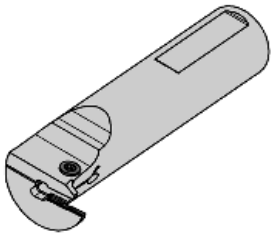

R = rechts wie gezeichnet
R = right hand version shown

L = links spiegelbildlich
L = left hand version

Bestellnummer Part number	d	l_1	h	f	t_{max}	D_{min}	HWS
RB224.0020.0.01	20	130	18	18,5	8	30	224018
RB224.0020.0.02	20	130	18	18,5	8	30	224028
RB224.0020.0.03	20	130	18	18,5	8	30	224038
RB224.0020.0.04	20	130	18	18,5	8	30	224048
RB224.0025.0.01	25	130	23	21	8	35	224018
RB224.0025.0.02	25	130	23	21	8	35	224028
RB224.0025.0.03	25	130	23	21	8	35	224038
RB224.0025.0.04	25	130	23	21	8	35	224048
RB224.0032.0.03	32	150	30	24,5	8	42	224038
RB224.0032.0.04	32	150	30	24,5	8	42	224048
LB224.0020.0.01	20	130	18	18,5	8	30	224018
LB224.0020.0.02	20	130	18	18,5	8	30	224028
LB224.0020.0.03	20	130	18	18,5	8	30	224038
LB224.0020.0.04	20	130	18	18,5	8	30	224048
LB224.0025.0.01	25	130	23	21	8	35	224018
LB224.0025.0.02	25	130	23	21	8	35	224028
LB224.0025.0.03	25	130	23	21	8	35	224038
LB224.0025.0.04	25	130	23	21	8	35	224048
LB224.0032.0.03	32	150	30	24,5	8	42	224038
LB224.0032.0.04	32	150	30	24,5	8	42	224048

w siehe WSP
w see indexable inserts

G

Ersatzteile
Spare Parts

Klemmhalter Toolholder	**Spannschraube** Clamping Screw	**TORX PLUS®-Schlüssel** TORX PLUS® Wrench
R/LB224...	**5.13T20EP**	**T20PQ**

Klemmhalter
Toolholder

B224

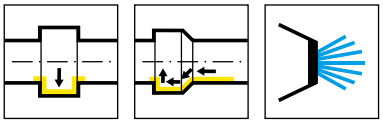

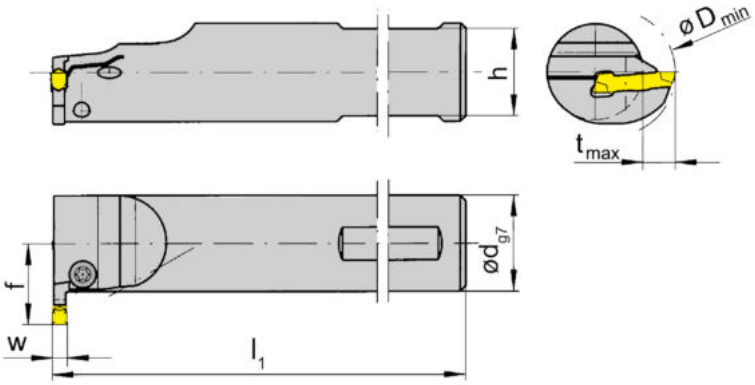

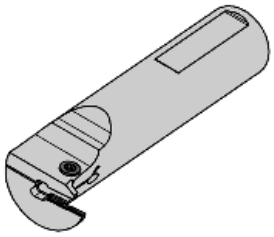

R = rechts wie gezeichnet
R = right hand version shown

L = links spiegelbildlich
L = left hand version

Bestellnummer Part number	d	l_1	h	f	t_{max}	D_{min}	HWS
RB224.0020.0.05	20	130	18	18,5	8	30	224058
RB224.0025.0.05	25	130	23	21	8	35	224058
RB224.0025.0.06	25	130	23	21	8	35	224068
RB224.0032.0.05	32	150	30	24,5	8	42	224058
RB224.0032.0.06	32	150	30	24,5	8	42	224068
LB224.0020.0.05	20	130	18	18,5	8	30	224058
LB224.0025.0.05	25	130	23	21	8	35	224058
LB224.0025.0.06	25	130	23	21	8	35	224068
LB224.0032.0.05	32	150	30	24,5	8	42	224058
LB224.0032.0.06	32	150	30	24,5	8	42	224068

w siehe WSP
w see indexable inserts

G

Ersatzteile
Spare Parts

Klemmhalter Toolholder	**Spannschraube** Clamping Screw	**TORX PLUS®-Schlüssel** TORX PLUS® Wrench
R/LB224...	**5.13T20EP**	**T20PQ**

Klemmhalter
Toolholder

B224

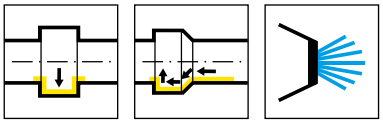

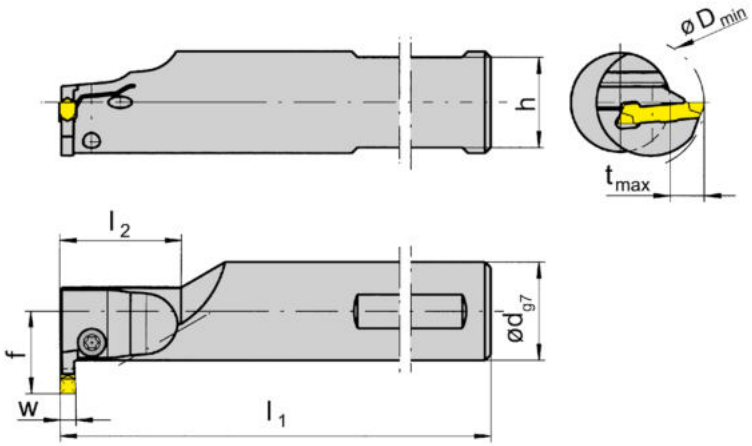

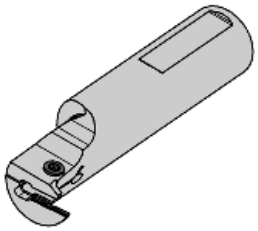

R = rechts wie gezeichnet
R = right hand version shown

L = links spiegelbildlich
L = left hand version

Bestellnummer Part number	d	l_1	l_2	h	f	t_{max}	D_{min}	HWS
RB224.0020.1.01	20	130	30	18	18,5	8	28	224018
RB224.0025.1.01	25	130	30	23	21	8	28	224018
RB224.0020.1.02	20	130	30	18	18,5	8	28	224028
RB224.0025.1.02	25	130	30	23	21	8	28	224028
RB224.0020.1.03	20	130	30	18	18,5	8	28	224038
RB224.0025.1.03	25	130	30	23	21	8	28	224038
RB224.0032.1.03	32	150	30	30	24,5	8	28	224038
RB224.0020.1.04	20	130	30	18	18,5	8	28	224048
RB224.0025.1.04	25	130	30	23	21	8	28	224048
RB224.0032.1.04	32	150	30	30	24,5	8	28	224048
RB224.0025.1.05	25	130	30	23	21	8	28	224058
RB224.0032.1.05	32	150	30	30	24,5	8	28	224058
RB224.0025.1.06	25	130	30	23	21	8	28	224068
RB224.0032.1.06	32	150	30	30	24,5	8	28	224068
LB224.0020.1.01	20	130	30	18	18,5	8	28	224018
LB224.0025.1.01	25	130	30	23	21	8	28	224018
LB224.0020.1.02	20	130	30	18	18,5	8	28	224028
LB224.0025.1.02	25	130	30	23	21	8	28	224028
LB224.0020.1.03	20	130	30	18	18,5	8	28	224038
LB224.0025.1.03	25	130	30	23	21	8	28	224038
LB224.0032.1.03	32	150	30	30	24,5	8	28	224038
LB224.0020.1.04	20	130	30	18	18,5	8	28	224048
LB224.0025.1.04	25	130	30	23	21	8	28	224048
LB224.0032.1.04	32	150	30	30	24,5	8	28	224048
LB224.0025.1.05	25	130	30	23	21	8	28	224058
LB224.0032.1.05	32	150	30	30	24,5	8	28	224058
LB224.0025.1.06	25	130	30	23	21	8	28	224068
LB224.0032.1.06	32	150	30	30	24,5	8	28	224068

w siehe WSP
w see indexable inserts

Ersatzteile
Spare Parts

Klemmhalter Toolholder	**Spannschraube** Clamping Screw	**TORX PLUS®-Schlüssel** TORX PLUS® Wrench
R/LB224...	**5.13T20EP**	**T20PQ**

G

Klemmhalter
Toolholder

B224

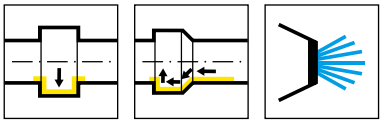

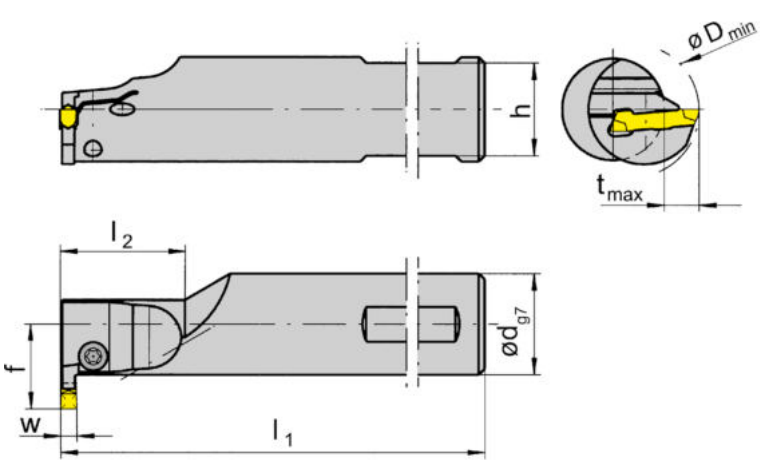

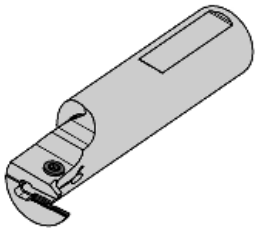

R = rechts wie gezeichnet
R = right hand version shown

L = links spiegelbildlich
L = left hand version

Bestellnummer Part number	d	l_1	l_2	h	f	t_{max}	D_{min}	HWS
RB224.0025.1.13	25	130	30	23	23,5	10	32	224038
RB224.0032.1.13	32	150	30	30	28	11	32	224038
RB224.0025.1.14	25	130	30	23	23,5	10	32	224048
RB224.0032.1.14	32	150	30	30	28	11	32	224048
RB224.0032.1.15	32	150	30	30	28	11	32	224058
RB224.0040.1.25	40	180	30	38	34	13	38	224058
RB224.0032.1.16	32	150	30	30	28	11	32	224068
RB224.0040.1.26	40	180	30	38	34	13	38	224068
LB224.0025.1.13	25	130	30	23	23,5	10	32	224038
LB224.0032.1.13	32	150	30	30	28	11	32	224038
LB224.0025.1.14	25	130	30	23	23,5	10	32	224048
LB224.0032.1.14	32	150	30	30	28	11	32	224048
LB224.0032.1.15	32	150	30	30	28	11	32	224058
LB224.0040.1.25	40	180	30	38	34	13	38	224058
LB224.0032.1.16	32	150	30	30	28	11	32	224068
LB224.0040.1.26	40	180	30	38	34	13	38	224068

w siehe WSP
w see indexable inserts

G

Ersatzteile
Spare Parts

Klemmhalter Toolholder	**Spannschraube** Clamping Screw	**TORX PLUS®-Schlüssel** TORX PLUS® Wrench
R/LB224...	**5.13T20EP**	**T20PQ**

Klemmhalter
Toolholder

B224

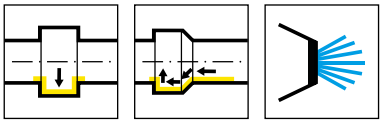

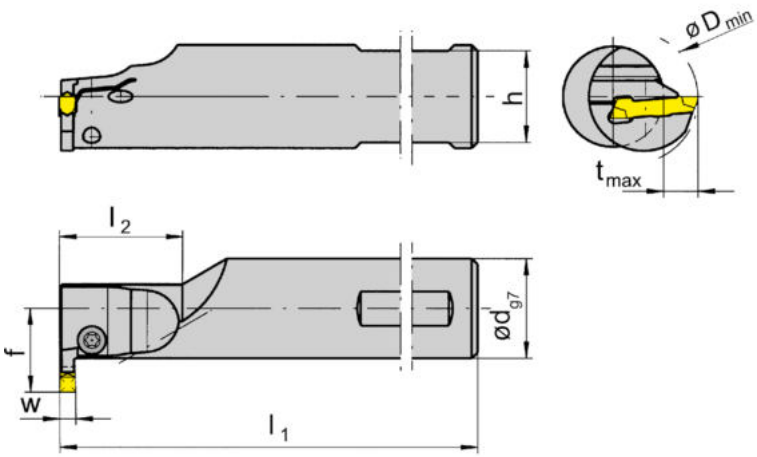

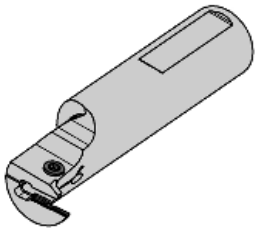

R = rechts wie gezeichnet
R = right hand version shown

L = links spiegelbildlich
L = left hand version

Bestellnummer Part number	d	l_1	l_2	h	f	t_{max}	D_{min}	HWS
RB224.0020.2.01	20	130	45	18	18,5	8	28	224018
RB224.0025.2.01	25	150	50	23	21	8	28	224018
RB224.0020.2.02	20	130	45	18	18,5	8	28	224028
RB224.0025.2.02	25	150	50	23	21	8	28	224028
RB224.0025.2.03	25	150	50	23	21	8	28	224038
RB224.0032.2.03	32	180	50	30	24,5	8	28	224038
RB224.0032.2.13	32	180	50	30	28	11	32	224038
RB224.0025.2.04	25	150	50	23	21	8	28	224048
RB224.0032.2.04	32	180	50	30	24,5	8	28	224048
RB224.0032.2.14	32	180	50	30	28	11	32	224048
LB224.0020.2.01	20	130	45	18	18,5	8	28	224018
LB224.0025.2.01	25	150	50	23	21	8	28	224018
LB224.0020.2.02	20	130	45	18	18,5	8	28	224028
LB224.0025.2.02	25	150	50	23	21	8	28	224028
LB224.0025.2.03	25	150	50	23	21	8	28	224038
LB224.0032.2.03	32	180	50	30	24,5	8	28	224038
LB224.0032.2.13	32	180	50	30	28	11	32	224038
LB224.0025.2.04	25	150	50	23	21	8	28	224048
LB224.0032.2.04	32	180	50	30	24,5	8	28	224048
LB224.0032.2.14	32	180	50	30	28	11	32	224048

w siehe WSP
w see indexable inserts

G

Ersatzteile
Spare Parts

Klemmhalter Toolholder	**Spannschraube** Clamping Screw	**TORX PLUS®-Schlüssel** TORX PLUS® Wrench
R/LB224...	**5.13T20EP**	**T20PQ**

Grundhalter
Basic toolholder

B224

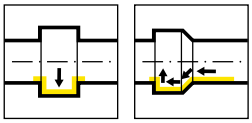

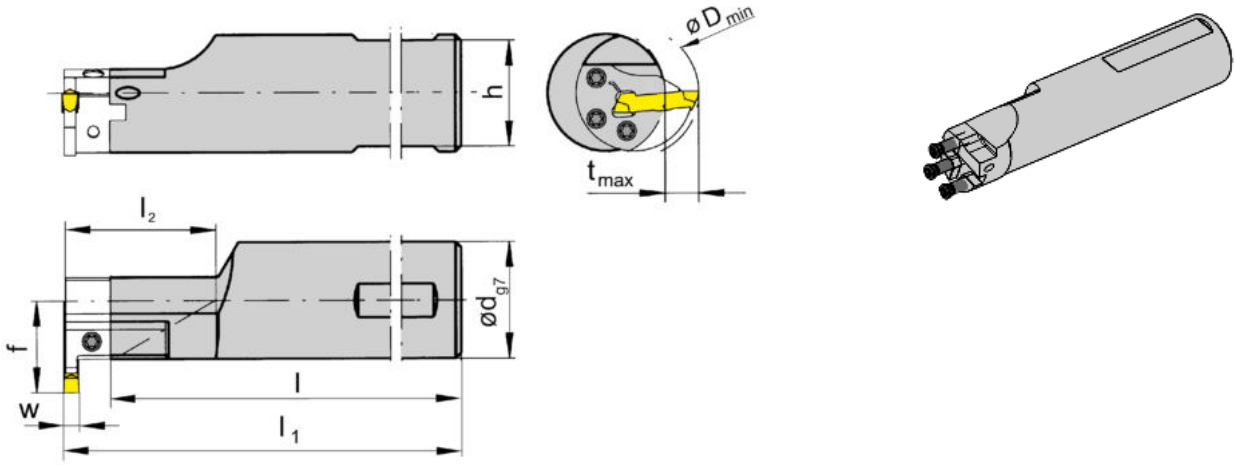

R = rechts wie gezeichnet
R = right hand version shown

L = links spiegelbildlich
L = left hand version

Bestellnummer Part number	l_1	d	l	l_2	h	f	HWS
RB224.0032.1.K2	$l+b_1+w/2$	32	136,6	30	30	28	BK2241
RB224.0032.2.K2	$l+b_1+w/2$	32	166,3	60	30	28	BK2241
RB224.0040.1.K2	$l+b_1+w/2$	40	166,3	30	38	32	BK2241
RB224.0040.2.K2	$l+b_1+w/2$	40	186,3	60	38	32	BK2241
LB224.0032.1.K2	$l+b_1+w/2$	32	136,3	30	30	28	BK2242
LB224.0032.2.K2	$l+b_1+w/2$	32	166,3	60	30	28	BK2242
LB224.0040.1.K2	$l+b_1+w/2$	40	166,3	30	38	32	BK2242
LB224.0040.2.K2	$l+b_1+w/2$	40	186,3	60	38	32	BK2242

w siehe WSP
w see indexable inserts

Abmessungen für Dmin, tmax und b1 siehe Kassetten
Dimensions for Dmin, tmax and b1 see cassettes

Hinweis:
Für Kassetten BK224 **ohne** Kühlmittelzufuhr
Note:
For kassettes BK224 without coolant supply

G

Ersatzteile
Spare Parts

Grundhalter Basic toolholder	**Spannschraube** Clamping Screw	**TORX PLUS®-Schlüssel** TORX PLUS® Wrench
R/LB224...	**030.0518.T20P**	**T20PQ**

Grundhalter
Basic toolholder

B224

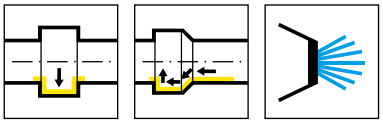

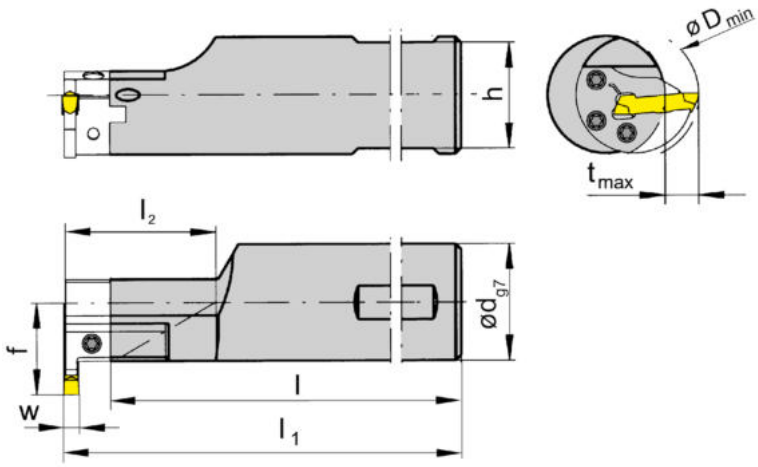

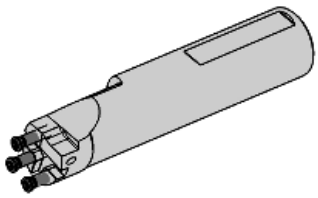

R = rechts wie gezeichnet
R = right hand version shown

L = links spiegelbildlich
L = left hand version

Bestellnummer Part number	l_1	d	l	l_2	h	f	HWS
RB224.0032.1.K2.IK	$l+b_1+w/2$	32	136,6	30	30	28	BK2241
RB224.0032.2.K2.IK	$l+b_1+w/2$	32	166,3	60	30	28	BK2241
RB224.0040.1.K2.IK	$l+b_1+w/2$	40	136,3	30	38	32	BK2241
RB224.0040.2.K2.IK	$l+b_1+w/2$	40	166,3	60	38	32	BK2241
LB224.0032.1.K2.IK	$l+b_1+w/2$	32	136,6	30	30	28	BK2242
LB224.0032.2.K2.IK	$l+b_1+w/2$	32	166,3	60	30	28	BK2242
LB224.0040.1.K2.IK	$l+b_1+w/2$	40	136,3	30	38	32	BK2242
LB224.0040.2.K2.IK	$l+b_1+w/2$	40	166,3	60	38	32	BK2242

w siehe WSP
w see indexable inserts

Abmessungen für Dmin, tmax und b1 siehe Kassetten
Dimensions for Dmin, tmax and b1 see cassettes

Hinweis:
Für Kassetten BK224 **mit** Kühlmittelzufuhr
Note:
For kassettes BK224 with coolant supply

G

Ersatzteile
Spare Parts

Grundhalter Basic toolholder	**Spannschraube** Clamping Screw	**TORX PLUS®-Schlüssel** TORX PLUS® Wrench
R/LB224...	**030.0518.T20P**	**T20PQ**

Kassette
Cassette

BK224

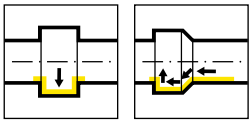

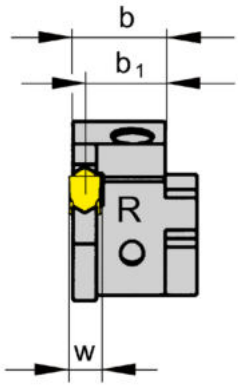

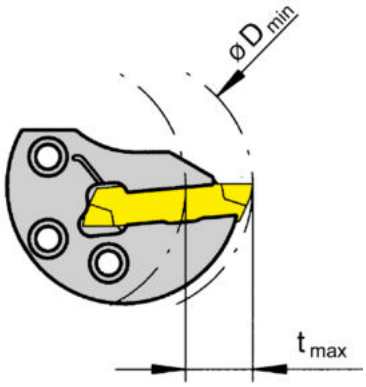

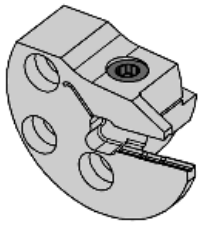

R = rechts wie gezeichnet
R = right hand version shown

L = Linksausführung
L = left hand version

Bestellnummer Part number	D_{min}	t_{max}	b	b_1	HWS	HMS
RBK224.0040.01	40	11	13,4	12,7	224018	B22401
RBK224.0040.02	40	11	13,35	12,45	224028	B22401
RBK224.0040.03	40	11	13,3	12,2	224038	B22401
RBK224.0040.04	40	11	13,15	11,7	224048	B22401
RBK224.0040.05	40	11	13,05	11,2	224058	B22401
RBK224.0040.06	40	11	12,95	10,7	224068	B22401
LBK224.0040.01	40	11	13,4	12,7	224018	B22402
LBK224.0040.02	40	11	13,35	12,45	224028	B22402
LBK224.0040.03	40	11	13,3	12,2	224038	B22402
LBK224.0040.04	40	11	13,15	11,7	224048	B22402
LBK224.0040.05	40	11	13,05	11,2	224058	B22402
LBK224.0040.06	40	11	12,95	10,7	224068	B22402

w siehe WSP
w see indexable inserts

Befestigungsschrauben der Kassetten gehören zum Lieferumfang des Grundhalters.
The fastening screw is combined with the basic toolholder - no seperate order required.

Hinweis:
Für Grundhalter B224 **ohne** Kühlmittelzufuhr
Note:
For basic toolholder B224 without coolant supply

G

Ersatzteile
Spare Parts

Kassette Cassette	**Spannschraube** Clamping Screw	**TORX PLUS®-Schlüssel** TORX PLUS® Wrench
R/LBK224...	**5.13T20EP**	**T20PQ**

Kassette
Cassette

BK224

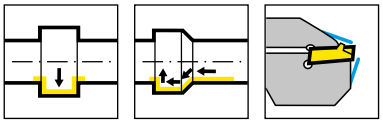

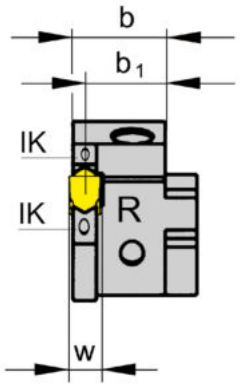

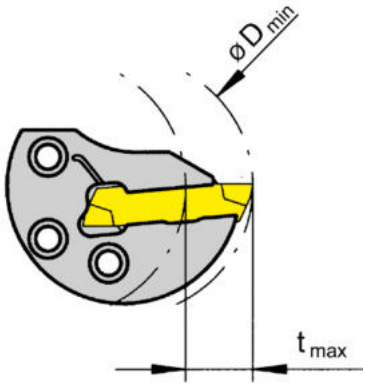

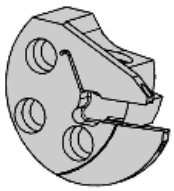

R = rechts wie gezeichnet
R = right hand version shown

L = Linksausführung
L = left hand version

Bestellnummer Part number	D_{min}	t_{max}	b	b_1	HWS	HMS
RBK224.0040.01.IK	40	11	13,5	12,7	224018	B22401
RBK224.0040.02.IK	40	11	13,45	12,45	224028	B22401
RBK224.0040.03.IK	40	11	13,4	12,2	224038	B22401
RBK224.0040.04.IK	40	11	13,35	11,7	224048	B22401
RBK224.0040.05.IK	40	11	13,2	11,2	224058	B22401
RBK224.0040.06.IK	40	11	13,05	10,7	224068	B22401
LBK224.0040.01.IK	40	11	13,5	12,7	224018	B22402
LBK224.0040.02.IK	40	11	13,45	12,45	224028	B22402
LBK224.0040.03.IK	40	11	13,4	12,2	224038	B22402
LBK224.0040.04.IK	40	11	13,35	11,7	224048	B22402
LBK224.0040.05.IK	40	11	13,2	11,2	224058	B22402
LBK224.0040.06.IK	40	11	13,05	10,7	224068	B22402

w siehe WSP
w see indexable inserts

Befestigungsschrauben der Kassetten gehören zum Lieferumfang des Grundhalters.
The fastening screw is combined with the basic toolholder - no seperate order required.

Hinweis:
Für Grundhalter B224 **mit** Kühlmittelzufuhr
Note:
For basic toolholder B224 with coolant supply

G

Ersatzteile
Spare Parts

Kassette Cassette	**Spannschraube** Clamping Screw	**TORX PLUS®-Schlüssel** TORX PLUS® Wrench
R/LBK224...	**5.13T20EP**	**T20PQ**

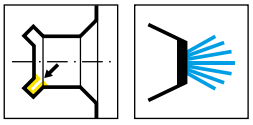

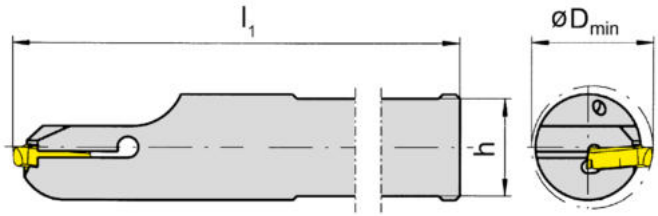

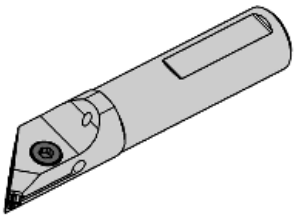

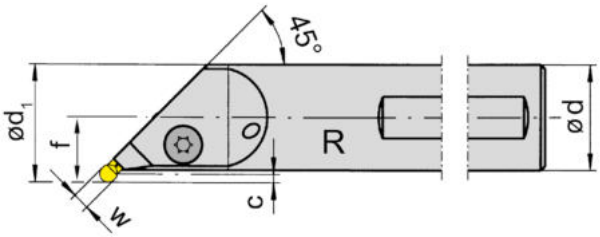

R = rechts wie gezeichnet
R = right hand version shown

L = links spiegelbildlich
L = left hand version

Bestellnummer Part number	d	h	l_1	f	C	D_{min}	d_1	Schneidbreite Width of groove	HWS
RB224.4520.0.02	20	18	130	13	2,5	25	23	2,0-2,8	224018 • 224028
RB224.4525.0.02	25	23	150	15,5	2,5	29	28	2,0-2,8	224018 • 224028
RB224.4532.0.02	32	30	150	19	2,5	36	35	2,0-2,8	224018 • 224028
RB224.4540.1.02	40	38	200	23	2,5	44	43	2,0-2,8	224018 • 224028
RB224.4520.0.04	20	18	130	13	2,5	25	23	2,8-4,4	224038 • 224048
RB224.4525.0.04	25	23	150	15,5	2,5	29	28	2,8-4,4	224038 • 224048
RB224.4532.0.04	32	30	150	19	2,5	36	35	2,8-4,4	224038 • 224048
RB224.4540.1.04	40	38	200	23	2,5	44	43	2,8-4,4	224038 • 224048
RB224.4520.0.06	20	18	130	13,5	3	25	23,5	4,4-6,1	224058 • 224068
RB224.4525.0.06	25	23	150	16	3	29,5	28,5	4,4-6,1	224058 • 224068
RB224.4532.0.06	32	30	150	19	3	36,5	35,5	4,4-6,1	224058 • 224068
LB224.4520.0.02	20	18	130	13	2,5	25	23	2,0-2,8	224018 • 224028
LB224.4525.0.02	25	23	150	15,5	2,5	29	28	2,0-2,8	224018 • 224028
LB224.4532.0.02	32	30	150	19	2,5	36	35	2,0-2,8	224018 • 224028
LB224.4540.1.02	40	38	200	23	2,5	44	43	2,0-2,8	224018 • 224028
LB224.4520.0.04	20	18	130	13	2,5	25	23	2,8-4,4	224038 • 224048
LB224.4525.0.04	25	23	150	15,5	2,5	29	28	2,8-4,4	224038 • 224048
LB224.4532.0.04	32	30	150	19	2,5	36	35	2,8-4,4	224038 • 224048
LB224.4540.1.04	40	38	200	23	2,5	44	43	2,8-4,4	224038 • 224048
LB224.4520.0.06	20	18	130	13,5	3	25	23,5	4,4-6,1	224058 • 224068
LB224.4525.0.06	25	23	150	16	3	29,5	28,5	4,4-6,1	224058 • 224068
LB224.4532.0.06	32	30	150	19	3	36,5	35,5	4,4-6,1	224058 • 224068

w siehe WSP
w see indexable inserts

G

Ersatzteile
Spare Parts

Klemmhalter Toolholder	**Spannschraube** Clamping Screw	**TORX PLUS®-Schlüssel** TORX PLUS® Wrench
R/LB224...	**6.14T25P**	**T25PQ**

Klemmhalter
Toolholder

B224

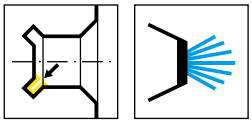

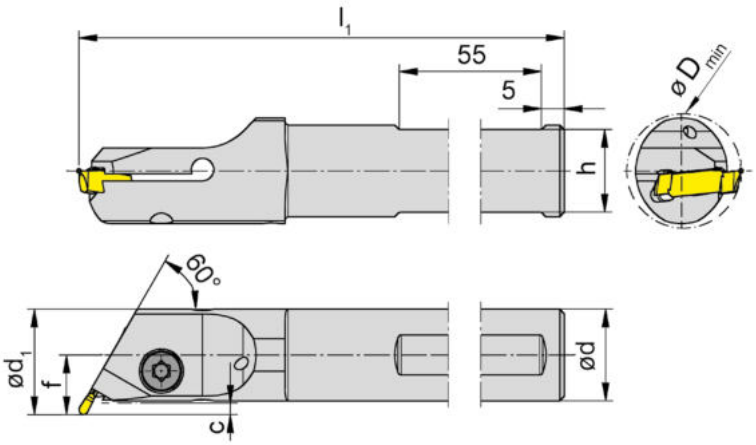

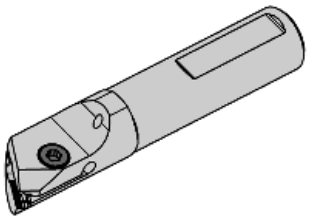

R = rechts wie gezeichnet
R = right hand version shown

L = links spiegelbildlich
L = left hand version

Bestellnummer Part number	d	h	l_1	f	C	D_{min}	d_1	Schneidbreite Width of groove	HWS
RB224.6020.0.02	20	18	150	13	2,5	25	23	2,0-2,8	224018 • 224028
RB224.6025.0.02	25	23	150	15,5	2,5	29	28	2,0-2,8	224018 • 224028
RB224.6032.0.02	32	30	150	19	2,5	36	35	2,0-2,8	224018 • 224028
RB224.6020.0.04	20	18	150	13	2,5	25	23	2,8-4,4	224038 • 224048
RB224.6032.0.04	32	30	150	19	2,5	36	35	2,8-4,4	224038 • 224048
RB224.6020.0.06	20	18	150	13,5	3	25	23,5	4,4-6,1	224058 • 224068
RB224.6032.0.06	32	30	150	19,5	3	36,5	35,5	4,4-6,1	224068
LB224.6020.0.02	20	18	150	13	2,5	25	23	2,0-2,8	224018 • 224028
LB224.6025.0.02	25	23	150	15,5	2,5	29	28	2,0-2,8	224018 • 224028
LB224.6032.0.02	32	30	150	19	2,5	36	35	2,0-2,8	224018 • 224028
LB224.6020.0.04	20	18	150	13	2,5	25	23	2,8-4,4	224038 • 224048
LB224.6025.0.04	25	23	150	15,5	2,5	29	28	2,8-4,4	224038 • 224048
LB224.6032.0.04	32	30	150	19	2,5	36	35	2,8-4,4	224038 • 224048
LB224.6020.0.06	20	18	150	13,5	3	25	23,5	4,4-6,1	224058 • 224068
LB224.6025.0.06	25	23	150	16	3	29,5	28,5	4,4-6,1	224058 • 224068
LB224.6032.0.06	32	30	150	19,5	3	36,5	35,5	4,4-6,1	224058 • 224068

G

Ersatzteile
Spare Parts

Klemmhalter Toolholder	**Spannschraube** Clamping Screw	**TORX PLUS®-Schlüssel** TORX PLUS® Wrench
R/LB224.6...	**6.14T25P**	**T25PQ**
LB224.6025.0....	**6.14T25P**	**T25PQ**

Wendeschneidplatte
Indexable insert

S224

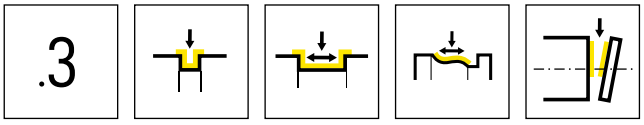

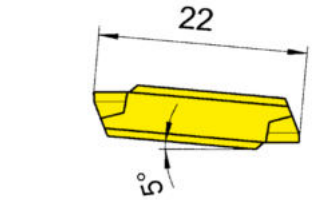

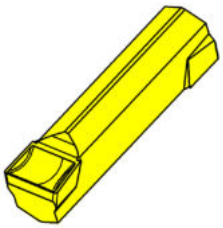

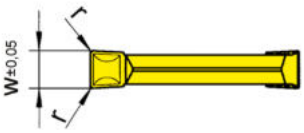

HM-Sorten
Carbide grades

▲ ab Lager
on stock

Δ 4 Wochen
4 weeks

Bestellnummer Part number	w	r	HIS	AL96	AS62	AS66	H54	IG66	TC92	TF45	TI22	TI25	TN32	TN35
S224.0300.32	3	0,2	224038	▲	▲	▲	Δ	▲	▲	▲	Δ	▲	▲	▲
S224.0300.34	3	0,4	224038	▲	▲	▲	Δ	▲	▲	▲		▲	▲	▲
S224.0400.32	4	0,2	224048	Δ	▲	▲	Δ	▲	Δ	▲		▲	▲	▲
S224.0400.34	4	0,4	224048	▲	▲	▲	Δ	▲	▲	▲	Δ	▲	▲	▲
S224.0500.34	5	0,4	224058	▲	▲	▲	Δ	▲		▲	Δ	▲	▲	▲
S224.0500.38	5	0,8	224058	Δ	▲	▲	Δ	▲		▲		▲	Δ	Δ
S224.0600.34	6	0,4	224068	Δ	▲	▲	Δ	▲	Δ	▲		▲	▲	▲
S224.0600.38	6	0,8	224068	Δ	▲	▲	Δ	▲	Δ	▲		Δ		▲
			P	●	●	●	●	●	●	●	●	●	●	●
			M	-	-	o	●	●	-	●	-	●	-	●
			K	●	-	●	-	-	-	●	-	●	-	●
			N	●	-	●	-	-	-	●	-	●	-	●
			S	-	-	o	-	o	-	●	-	●	-	●
			H	-	-	-	-	-	-	-	-	-	-	-

G

Wendeschneidplatte
Indexable insert

S224

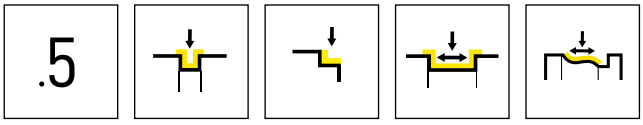

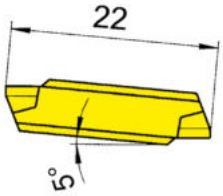

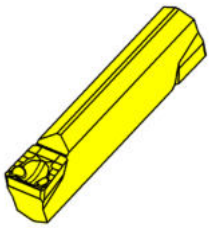

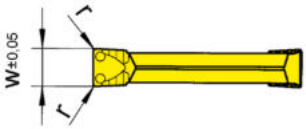

HM-Sorten
Carbide grades

▲ ab Lager
on stock

Δ 4 Wochen
4 weeks

Bestellnummer Part number	w	r	HIS		AL96	AS62	AS66	EG56	H54	IG66	TC92	TF45	TI25	TN32	TN35
S224.0200.52	2	0,2	224018			▲	▲	▲		▲					
S224.0250.52	2,5	0,2	224028			▲	▲	▲		▲					
S224.0300.52	3	0,2	224038		Δ	▲	▲	▲	Δ	▲	▲	▲	▲	▲	▲
S224.0300.54	3	0,4	224038		▲	▲	▲	▲	Δ	▲	▲	▲	▲	▲	▲
S224.0400.52	4	0,2	224048		▲	▲	▲	▲	Δ	▲	Δ	▲	▲	▲	▲
S224.0400.54	4	0,4	224048		▲	▲	▲	▲	Δ	▲	▲	▲	▲	▲	▲
S224.0500.54	5	0,4	224058		Δ	▲	▲	▲	Δ	▲	▲	▲	▲	▲	▲
S224.0500.58	5	0,8	224058		Δ	▲	▲	Δ	Δ	▲		Δ	▲	Δ	Δ
S224.0600.54	6	0,4	224068		Δ	▲	▲	▲	Δ	▲		▲	▲	Δ	▲
S224.0600.58	6	0,8	224068		Δ	▲	▲	Δ	Δ	▲	Δ	Δ	Δ	Δ	Δ
				P	●	●	●	●	●	●	●	●	●	●	●
				M	-	-	o	o	●	●	-	●	●	-	●
				K	●	-	●	o	-	-	-	●	●	-	●
				N	●	-	●	-	-	-	-	●	●	-	●
				S	-	-	o	-	-	o	-	●	●	-	●
				H	-	-	-	-	-	-	-	-	-	-	-

G

Wendeschneidplatte
Indexable insert

S224

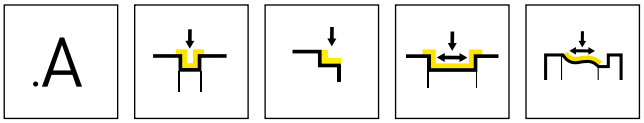

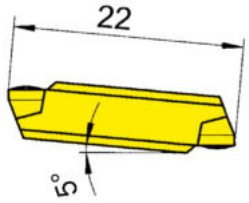

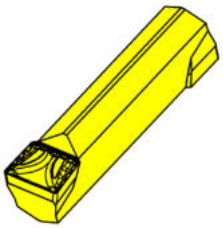

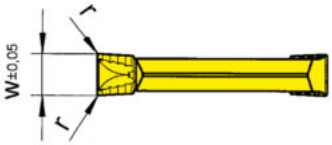

HM-Sorten
Carbide grades

▲ ab Lager
on stock

Δ 4 Wochen
4 weeks

Bestellnummer Part number	w	r	HIS	AL96	AS62	AS65	IG66	TC92	TF45	TI22	TI25	TN32	TN35
S224.0300.A2	3	0,2	224038	▲	▲		Δ		▲	Δ	▲	Δ	▲
S224.0300.A4	3	0,4	224038	Δ	▲			Δ	▲	Δ	▲	▲	▲
S224.0400.A2	4	0,2	224048	Δ	▲			Δ	Δ	Δ	▲	Δ	▲
S224.0400.A4	4	0,4	224048		▲	▲		Δ	▲	Δ	▲	Δ	▲
S224.0500.A4	5	0,4	224058	Δ	▲				▲		▲	▲	▲
S224.0500.A8	5	0,8	224058	Δ	▲			Δ	Δ		Δ	▲	Δ
S224.0600.A4	6	0,4	224068	Δ	▲			Δ	Δ		▲		▲
S224.0600.A8	6	0,8	224068	Δ	▲			Δ	Δ		Δ	Δ	▲
P				●	●	●	●	●	●	●	●	●	●
M				-	-	o	●	-	●	-	●	-	●
K				●	-	o	-	-	●	-	●	-	●
N				●	-	-	-	-	●	-	●	-	●
S				-	-	-	o	-	●	-	●	-	●
H				-	-	-	-	-	-	-	-	-	-

G

Wendeschneidplatte
Indexable insert

S224

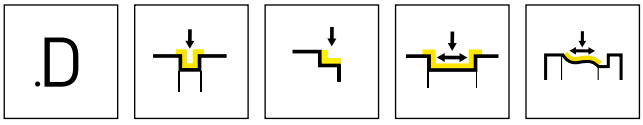

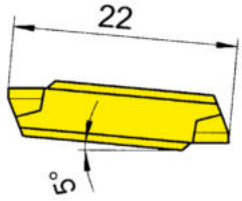

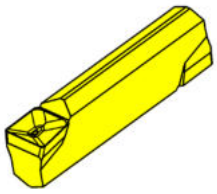

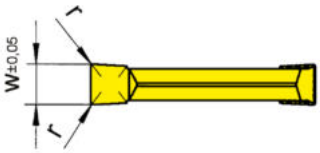

HM-Sorten
Carbide grades

▲ ab Lager
on stock

Δ 4 Wochen
4 weeks

Bestellnummer Part number	w	r	HIS		H54	IG66	TF45	TF46	TI22	TI25	TN32	TN35
S224.0200.D2	2	0,2	224018		▲	▲	▲	▲		▲	▲	▲
S224.0200.D2.G	2	0,2	224018			▲		▲	▲			
S224.0250.D2	2,5	0,2	224028		Δ	▲	▲	▲		▲	▲	▲
S224.0250.D2.G	2,5	0,2	224028			▲		▲	▲			
S224.0300.D2	3	0,2	224038		▲	▲	▲	▲		▲	▲	▲
S224.0300.D2.G	3	0,2	224038			▲	▲	▲	▲			
S224.0400.D2	4	0,2	224048		Δ	▲	▲	▲		▲	▲	▲
S224.0400.D2.G	4	0,2	224048			▲		▲	▲			
				P	●	●	●	●	●	●	●	●
				M	●	●	●	o	-	●	-	●
				K	-	-	●	●	-	●	-	●
				N	-	-	●	●	-	●	-	●
				S	-	o	●	o	-	●	-	●
				H	-	-	-	-	-	-	-	-

G

Wendeschneidplatte
Indexable insert

S224

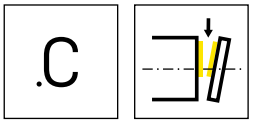

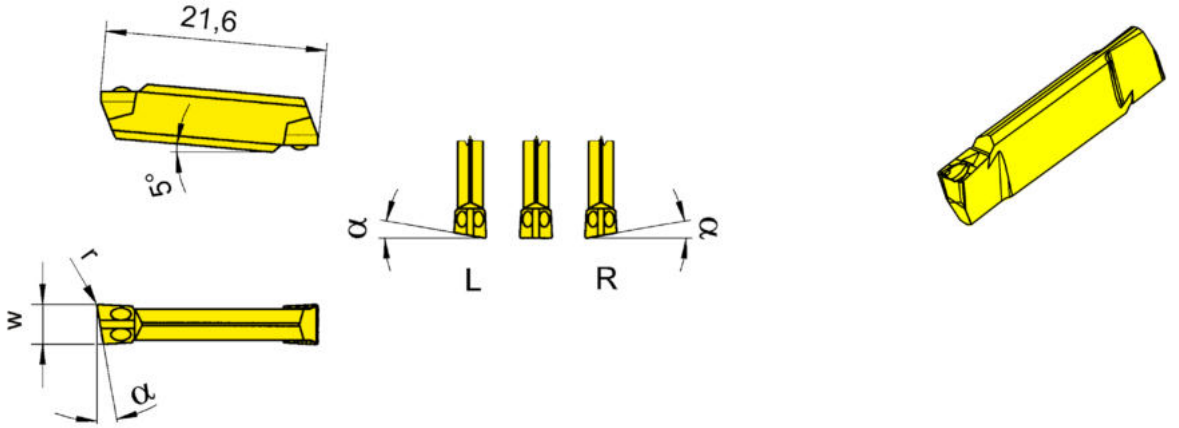

R = rechts wie gezeichnet
R = right hand version shown

L = links spiegelbildlich
L = left hand version

▲ ab Lager
on stock

HM-Sorten
Carbide grades

Δ 4 Wochen
4 weeks

Bestellnummer Part number	w	r	α	HIS		TC92	TF45	TI25	TN35
RS224.0520.C1	2	0,15	5°	224018		Δ	▲		▲
RS224.0820.C1	2	0,15	8°	224018		Δ	▲		Δ
RS224.1520.C1	2	0,15	15°	224018		Δ	▲		▲
RS224.0525.C1	2,5	0,15	5°	224028		Δ	▲		Δ
RS224.0825.C1	2,5	0,15	8°	224028		Δ	▲		Δ
RS224.0530.C1	3	0,15	5°	224038		Δ	▲		▲
RS224.0830.C1	3	0,15	8°	224038		Δ	▲		▲
LS224.0520.C1	2	0,15	5°	224018		Δ	▲		▲
LS224.0820.C1	2	0,15	8°	224018		Δ	▲		Δ
LS224.1520.C1	2	0,15	15°	224018		Δ	▲		▲
LS224.0525.C1	2,5	0,15	5°	224028		Δ	▲		Δ
LS224.0825.C1	2,5	0,15	8°	224028		Δ	▲		Δ
LS224.0530.C1	3	0,15	5°	224038		Δ	▲		▲
LS224.0830.C1	3	0,15	8°	224038		Δ	▲		▲
S224.0020.C1	2	0,15	0°	224018		▲	▲	▲	▲
S224.0025.C1	2,5	0,15	0°	224028		Δ	▲	▲	▲
S224.0030.C1	3	0,15	0°	224038		Δ	▲	▲	▲
					P	●	●	●	●
					M	-	●	●	●
					K	-	●	●	●
					N	-	●	●	●
					S	-	●	●	●
					H	-	-	-	-

G

Wendeschneidplatte
Indexable insert

S224

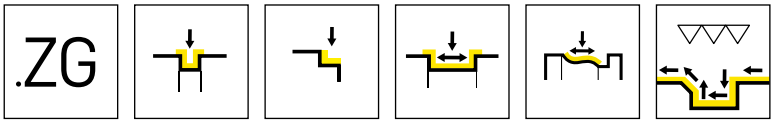

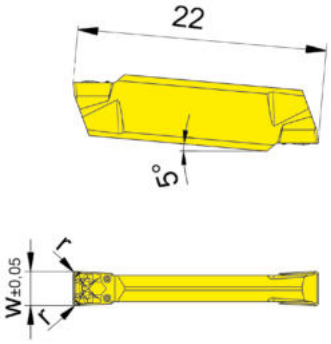

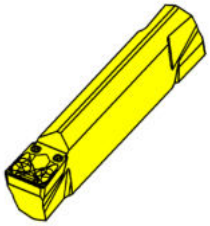

HM-Sorten
Carbide grades

▲ ab Lager
on stock

Δ 4 Wochen
4 weeks

Bestellnummer Part number	w	r	HIS		ALXT	IG6T
S224.0300.ZG2	3	0,2	224038		▲	▲
S224.0400.ZG4	4	0,4	224048		▲	▲
				P	●	●
				M	o	●
				K	-	-
				N	-	-
				S	-	o
				H	-	-

G

Wendeschneidplatte
Indexable insert

S224

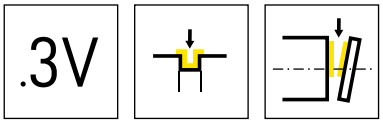

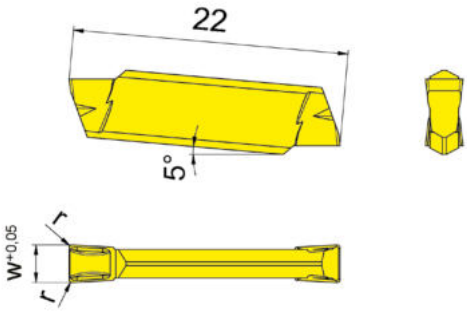

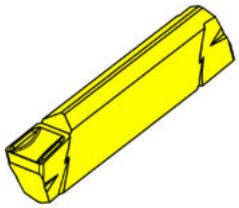

HM-Sorten
Carbide grades

▲ ab Lager
on stock

Δ 4 Wochen
4 weeks

Bestellnummer Part number	w	r	HIS		AS45	HP65	IG35
S224.0200.3V2	2	0,2	224018		▲	▲	▲
S224.0250.3V2	2,5	0,2	224028		▲	▲	▲
S224.0300.3V2	3	0,2	224038		▲	▲	▲
S224.0400.3V3	4	0,3	224048		▲	▲	▲
				P	●	●	-
				M	●	●	●
				K	●	●	-
				N	o	o	-
				S	●	●	●
				H	-	-	-

G

Wendeschneidplatte
Indexable insert

S224

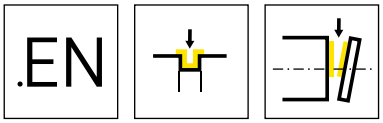

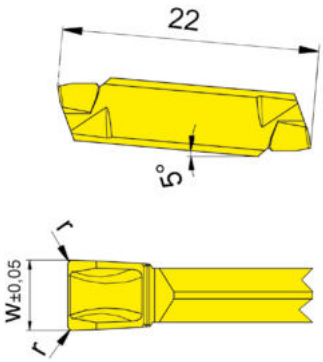

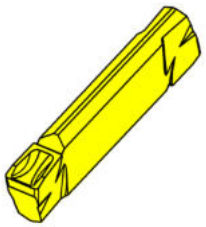

HM-Sorten
Carbide grades

▲ ab Lager
on stock

Δ 4 Wochen
4 weeks

Bestellnummer Part number	w	r	HIS		AS62	AS65	IG66
S224.0200.EN2	2	0,2	224018		▲		
S224.0250.EN2	2,5	0,2	224028		▲		
S224.0300.EN2	3	0,2	224038		▲	▲	▲
				P	●	●	●
				M	-	o	●
				K	-	o	-
				N	-	-	-
				S	-	-	o
				H	-	-	-

G

Wendeschneidplatte
Indexable insert

S224

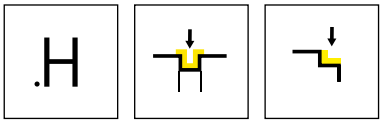

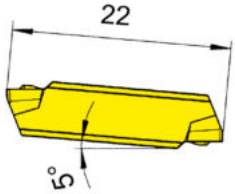

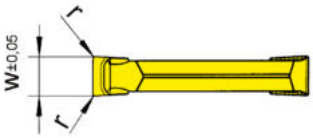

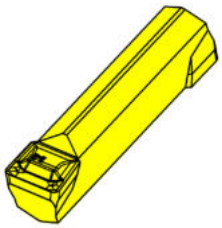

HM-Sorten
Carbide grades

▲ ab Lager
on stock

Δ 4 Wochen
4 weeks

Bestellnummer Part number	w	r	HIS		AL96	IG66	TF42
S224.0300.H4	3	0,4	224038		▲	Δ	▲
S224.0400.H4	4	0,4	224048		Δ	Δ	▲
S224.0500.H6	5	0,6	224058		▲	Δ	▲
S224.0500.H8	5	0,8	224058		Δ	Δ	
S224.0600.H6	6	0,6	224068				Δ
S224.0600.H8	6	0,8	224068				Δ
				P	●	●	●
				M	-	●	-
				K	●	-	-
				N	●	-	-
				S	-	o	-
				H	-	-	-

G

Wendeschneidplatte
Indexable insert

S224

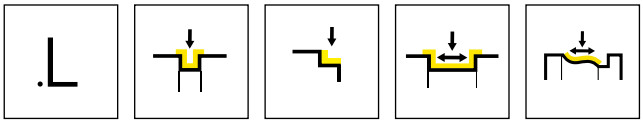

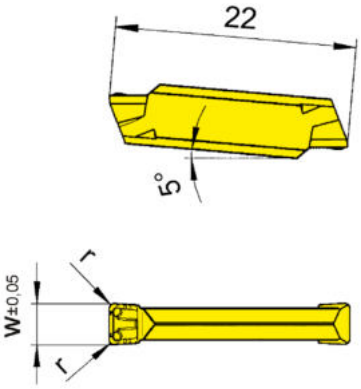

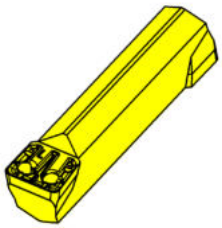

HM-Sorten
Carbide grades

▲ ab Lager
on stock

Δ 4 Wochen
4 weeks

Bestellnummer Part number	w	r	HIS	AL96	AS62	AS65	AS66	ASG6	IG66	TF42	TI22
S224.0300.L4	3	0,4	224038		▲	▲	▲	▲	▲		
S224.0400.L4	4	0,4	224048	▲	▲		▲		▲	▲	▲
S224.0500.L4	5	0,4	224058	▲	▲		▲	Δ	▲	▲	▲
S224.0500.L6	5	0,6	224058	Δ	▲		▲	Δ	▲	▲	
S224.0600.L4	6	0,4	224068	Δ	▲				▲	▲	▲
S224.0600.L6	6	0,6	224068	▲	▲			Δ	▲	Δ	▲
P				●	●	●	●	●	●	●	●
M				-	-	o	o	o	●	-	-
K				●	-	o	●	o	-	-	-
N				●	-	-	●	-	-	-	-
S				-	-	-	o	-	o	-	-
H				-	-	-	-	-	-	-	-

G

Schneidplatte
Insert

S124

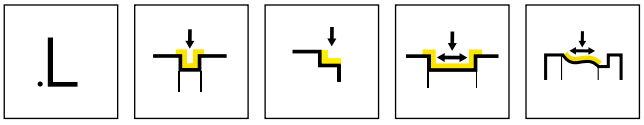

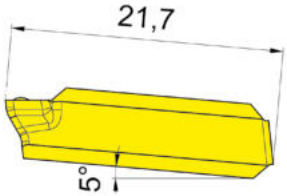

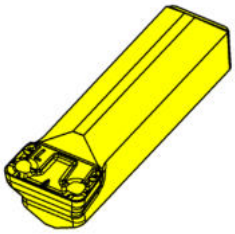

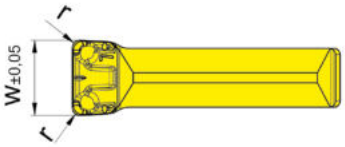

HM-Sorten
Carbide grades

▲ ab Lager
on stock

Δ 4 Wochen
4 weeks

Bestellnummer Part number	w	r	HIS		AS42	AS46	IG66
S124.0600.L6	6	0,6	224068		▲	▲	Δ
				P	●	o	●
				M	●	o	●
				K	●	●	-
				N	●	o	-
				S	●	o	o
				H	-	-	-

G

Wendeschneidplatte
Indexable insert

S224

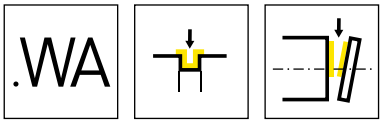

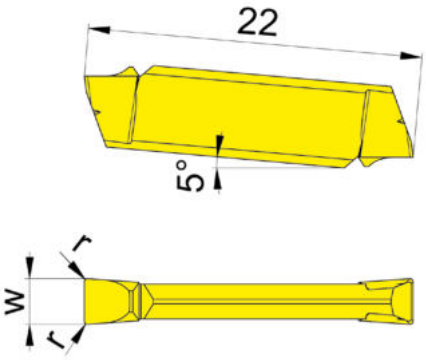

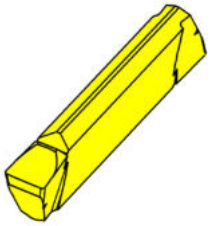

▲ ab Lager
on stock

HM-Sorten
Carbide grades

Δ 4 Wochen
4 weeks

Bestellnummer Part number	w	r	HIS		K10	DD26
S224.0200.WA2	2	0,2	224018		▲	▲
S224.0300.WA2	3	0,2	224038		▲	▲
				P	●	-
				M	o	-
				K	●	-
				N	●	●
				S	o	o
				H	-	-

G

Wendeschneidplatte
Indexable insert

S224

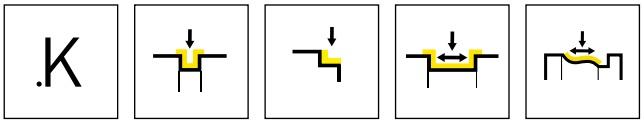

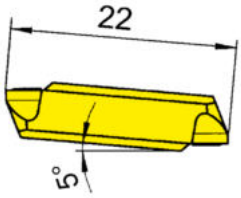

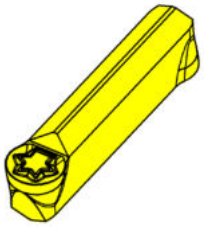

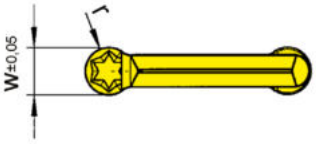

HM-Sorten
Carbide grades

▲ ab Lager
on stock

Δ 4 Wochen
4 weeks

Bestellnummer Part number	w	r	HIS		P20	AL96	AS62	AS66	IG66	TC92	TF42	TN32	TN35
S224.0010.K2	2	1	224018				▲	▲	▲		▲		
S224.0015.K3	3	1,5	224038		Δ	▲	▲	▲	▲	▲	▲	▲	
S224.0020.K4	4	2	224048		Δ	▲	▲	▲	▲	▲	▲	▲	
S224.0025.K5	5	2,5	224058		Δ	▲	▲	▲	▲	Δ	▲	▲	Δ
S224.0030.K6	6	3	224068		Δ		▲	▲	▲				
				P	●	●	●	●	●	●	●	●	●
				M	-	-	-	o	●	-	-	-	●
				K	-	●	-	●	-	-	-	-	●
				N	-	●	-	●	-	-	-	-	●
				S	-	-	-	o	o	-	-	-	●
				H	-	-	-	-	-	-	-	-	-

G

Wendeschneidplatte
Indexable insert

S224

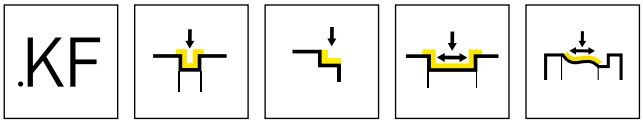

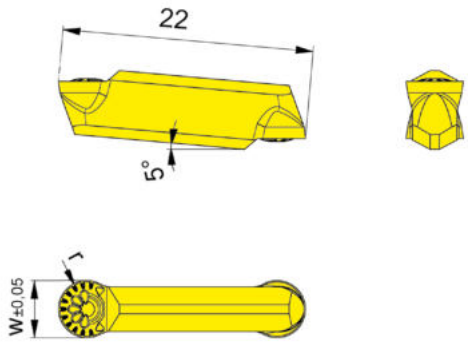

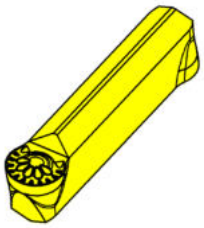

HM-Sorten
Carbide grades

▲ ab Lager
on stock

Δ 4 Wochen
4 weeks

Bestellnummer Part number	w	r	HIS		AS62	AS66	EG55	IG66	TA42
S224.0010.KF2	2	1	224018			▲	▲		
S224.0015.KF3	3	1,5	224038			▲		▲	
S224.0020.KF4	4	2	224048			▲		▲	Δ
S224.0025.KF5	5	2,5	224058		Δ	▲		▲	
S224.0030.KF6	6	3	224068			▲		▲	
				P	●	●	●	●	●
				M	-	o	o	●	-
				K	-	●	o	-	-
				N	-	●	-	-	-
				S	-	o	-	o	-
				H	-	-	-	-	-

G

Wendeschneidplatte
Indexable insert

S224

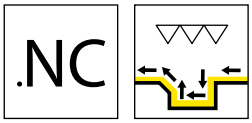

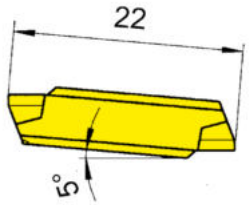

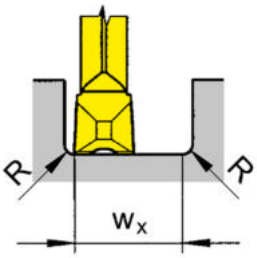

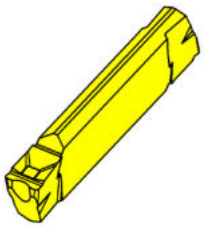

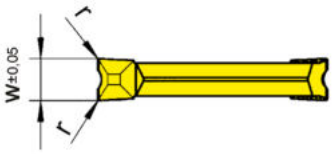

HM-Sorten
Carbide grades

▲ ab Lager
on stock

Δ 4 Wochen
4 weeks

Bestellnummer Part number	w	r	w_x	HIS		TF46	TI22	TI25	TI26
S224.NC25.D2	2,5	0,2	3,6	224028		Δ	▲	▲	▲
S224.NC30.D2	3	0,2	4,5	224038		Δ	▲	▲	▲
					P	●	●	●	●
					M	o	-	●	o
					K	●	-	●	●
					N	●	-	●	●
					S	o	-	●	o
					H	-	-	-	-

wx= Nutbreite - R(rechts)- R(links)
wx = width of groove - R(right) - R(left)

G

Wendeschneidplatte
Indexable insert

S224

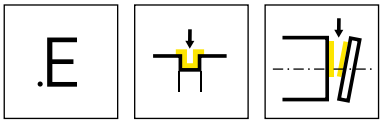

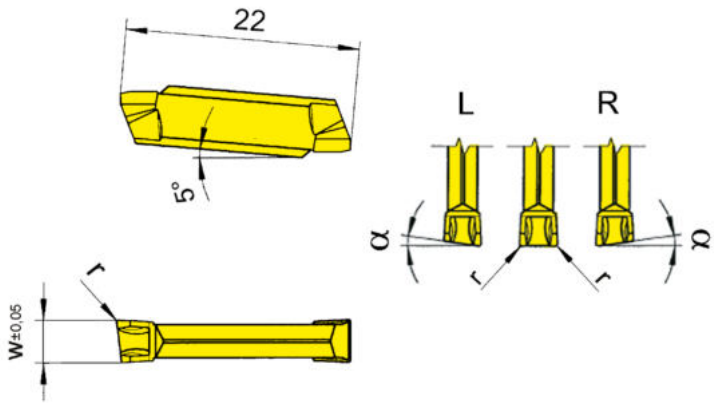

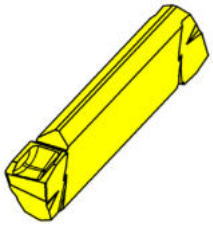

R = rechts wie gezeichnet
R = right hand version shown

L = links spiegelbildlich
L = left hand version

▲ ab Lager
on stock

Δ 4 Wochen
4 weeks

HM-Sorten
Carbide grades

Bestellnummer Part number	w	r	α	HIS	AL96	AS62	TA43	TC92	TC93	TF43	TF45	TI22	TI25	TN32	TN35
RS224.0520.E2	2	0,2	5°	224018		▲		Δ	Δ	Δ					
RS224.0525.E2	2,5	0,2	5°	224028		▲		Δ	Δ	Δ	Δ				
RS224.0530.E2	3	0,2	5°	224038		▲		Δ	Δ	Δ	▲				
LS224.0520.E2	2	0,2	5°	224018		▲		Δ	Δ	Δ	Δ				
LS224.0525.E2	2,5	0,2	5°	224028		Δ		Δ	Δ	Δ	Δ				
LS224.0530.E2	3	0,2	5°	224038		▲			Δ		▲				
S224.0200.E2	2	0,2	0°	224018		▲		Δ		▲	▲				
S224.0250.E2	2,5	0,2	0°	224028		▲		Δ	Δ	▲	▲				
S224.0300.E2	3	0,2	0°	224038	Δ	▲	Δ	Δ	Δ	▲	▲	▲	▲	Δ	Δ
S224.0300.E4	3	0,4	-	224038	Δ	▲		Δ	Δ	Δ	▲		Δ	Δ	Δ
S224.0400.E2	4	0,2	0°	224048	Δ	▲		Δ	Δ	Δ	▲		Δ	Δ	Δ
S224.0400.E4	4	0,4	-	224048	Δ	▲		Δ	Δ	Δ	▲		Δ	Δ	Δ
P					●	●	●	●	●	●	●	●	●	●	●
M					-	-	-	-	-	-	●	-	●	-	●
K					●	-	-	-	-	-	●	-	●	-	●
N					●	-	-	-	-	-	●	-	●	-	●
S					-	-	-	-	-	-	●	-	●	-	●
H					-	-	-	-	-	-	-	-	-	-	-

G

Wendeschneidplatte
Indexable insert

S224

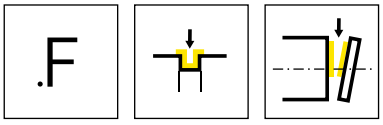

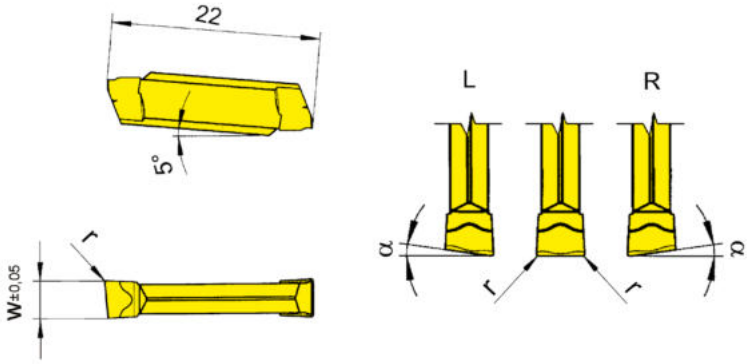

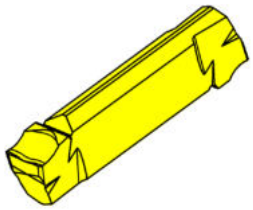

HM-Sorten
Carbide grades

▲ ab Lager
on stock

Δ 4 Wochen
4 weeks

Bestellnummer Part number	w	r	α	HIS		AL96	TA43	TF42	TF43	TF45	TF46	TI22	TI25	TN32
RS224.0520.F2	2	0,2	5°	224018						▲	▲			
RS224.0525.F2	2,5	0,2	5°	224028					▲	▲				
RS224.0530.F2	3	0,2	5°	224038					▲	▲		Δ		
LS224.0520.F2	2	0,2	5°	224018						▲	Δ			
LS224.0525.F2	2,5	0,2	5°	224028						▲				
LS224.0530.F2	3	0,2	5°	224038					Δ	▲				
S224.0200.F2	2	0,2	0°	224018		Δ		Δ	▲	▲	▲	▲	▲	Δ
S224.0250.F2	2,5	0,2	0°	224028		Δ		Δ	Δ	▲	Δ	Δ	Δ	Δ
S224.0300.F2	3	0,2	0°	224038		Δ	Δ		▲	▲		Δ	▲	Δ
S224.0400.F2	4	0,2	0°	224048		Δ		Δ		▲		▲	Δ	Δ
					P	●	●	●	●	●	●	●	●	●
					M	-	-	-	-	●	o	-	●	-
					K	●	-	-	-	●	●	-	●	-
					N	●	-	-	-	●	●	-	●	-
					S	-	-	-	-	●	o	-	●	-
					H	-	-	-	-	-	-	-	-	-

G

Wendeschneidplatte
Indexable insert

S224

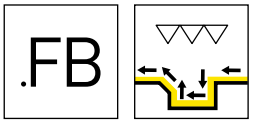

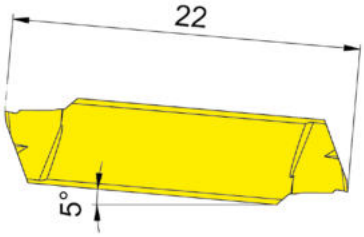

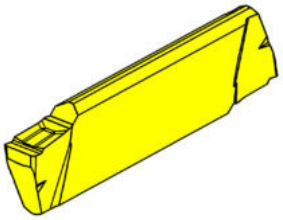

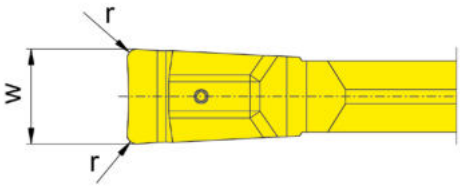

HM-Sorten
Carbide grades

▲ ab Lager
on stock

Δ 4 Wochen
4 weeks

Bestellnummer Part number	w	r	HIS		IG6T	H20
S224.FB20.02	2	0,2	224018		Δ	▲
S224.FB30.02	3	0,2	224038		Δ	▲
				P	●	●
				M	●	o
				K	-	-
				N	-	-
				S	o	-
				H	-	-

G

Berechnung der kleinstmöglichen Nutbreite w_x
Calculation of the smallest possible width of groove w_x

Beispiel S224.FB20.02
Example

w_x = 2 x Schneidbreite/Width of insert w - 2 x Eckenradius Schneidplatte/Corner radius insert r

w_x = 2 x 2 mm - 2 x 0,2 mm

w_x = 3,8 mm

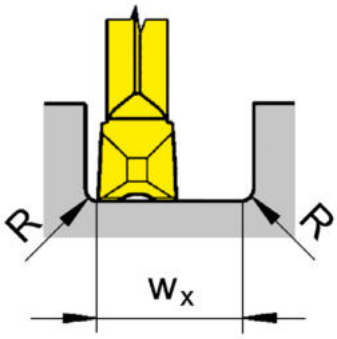

Bearbeitungsablauf
Processing flow

Wendeschneidplatte
Indexable insert

S224

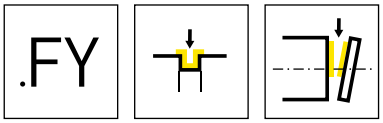

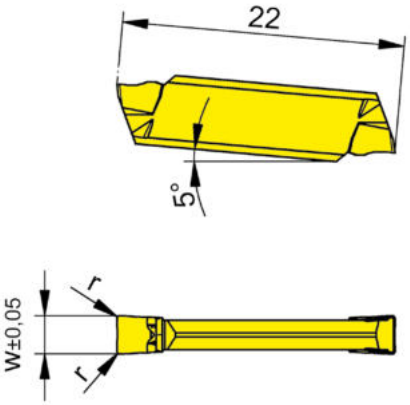

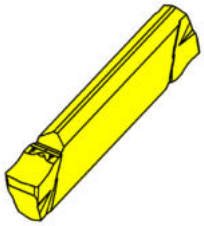

HM-Sorten
Carbide grades

▲ ab Lager
on stock

Δ 4 Wochen
4 weeks

Bestellnummer Part number	w	r	HIS		HP65	IG35	PH35	TI25
S224.0200.FY2	2	0,2	224018		▲	▲	Δ	▲
S224.0250.FY2	2,5	0,2	224028		▲	▲	Δ	▲
S224.0300.FY2	3	0,2	224038		▲	▲	Δ	▲
				P	●	-	o	●
				M	●	●	o	●
				K	●	-	●	●
				N	o	-	-	●
				S	●	●	-	●
				H	-	-	-	-

G

Wendeschneidplatte
Indexable insert

S224

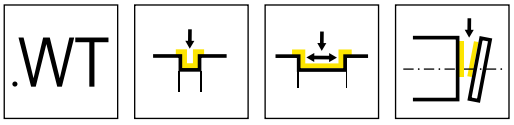

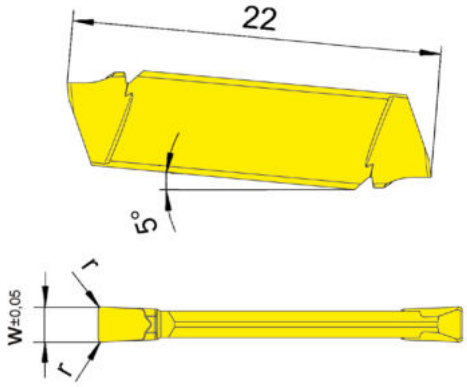

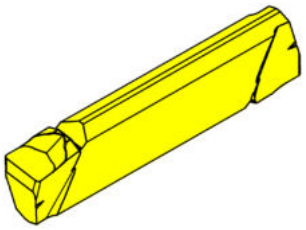

HM-Sorten
Carbide grades

▲ ab Lager
on stock

Δ 4 Wochen
4 weeks

Bestellnummer Part number	w	r	HIS		IG35
S224.0200.WT2	2	0,2	224018		▲
S224.0250.WT2	2,5	0,2	224028		▲
S224.0300.WT2	3	0,2	224038		▲
				P	-
				M	●
				K	-
				N	-
				S	●
				H	-

G

Wendeschneidplatte
Indexable insert

S224

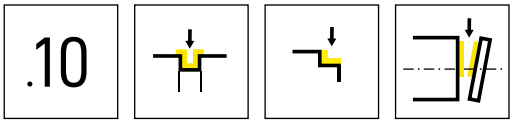

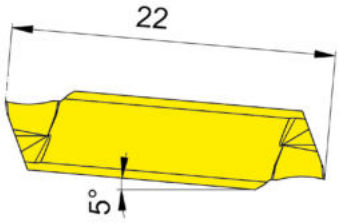

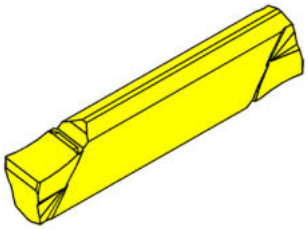

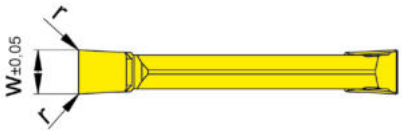

HM-Sorten
Carbide grades

▲ ab Lager
on stock

Δ 4 Wochen
4 weeks

Bestellnummer Part number	w	r	HIS		EG35	IG66
S224.0200.10	2	0,05	224028		▲	Δ
S224.0250.10	2,5	0,1	224028		▲	Δ
S224.0300.10	3	0,1	224038		▲	Δ
				P	●	●
				M	●	●
				K	o	-
				N	-	-
				S	-	o
				H	-	-

G

Wendeschneidplatte
Indexable insert

S224

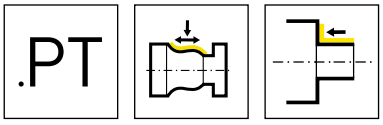

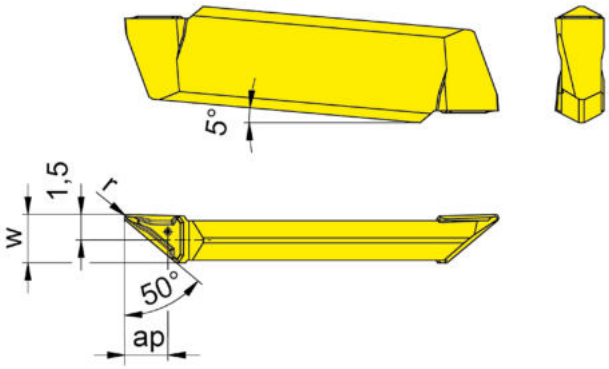

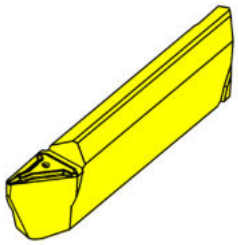

R = rechts wie gezeichnet
R = right hand version shown

L = links spiegelbildlich
L = left hand version

▲ ab Lager
on stock

HM-Sorten
Carbide grades

Δ 4 Wochen
4 weeks

Bestellnummer Part number	w	r	a_p	HIS		EG55	IG35
RS224.5028.PT2	2,8	0,2	2,5	224038		▲	▲
LS224.5028.PT2	2,8	0,2	2,5	224038		▲	▲
					P	●	-
					M	o	●
					K	o	-
					N	-	-
					S	-	●
					H	-	-

für Klemmhalter H224.1...6.03.IK
for Toolholder H224.1...6.03.IK

G

Wendeschneidplatte
Indexable insert

S224

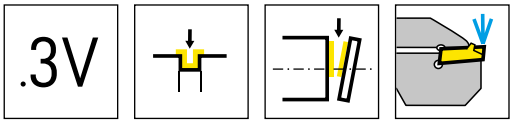

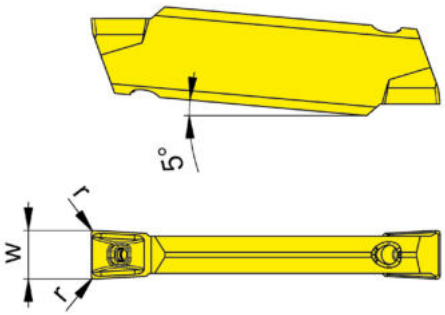

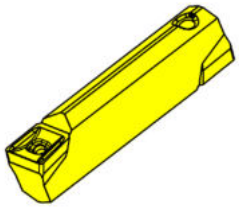

HM-Sorten
Carbide grades

▲ ab Lager
on stock

Δ 4 Wochen
4 weeks

Bestellnummer Part number	w	r	HIS		HP65	IG35
S224.0300.3V2.IK	3	0,2	224039		▲	▲
				P	●	-
				M	●	●
				K	●	-
				N	o	-
				S	●	●
				H	-	-

G

229/259

H

Klemmhalter und Schneidplatten

Stechbreite 2,5 - 10 mm

Toolholder und Inserts

Width of groove 2,5 - 10 mm

Geometrien und Vorschübe
Geometries and feed rates

Seite/Page
210-213

Grundhalter
Basic toolholder
210/218/B229

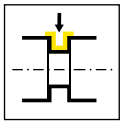

Seite/Page
214, 217,
219-220

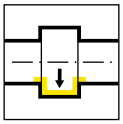

Seite/Page
242-243

Klemmhalter
Toolholder
210/218/226/219
225/213/214/H259

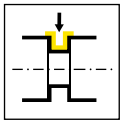

Seite/Page
215-216, 218,
221-233, 272

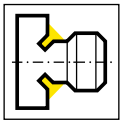

Seite/Page
234

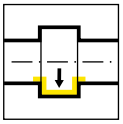

Seite/Page
235-241

Kassette
Cassette
BK229/050

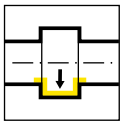

Seite/Page
244-245

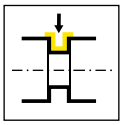

Seite/Page
247

Kurzklemmhalter
Cartridge
257

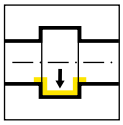

Seite/Page
246

H

Wendeschneidplatte
Indexable insert
S229/229/259

.3	.5	.A	.E	.F
Seite/Page 248, 264, 269	Seite/Page 249	Seite/Page 250	Seite/Page 251	Seite/Page 252
.FY	.3V	.H	.HR	.L
Seite/Page 253	Seite/Page 254	Seite/Page 255	Seite/Page 256	Seite/Page 257-258
.N	.K	.KF	.10	.20
Seite/Page 259	Seite/Page 260	Seite/Page 261	Seite/Page 262	Seite/Page 263
.NC	.FB	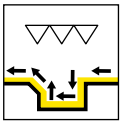	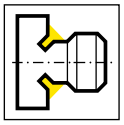	.C
Seite/Page 265	Seite/Page 266	Seite/Page 267	Seite/Page 268	Seite/Page 270-271
.M0				
Seite/Page 273				

H

Geometrien und Vorschübe
Geometries and feed rates

Geometrie Geometry	Werkstoff Material	Vorschubbereich f [mm/U] Feed rate f [mm/rev]	Bearbeitung Machining
.3	P M K N S H	↓ 0,15-0,25 ↔ 0,15-0,40	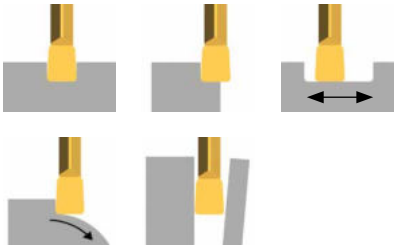
.5	P M K N S H	↓ 0,10-0,45 ↔ 0,15-0,60	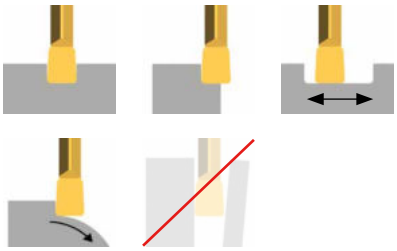
.A	P M K N S H	↓ 0,05-0,30 ↔ 0,10-0,30	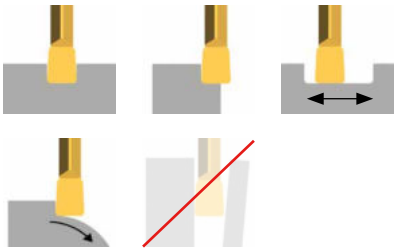
.E	P M K N S H	↓ 0,08-0,30	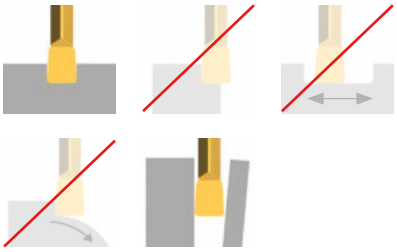
.F	P M K N S H	↓ 0,03-0,15	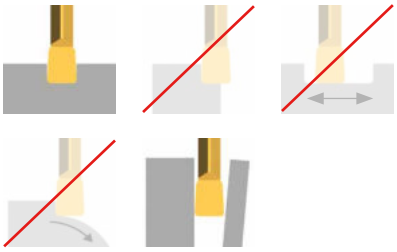

H

Geometrien und Vorschübe
Geometries and feed rates

Geometrie Geometry	Werkstoff Material	Vorschubbereich f [mm/U] Feed rate f [mm/rev]	Bearbeitung Machining
.FY	P M K N S H	↓ 0,03-0,15	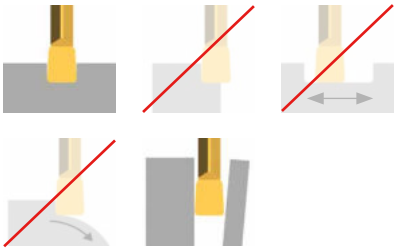
.3V	P M K N S H	↓ 0,05-0,20	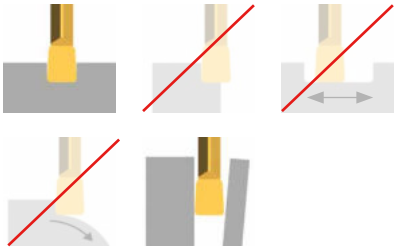
.H	P M K N S H	↓ 0,15-0,25 ↔ 0,10-0,25	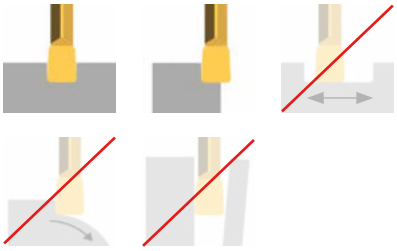
.HR	P M K N S H	↓ 0,20-0,30	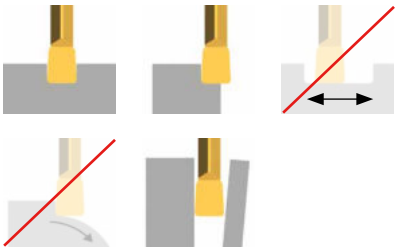
.L	P M K N S H	↓ 0,10-0,22 ↔ 0,05-0,20	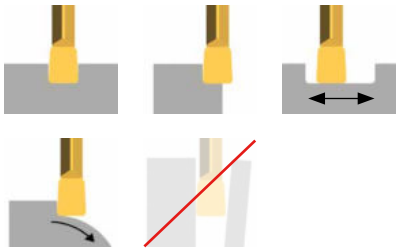

H

Geometrien und Vorschübe
Geometries and feed rates

Geometrie Geometry	Werkstoff Material	Vorschubbereich f [mm/U] Feed rate f [mm/rev]	Bearbeitung Machining
.N	P M K N S H	↓ 0,05-0,25 ↔ 0,05-0,25	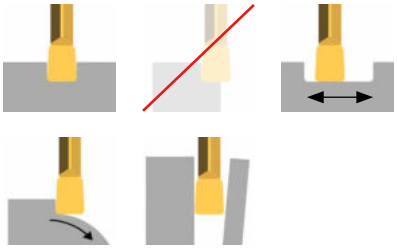
.K	P M K N S H	↓ 0,05-0,25 ↔ 0,05-0,25	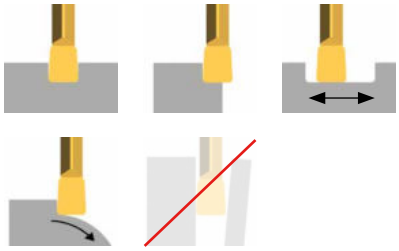
.KF	P M K N S H	↓ 0,10-0,45 ↔ 0,05-0,25	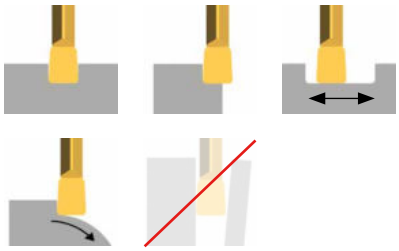
.10	P M K N S H	↓ 0,05-0,15	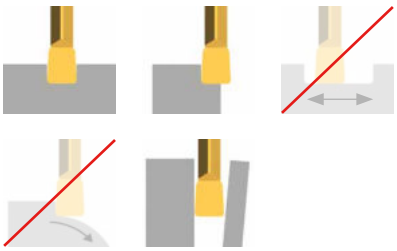
.20	P M K N S H	↓ 0,07-0,25	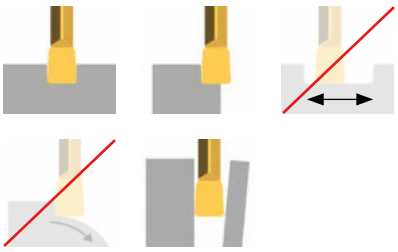

H

Geometrien und Vorschübe
Geometries and feed rates

Geometrie Geometry	Werkstoff Material	Vorschubbereich f [mm/U] Feed rate f [mm/rev]	Bearbeitung Machining
.NC	P M K N S H	↓ 0,02-0,10 ↔ 0,02-0,15	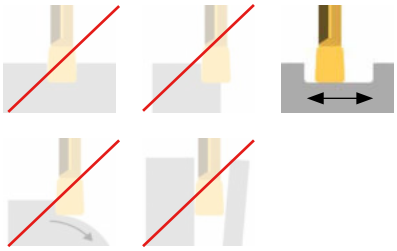
.FB	P M K N S H	↓ 0,02-0,10 ↔ 0,0015-0,07	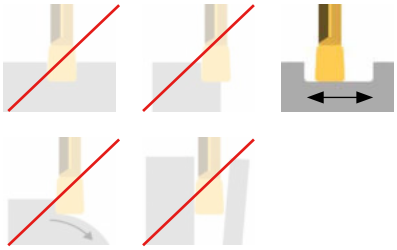
.C	P M K N S H	↓ 0,02-0,10	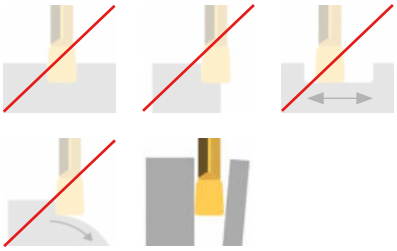
.M0	P M K N S H	↓ 0,02-0,10 ↔ 0,02-0,15	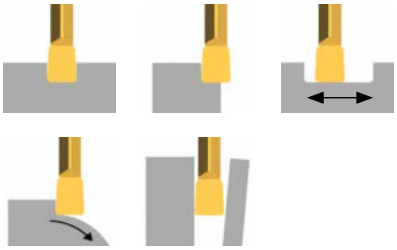

H

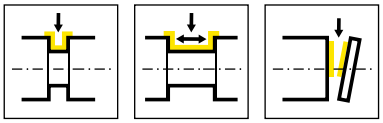

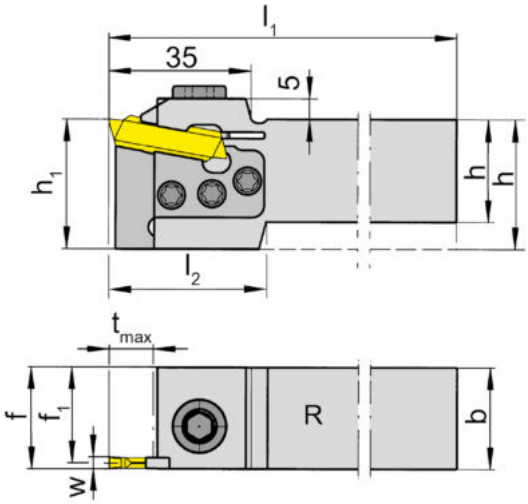

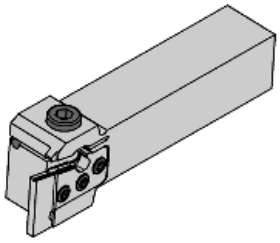

R = rechts wie gezeichnet
R = right hand version shown

L = links spiegelbildlich
L = left hand version

Bestellnummer Part number	h	b	l_1	l_2	h_1	f_1	f	t_{max}	HWS
R210.2525.K3	25	25	150	35	32	23,55	f_1+w/2	11	229030
R210.3225.K3	32	25	170	-	32	23,55	f_1+w/2	11	229030
R210.2525.K4	25	25	150	35	32	22,7	f_1+w/2	11	229040
R210.3225.K4	32	25	150	-	32	22,7	f_1+w/2	11	229040
R210.2525.K5	25	25	150	35	32	22,2	f_1+w/2	11	229050 • 229051
R210.3225.K5	32	25	170	-	32	22,2	f_1+w/2	11	229050 • 229051
R210.2525.K7	25	25	150	35	32	21,2	f_1+w/2	11	229070 • 229071
R210.3225.K7	32	25	170	-	32	21,2	f_1+w/2	11	229070 • 229071
L210.2525.K3	25	25	150	35	32	23,55	f_1+w/2	11	229030
L210.3225.K3	32	25	170	-	32	23,55	f_1+w/2	11	229030
L210.2525.K4	25	25	150	35	32	22,7	f_1+w/2	11	229040
L210.3225.K4	32	25	150	-	32	22,7	f_1+w/2	11	229040
L210.2525.K5	25	25	150	35	32	22,2	f_1+w/2	11	229050 • 229051
L210.3225.K5	32	25	170	-	32	22,2	f_1+w/2	11	229050 • 229051
L210.2525.K7	25	25	150	35	32	21,2	f_1+w/2	11	229070 • 229071
L210.3225.K7	32	25	170	-	32	21,2	f_1+w/2	11	229070 • 229071

w siehe WSP
w see indexable inserts

H

Ersatzteile
Spare Parts

Grundhalter Basic toolholder	**Spannschraube** Clamping Screw	**Kassette** Cassette	**TORX PLUS®-Schlüssel** TORX PLUS® Wrench	**Torx-Schlüssel** Torx Wrench
R/L210...K3	**030.0518.T20P**	**NK210.32.03**	**T20PQ**	
R/L210...K4	**030.0518.T20P**	**NK210.32.04**	**T20PQ**	
R/L210...K5	**030.0518.T20P**	**NK210.32.05**	**T20PQ**	
R/L210...K7	**030.0518.T20P**	**NK210.32.07**	**T20PQ**	**T15Q**

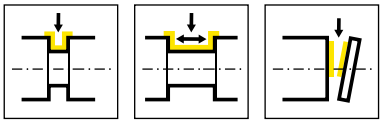

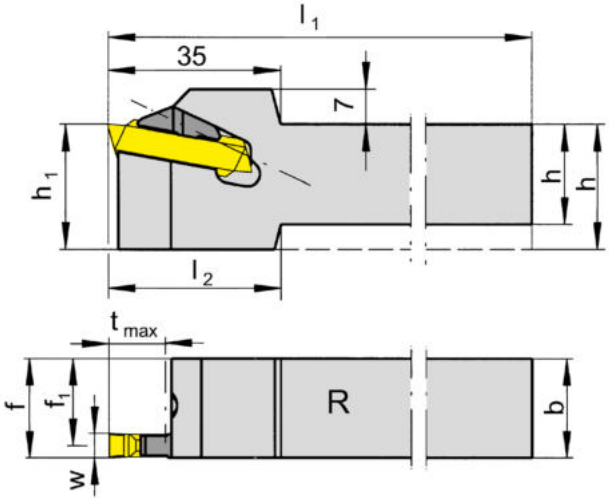

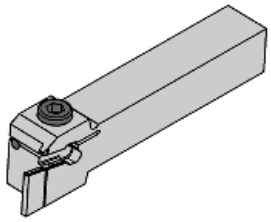

R = rechts wie gezeichnet
R = right hand version shown

L = links spiegelbildlich
L = left hand version

Bestellnummer Part number	h	b	l_1	l_2	h_1	f_1	f	t_{max}	HWS
R210.2020.09	20	20	150	35	25	15,2	f_1+w/2	11	229090 • 229091
R210.2525.09	25	25	150	-	25	20,2	f_1+w/2	11	229090 • 229091
R210.3225.09	32	25	170	-	32	20,2	f_1+w/2	11	229090 • 229091
L210.2020.09	20	20	150	35	25	15,2	f_1+w/2	11	229090 • 229091
L210.2525.09	25	25	150	-	25	20,2	f_1+w/2	11	229090 • 229091
L210.3225.09	32	25	170	-	32	20,2	f_1+w/2	11	229090 • 229091

w siehe WSP
w see indexable inserts

H

Ersatzteile
Spare Parts

Klemmhalter Toolholder	**Spannelement** Clamping element	**TORX PLUS®-Schlüssel** TORX PLUS® Wrench
L210...	**L218.9**	**T15PQ**
R210...	**R218.9**	**T15PQ**

Klemmhalter
Toolholder

210

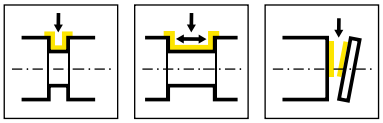

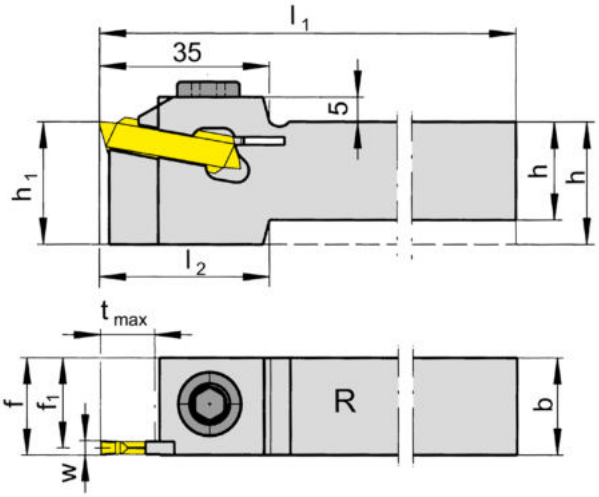

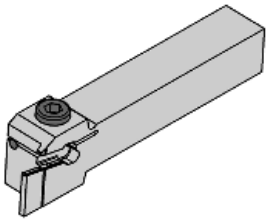

R = rechts wie gezeichnet
R = right hand version shown

L = links spiegelbildlich
L = left hand version

Bestellnummer Part number	h	b	l_1	l_2	h_1	f_1	f	t_{max}	HWS
R210.2020.02	20	20	150	35	25	18,55	f_1+w/2	11	229020
R210.2525.02	25	25	150	-	25	23,55	f_1+w/2	11	229020
R210.1616.03	16	16	150	45	25	14,55	f_1+w/2	11	229030
R210.2020.03	20	20	150	35	25	18,55	f_1+w/2	11	229030
R210.2525.03	25	25	150	-	25	23,55	f_1+w/2	11	229030
R210.3225.03	32	25	170	-	32	23,55	f_1+w/2	11	229030
R210.2020.04	20	20	150	35	25	17,7	f_1+w/2	11	229040
R210.2525.04	25	25	150	-	25	22,7	f_1+w/2	11	229040
R210.3225.04	32	25	170	-	32	22,7	f_1+w/2	11	229040
R210.2020.05	20	20	150	35	25	17,2	f_1+w/2	11	229050 • 229051
R210.2525.05	25	25	150	-	25	22,2	f_1+w/2	11	229050 • 229051
R210.3225.05	32	25	170	-	32	22,2	f_1+w/2	11	229050 • 229051
L210.2020.02	20	20	150	35	25	18,55	f_1+w/2	11	229020
L210.2525.02	25	25	150	-	25	23,55	f_1+w/2	11	229020
L210.1616.03	16	16	150	45	25	14,55	f_1+w/2	11	229030
L210.2020.03	20	20	150	35	25	18,55	f_1+w/2	11	229030
L210.2525.03	25	25	150	-	25	23,55	f_1+w/2	11	229030
L210.3225.03	32	25	170	-	32	23,55	f_1+w/2	11	229030
L210.2020.04	20	20	150	35	25	17,7	f_1+w/2	11	229040
L210.2525.04	25	25	150	-	25	22,7	f_1+w/2	11	229040
L210.3225.04	32	25	170	-	32	22,7	f_1+w/2	11	229040
L210.2020.05	20	20	150	35	25	17,2	f_1+w/2	11	229050 • 229051
L210.2525.05	25	25	150	-	25	22,2	f_1+w/2	11	229050 • 229051
L210.3225.05	32	25	170	-	32	22,2	f_1+w/2	11	229050 • 229051

w siehe WSP
w see indexable inserts

R/L 210...02 max. Stechtiefe bis Ø 150 mm
R/L 210...02 max. depth of groove up to Ø 150 mm

Ersatzteile
Spare Parts

Klemmhalter Toolholder	**Spannschraube** Clamping Screw
R/L210...	**218.3**

H

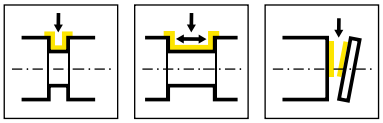

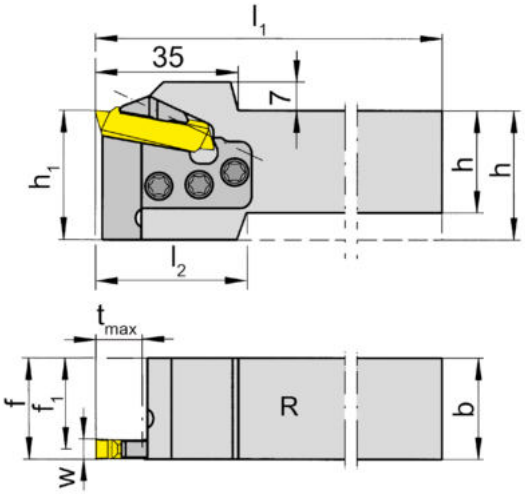

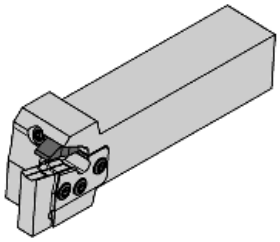

R = rechts wie gezeichnet
R = right hand version shown

L = links spiegelbildlich
L = left hand version

Bestellnummer Part number	h	b	l_1	l_2	h_1	f_1	f	t_{max}	HWS
R210.2525.K9	25	25	150	35	32	20,2	f_1+w/2	11	229090 • 229091
R210.3225.K9	32	25	170	-	32	20,2	f_1+w/2	11	229090 • 229091
L210.2525.K9	25	25	150	35	32	20,2	f_1+w/2	11	229090 • 229091
L210.3225.K9	32	25	170	-	32	20,2	f_1+w/2	11	229090 • 229091

w siehe WSP
w see indexable inserts

H

Ersatzteile
Spare Parts

Grundhalter Basic toolholder	**Spannschraube** Clamping Screw	**Kassette** Cassette	**Spannelement** Clamping element	**TORX PLUS®-Schlüssel** TORX PLUS® Wrench
R/L210...	**030.0518.T20P**	**NK210.32.09**	**L218.9**	**T20PQ**

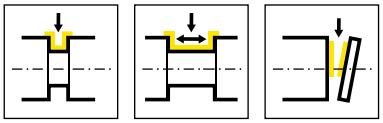

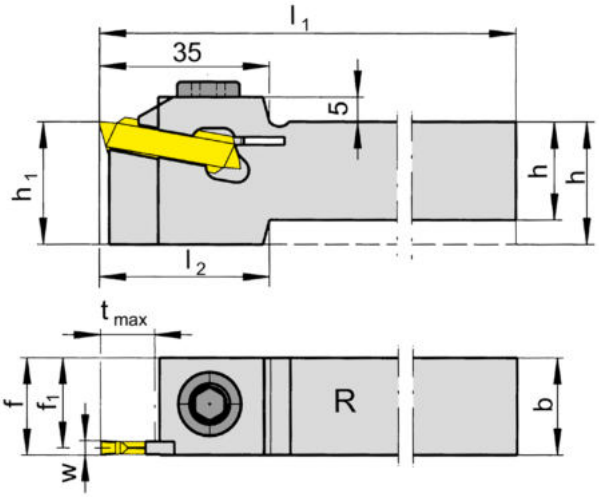

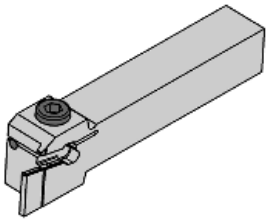

R = rechts wie gezeichnet
R = right hand version shown

L = links spiegelbildlich
L = left hand version

Bestellnummer Part number	h	b	l_1	l_2	h_1	f_1	f	t_{max}	HWS
R210.2020.07	20	20	150	35	25	16,2	f_1+w/2	11	229070 • 229071
R210.2525.07	25	25	150	-	25	21,2	f_1+w/2	11	229070 • 229071
R210.3225.07	32	25	170	-	32	21,2	f_1+w/2	11	229070 • 229071
R210.2020.08	20	20	150	35	25	16,2	f_1+w/2	11	229080 • 229081
R210.2525.08	25	25	150	-	25	21,2	f_1+w/2	11	229080 • 229081
L210.2020.07	20	20	150	35	25	16,2	f_1+w/2	11	229070 • 229071
L210.2525.07	25	25	150	-	25	21,2	f_1+w/2	11	229070 • 229071
L210.3225.07	32	25	170	-	32	21,2	f_1+w/2	11	229070 • 229071
L210.2020.08	20	20	150	35	25	16,2	f_1+w/2	11	229080 • 229081
L210.2525.08	25	25	150	-	25	21,2	f_1+w/2	11	229080 • 229081

w siehe WSP
w see indexable inserts

H

Ersatzteile
Spare Parts

Klemmhalter Toolholder	**Spannschraube** Clamping Screw
R/L210...	**218.3**

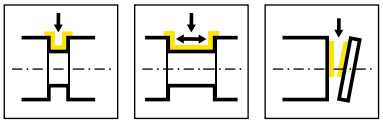

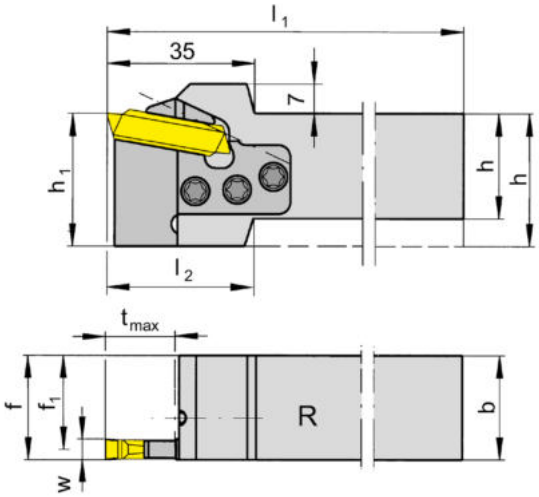

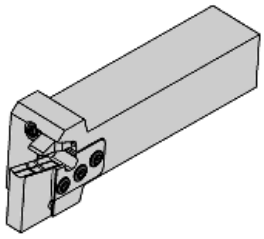

R = rechts wie gezeichnet
R = right hand version shown

L = links spiegelbildlich
L = left hand version

Bestellnummer Part number	h	b	l_1	l_2	h_1	f_1	f	t_{max}	HWS
R218.2525.K9	25	25	150	48	32	20,2	f_1+w/2	18	229090 • 229091
R218.3225.K9	32	25	170	-	32	20,2	f_1+w/2	18	229090 • 229091
L218.2525.K9	25	25	150	48	32	20,2	f_1+w/2	18	229090 • 229091
L218.3225.K9	32	25	170	-	32	20,2	f_1+w/2	18	229090 • 229091

w siehe WSP
w see indexable inserts

H

Ersatzteile
Spare Parts

Grundhalter Basic toolholder	**Spannschraube** Clamping Screw	**Kassette** Cassette	**Spannelement** Clamping element	**TORX PLUS®-Schlüssel** TORX PLUS® Wrench
R/L218...	**030.0518.T20P**	**NK218.32.09**	**L218.9**	**T20PQ**

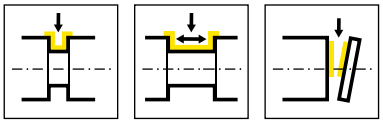

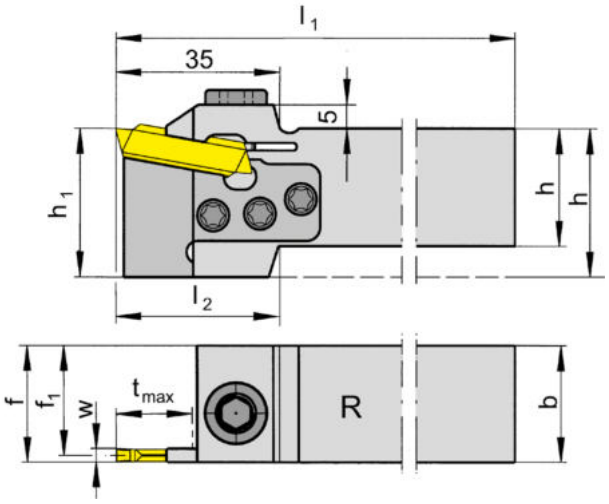

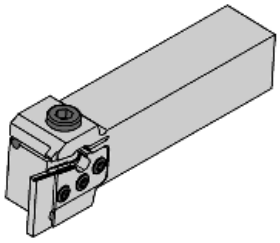

R = rechts wie gezeichnet
R = right hand version shown

L = links spiegelbildlich
L = left hand version

Bestellnummer Part number	h	b	l_1	l_2	h_1	f_1	f	t_{max}	HWS
R218.2525.K3	25	25	150	35	32	23,55	f_1+w/2	18	229030
R218.3225.K3	32	25	170	-	32	23,55	f_1+w/2	18	229030
R218.3225.K4	32	25	170	-	32	22,7	f_1+w/2	18	229040
R218.2525.K5	25	25	150	35	32	22,2	f_1+w/2	18	229050 • 229051
R218.3225.K5	32	25	170	-	32	22,2	f_1+w/2	18	229050 • 229051
R218.2525.K7	25	25	150	35	32	21,2	f_1+w/2	18	229070 • 229071
R218.3225.K7	32	25	170	-	32	21,2	f_1+w/2	18	229070 • 229071
L218.2525.K3	25	25	150	35	32	23,55	f_1+w/2	18	229030
L218.3225.K3	32	25	170	-	32	23,55	f_1+w/2	18	229030
L218.2525.K5	25	25	150	35	32	22,2	f_1+w/2	18	229050 • 229051
L218.3225.K5	32	25	170	-	32	22,2	f_1+w/2	18	229050 • 229051
L218.2525.K7	25	25	150	35	32	21,2	f_1+w/2	18	229070 • 229071
L218.3225.K7	32	25	170	-	32	21,2	f_1+w/2	18	229070 • 229071

w siehe WSP
w see indexable inserts

H

Ersatzteile
Spare Parts

Grundhalter Basic toolholder	**Spannschraube** Clamping Screw	**Kassette** Cassette	**TORX PLUS®-Schlüssel** TORX PLUS® Wrench	**Spannelement** Clamping element
R/L218...K3	**030.0518.T20P**	**NK218.32.03**	**T20PQ**	
R/L218...K4	**030.0518.T20P**	**NK218.32.04**	**T20PQ**	
R/L218...K5	**030.0518.T20P**	**NK218.32.05**	**T20PQ**	
R/L218...K7	**030.0518.T20P**	**NK218.32.07**	**T20PQ**	**R/L218.5.7**

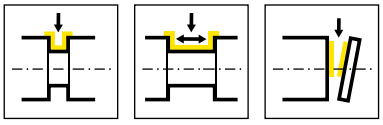

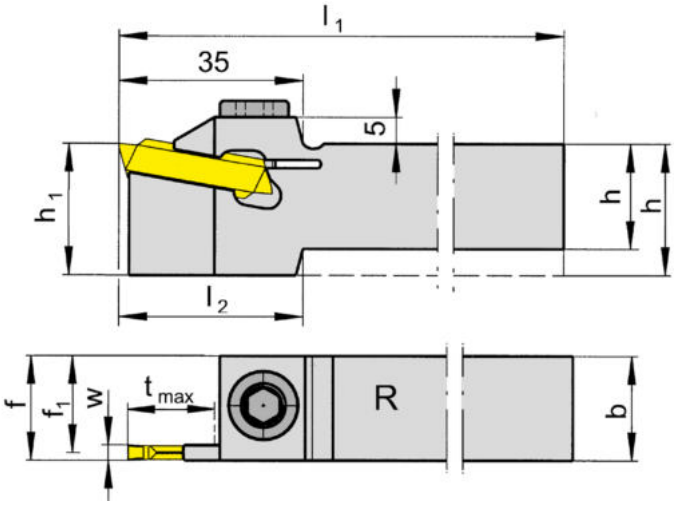

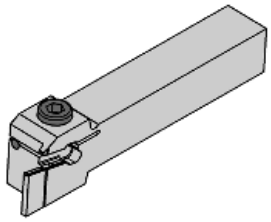

R = rechts wie gezeichnet
R = right hand version shown

L = links spiegelbildlich
L = left hand version

Bestellnummer Part number	h	b	l_1	l_2	h_1	f_1	f	t_{max}	D_{max}	HWS
R218.2020.02	20	20	150	35	25	18,55	f_1+w/2	18	80	229020
R218.2525.02	25	25	150	-	25	23,55	f_1+w/2	18	80	229020
R218.1616.03	16	16	150	45	25	14,55	f_1+w/2	18	-	229030
R218.2020.03	20	20	150	35	25	18,55	f_1+w/2	18	-	229030
R218.2525.03	25	25	150	-	25	23,55	f_1+w/2	18	-	229030
R218.3225.03	32	25	170	-	32	23,55	f_1+w/2	18	-	229030
R218.2020.04	20	20	150	35	25	17,7	f_1+w/2	18	-	229040
R218.2525.04	25	25	150	-	25	22,7	f_1+w/2	18	-	229040
R218.3225.04	32	25	170	-	32	22,7	f_1+w/2	18	-	229040
R218.2020.05	20	20	150	35	25	17,2	f_1+w/2	18	-	229050 • 229051
R218.2525.05	25	25	150	-	25	22,2	f_1+w/2	18	-	229050 • 229051
R218.3225.05	32	25	170	-	32	22,2	f_1+w/2	18	-	229050 • 229051
L218.2020.02	20	20	150	35	25	18,55	f_1+w/2	18	80	229020
L218.2525.02	25	25	150	-	25	23,55	f_1+w/2	18	80	229020
L218.1616.03	16	16	150	45	25	14,55	f_1+w/2	18	-	229030
L218.2020.03	20	20	150	35	25	18,55	f_1+w/2	18	-	229030
L218.2525.03	25	25	150	-	25	23,55	f_1+w/2	18	-	229030
L218.3225.03	32	25	170	-	32	23,55	f_1+w/2	18	-	229030
L218.2020.04	20	20	150	35	25	17,7	f_1+w/2	18	-	229040
L218.2525.04	25	25	150	-	25	22,7	f_1+w/2	18	-	229040
L218.3225.04	32	25	170	-	32	22,7	f_1+w/2	18	-	229040
L218.2020.05	20	20	150	35	25	17,2	f_1+w/2	18	-	229050 • 229051
L218.2525.05	25	25	150	-	25	22,2	f_1+w/2	18	-	229050 • 229051
L218.3225.05	32	25	170	-	32	22,2	f_1+w/2	18	-	229050 • 229051

w siehe WSP
w see indexable inserts

R/L 218...02 max. Stechtiefe bis Ø 80 mm
R/L 218...02 max. depth of groove up to Ø 80 mm

Ersatzteile
Spare Parts

Klemmhalter Toolholder	**Spannschraube** Clamping Screw
R/L218...	**218.3**

Klemmhalter
Toolholder

218

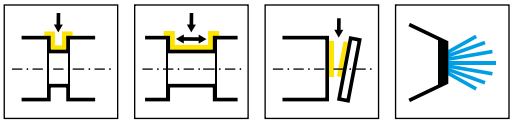

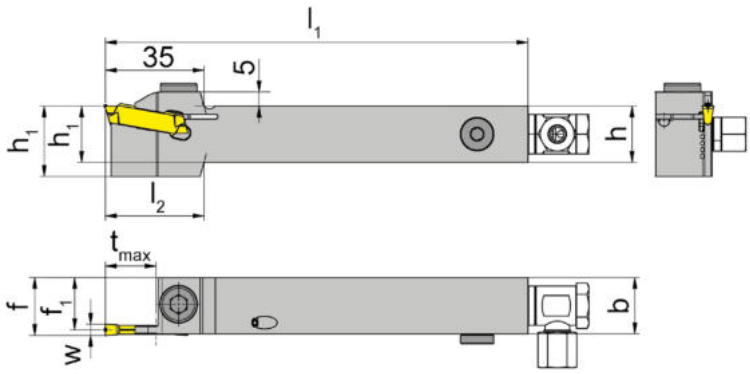

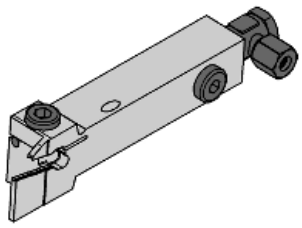

R = rechts wie gezeichnet
R = right hand version shown

L = links spiegelbildlich
L = left hand version

Bestellnummer Part number	h	b	l_1	l_2	h_1	f_1	f	t_{max}	D_{max}	HWS
R218.2525.02.IK	25	25	150	-	25	23,55	f_1+w/2	18	80	229020
R218.1616.03.IK	16	16	150	45	25	14,55	f_1+w/2	18	-	229030
R218.2020.03.IK	20	20	150	35	25	18,55	f_1+w/2	18	-	229030
R218.2525.03.IK	25	25	150	-	25	23,55	f_1+w/2	18	-	229030
L218.2020.02.IK	20	20	150	35	25	18,55	f_1+w/2	18	80	229020
L218.2525.02.IK	25	25	150	-	25	23,55	f_1+w/2	18	80	229020
L218.1616.03.IK	16	16	150	45	25	14,55	f_1+w/2	18	-	229030
L218.2020.03.IK	20	20	150	35	25	18,55	f_1+w/2	18	-	229030
L218.2525.03.IK	25	25	150	-	25	23,55	f_1+w/2	18	-	229030
L218.3225.03.IK	32	25	170	-	32	23,55	f_1+w/2	18	-	229030

w siehe WSP
w see indexable inserts

R/L 218...02 max. Stechtiefe bis Ø 80 mm
R/L 218...02 max. depth of groove up to Ø 80 mm

H

Ersatzteile
Spare Parts

Klemmhalter Toolholder	**Spannschraube** Clamping Screw	**Kühlmittelanschluss** Coolant supply	**Verschlussschraube** Screw Plug
R/L218...	**218.3**	**004.00.16**	**004.00.26**

Klemmhalter
Toolholder

218

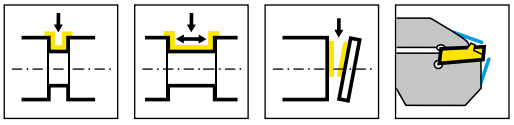

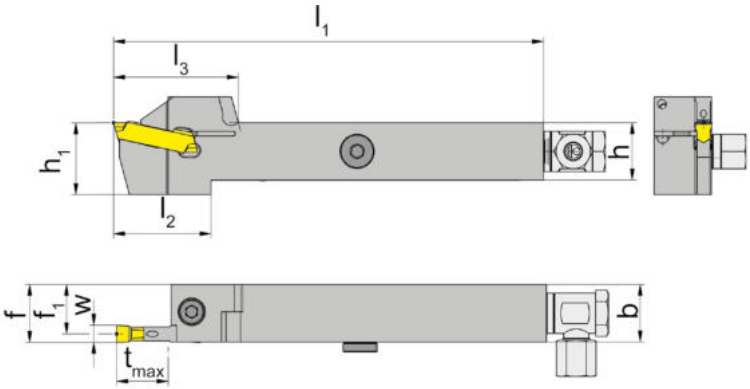

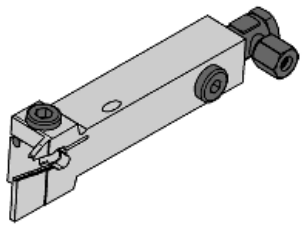

R = rechts wie gezeichnet
R = right hand version shown

L = links spiegelbildlich
L = left hand version

Bestellnummer Part number	h	b	l_1	l_2	l_3	h_1	f_1	f	t_{max}	HWS
R218.1616.0.03.IK	16	16	150	37	43,5	25	14,55	f_1+w/2	18	229030
R218.2020.0.03.IK	20	20	150	34	43,5	25	18,55	f_1+w/2	18	229030
R218.2525.0.03.IK	25	25	150	32	43,5	32	23,55	f_1+w/2	18	229030
R218.2020.0.04.IK	20	20	150	34	43,5	25	17,7	f_1+w/2	18	229040
R218.2020.0.05.IK	20	20	150	34	43,5	25	17,2	f_1+w/2	18	229050 • 229051
R218.2525.0.04.IK	25	25	150	32	43,5	32	22,7	f_1+w/2	18	229040
R218.2525.0.05.IK	25	25	150	32	43,5	32	22,2	f_1+w/2	18	229050 • 229051
L218.1616.0.03.IK	16	16	150	37	43,5	25	14,55	f_1+w/2	18	229030
L218.2020.0.03.IK	20	20	150	34	43,5	25	18,55	f_1+w/2	18	229030
L218.2525.0.03.IK	25	25	150	32	43,5	32	23,55	f_1+w/2	18	229030
L218.2020.0.04.IK	20	20	150	34	43,5	25	17,7	f_1+w/2	18	229040
L218.2020.0.05.IK	20	20	150	34	43,5	25	17,2	f_1+w/2	18	229050 • 229051
L218.2525.0.04.IK	25	25	150	32	43,5	32	22,7	f_1+w/2	18	229040
L218.2525.0.05.IK	25	25	150	32	43,5	32	22,2	f_1+w/2	18	229050 • 229051

w siehe WSP
w see indexable inserts

H

Ersatzteile
Spare Parts

Klemmhalter Toolholder	**Kühlmittelanschluss** Coolant supply	**Spannschraube** Clamping Screw	**TORX PLUS®-Schlüssel** TORX PLUS® Wrench	**Verschlussschraube** Screw Plug
R/L218...	**004.00.16**	**6.23T25P**	**T25PQ**	**004.00.26**

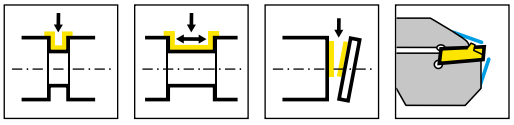

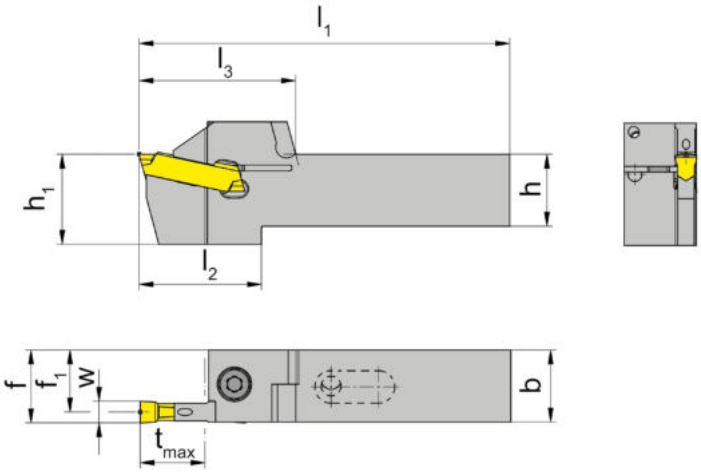

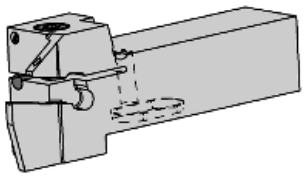

R = rechts wie gezeichnet
R = right hand version shown

L = links spiegelbildlich
L = left hand version

Bestellnummer Part number	h	b	l_1	l_2	l_3	h_1	f_1	f	t_{max}	HWS
R218.1616.2.03.IK	16	16	91	37	43,5	25	14,55	f_1+w/2	18	229030
R218.1616.2.04.IK	16	16	91	37	43,5	25	13,7	f_1+w/2	18	229040
R218.1616.2.05.IK	16	16	91	37	43,5	25	13,2	f_1+w/2	18	229050 • 229051
R218.2020.2.03.IK	20	20	103	34	43,5	25	18,55	f_1+w/2	18	229030
R218.2020.2.04.IK	20	20	103	34	43,5	25	17,7	f_1+w/2	18	229040
R218.2020.2.05.IK	20	20	103	34	43,5	25	17,2	f_1+w/2	18	229050 • 229051
R218.2525.2.03.IK	25	25	116	32	43,5	32	23,55	f_1+w/2	18	229030
R218.2525.2.04.IK	25	25	116	32	43,5	32	22,7	f_1+w/2	18	229040
R218.2525.2.05.IK	25	25	116	32	43,5	32	22,2	f_1+w/2	18	229050 • 229051
R218.2525.2.07.IK	25	25	116	32	43,5	32	21,2	f_1+w/2	18	229070 • 229071
R218.2525.2.08.IK	25	25	116	32	43,5	32	21,2	f_1+w/2	18	229080 • 229081
L218.1616.2.03.IK	16	16	91	37	43,5	25	14,55	f_1+w/2	18	229030
L218.1616.2.04.IK	16	16	91	37	43,5	25	13,7	f_1+w/2	18	229040
L218.1616.2.05.IK	16	16	91	37	43,5	25	13,2	f_1+w/2	18	229050 • 229051
L218.2020.2.03.IK	20	20	103	34	43,5	25	18,55	f_1+w/2	18	229030
L218.2020.2.04.IK	20	20	103	34	43,5	25	17,7	f_1+w/2	18	229040
L218.2020.2.05.IK	20	20	103	34	43,5	25	17,2	f_1+w/2	18	229050 • 229051
L218.2525.2.03.IK	25	25	116	32	43,5	32	23,55	f_1+w/2	18	229030
L218.2525.2.04.IK	25	25	116	32	43,5	32	22,7	f_1+w/2	18	229040
L218.2525.2.05.IK	25	25	116	32	43,5	32	22,2	f_1+w/2	18	229050 • 229051
L218.2525.2.07.IK	25	25	116	32	43,5	32	21,2	f_1+w/2	18	229070 • 229071
L218.2525.2.08.IK	25	25	116	32	43,5	32	21,2	f_1+w/2	18	229080 • 229081

w siehe WSP
w see indexable inserts

H

Ersatzteile
Spare Parts

Klemmhalter Toolholder	**Spannschraube** Clamping Screw	**TORX PLUS®-Schlüssel** TORX PLUS® Wrench
R/L218...	**6.23T25P**	**T25PQ**

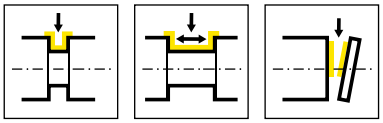

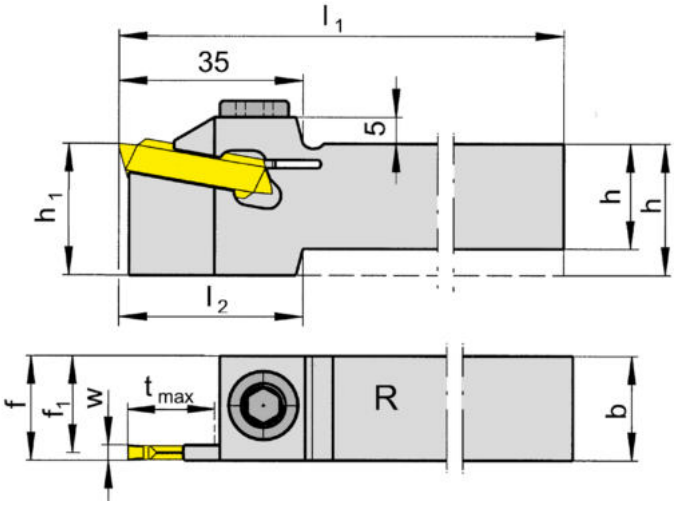

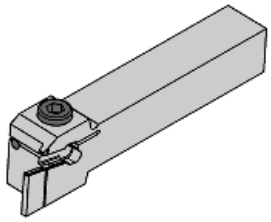

R = rechts wie gezeichnet
R = right hand version shown

L = links spiegelbildlich
L = left hand version

Bestellnummer Part number	h	b	l_1	l_2	h_1	f_1	f	t_{max}	HWS
R218.2020.07	20	20	150	35	25	16,2	f_1+w/2	18	229070 • 229071
R218.2525.07	25	25	150	-	25	21,2	f_1+w/2	18	229070 • 229071
R218.3225.07	32	25	170	-	32	21,2	f_1+w/2	18	229070 • 229071
L218.2020.07	20	20	150	35	25	16,2	f_1+w/2	18	229070 • 229071
L218.2525.07	25	25	150	-	25	21,2	f_1+w/2	18	229070 • 229071
L218.3225.07	32	25	170	-	32	21,2	f_1+w/2	18	229070 • 229071
L218.2525.08	25	25	150	-	25	21,2	f_1+w/2	18	229080 • 229081

w siehe WSP
w see indexable inserts

Ersatzteile
Spare Parts

Klemmhalter Toolholder	**Spannschraube** Clamping Screw
R/L218...	**218.3**

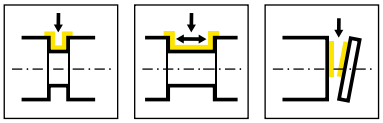

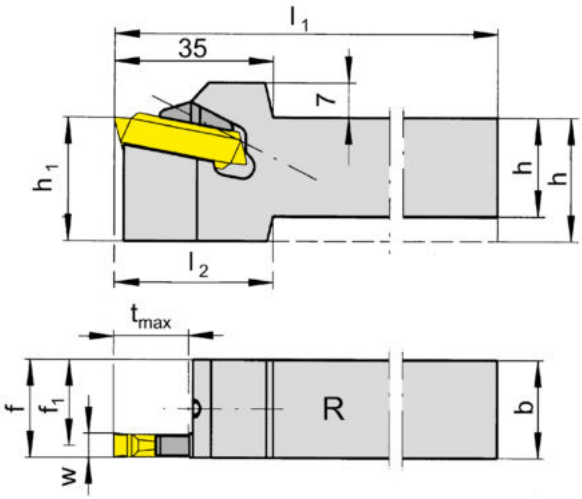

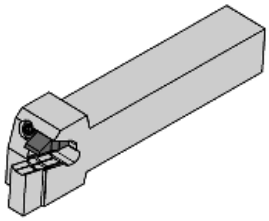

R = rechts wie gezeichnet
R = right hand version shown

L = links spiegelbildlich
L = left hand version

Bestellnummer Part number	h	b	l_1	l_2	h_1	f_1	f	t_{max}	HWS
R218.2020.09	20	20	150	35	25	15,2	f_1+w/2	18	229090 • 229091
R218.2525.09	25	25	150	-	25	20,2	f_1+w/2	18	229090 • 229091
R218.3225.09	32	25	170	-	32	20,2	f_1+w/2	18	229090 • 229091
L218.2020.09	20	20	150	35	25	15,2	f_1+w/2	18	229090 • 229091
L218.3225.09	32	25	170	-	32	20,2	f_1+w/2	18	229090 • 229091

w siehe WSP
w see indexable inserts

H

Ersatzteile
Spare Parts

Klemmhalter Toolholder	**Spannelement** Clamping element	**TORX PLUS®-Schlüssel** TORX PLUS® Wrench
L218...	**L218.9**	**T15PQ**
R218...	**R218.9**	**T15PQ**

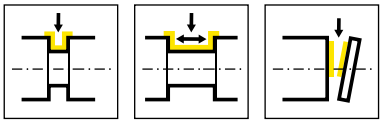

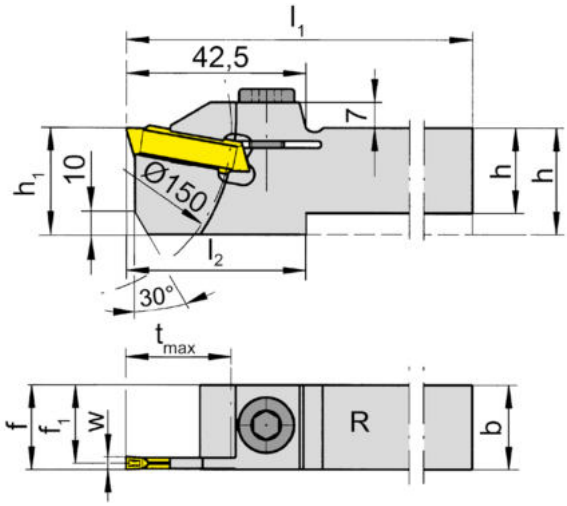

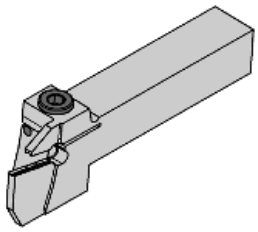

R = rechts wie gezeichnet
R = right hand version shown

L = links spiegelbildlich
L = left hand version

Bestellnummer Part number	h	b	l_1	l_2	h_1	f_1	f	t_{max}	HWS
R226.1616.03	16	16	150	52,5	32	14,55	f_1+w/2	25	229030
R226.2020.03	20	20	150	42,5	32	18,55	f_1+w/2	25	229030
R226.2525.03	25	25	150	42,5	32	23,55	f_1+w/2	25	229030
R226.3225.03	32	25	170	-	32	23,55	f_1+w/2	25	229030
R226.1616.04	16	16	150	52,5	32	13,7	f_1+w/2	25	229040
R226.2020.04	20	20	150	42,5	32	17,7	f_1+w/2	25	229040
R226.2525.04	25	25	150	42,5	32	22,7	f_1+w/2	25	229040
R226.3225.04	32	25	170	-	32	22,7	f_1+w/2	25	229040
R226.2020.05	20	20	150	42,5	32	17,2	f_1+w/2	25	229050 • 229051
R226.2525.05	25	25	150	42,5	32	22,2	f_1+w/2	25	229050 • 229051
R226.3225.05	32	25	170	-	32	22,2	f_1+w/2	25	229050 • 229051
L226.1616.03	16	16	150	52,5	32	14,55	f_1+w/2	25	229030
L226.2020.03	20	20	150	42,5	32	18,55	f_1+w/2	25	229030
L226.2525.03	25	25	150	42,5	32	23,55	f_1+w/2	25	229030
L226.3225.03	32	25	170	-	32	23,55	f_1+w/2	25	229030
L226.1616.04	16	16	150	52,5	32	13,7	f_1+w/2	25	229040
L226.2020.04	20	20	150	42,5	32	17,7	f_1+w/2	25	229040
L226.2525.04	25	25	150	42,5	32	22,7	f_1+w/2	25	229040
L226.3225.04	32	25	170	-	32	22,7	f_1+w/2	25	229040
L226.2020.05	20	20	150	42,5	32	17,2	f_1+w/2	25	229050 • 229051
L226.2525.05	25	25	150	42,5	32	22,2	f_1+w/2	25	229050 • 229051
L226.3225.05	32	25	170	-	32	22,2	f_1+w/2	25	229050 • 229051

w siehe WSP
w see indexable inserts

H

Ersatzteile
Spare Parts

Klemmhalter Toolholder	**Spannschraube** Clamping Screw
R/L226...	**218.3**

Klemmhalter
Toolholder

226

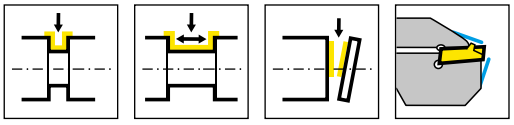

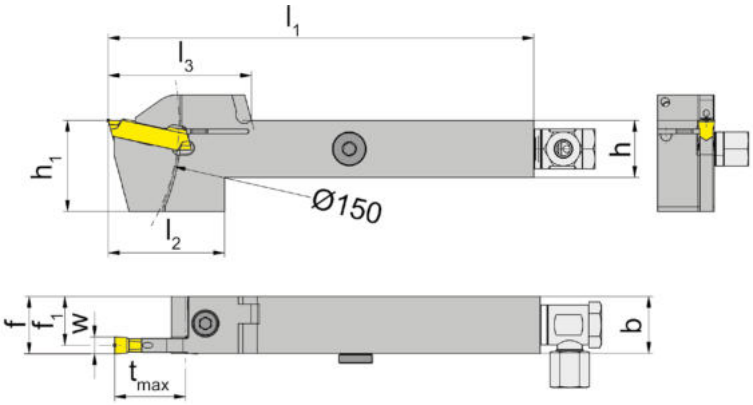

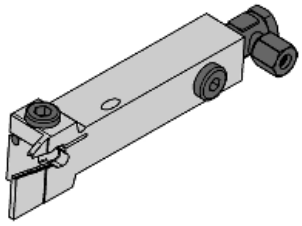

R = rechts wie gezeichnet
R = right hand version shown

L = links spiegelbildlich
L = left hand version

Bestellnummer Part number	h	b	l_1	l_2	l_3	h_1	f_1	f	t_{max}	HWS
R226.2020.0.03.IK	20	20	150	41	50,5	32	18,55	f_1+w/2	25	229030
R226.2525.0.03.IK	25	25	150	39	50,5	32	23,55	f_1+w/2	25	229030
R226.2020.0.04.IK	20	20	150	41	50,5	32	17,7	f_1+w/2	25	229040
R226.2525.0.04.IK	25	25	150	39	50,5	32	22,7	f_1+w/2	25	229040
R226.2020.0.05.IK	20	20	150	41	50,5	32	17,2	f_1+w/2	25	229050 • 229051
R226.2525.0.05.IK	25	25	150	39	50,5	32	22,2	f_1+w/2	25	229050 • 229051
L226.2020.0.03.IK	20	20	150	41	50,5	32	18,55	f_1+w/2	25	229030
L226.2525.0.03.IK	25	25	150	39	50,5	32	23,55	f_1+w/2	25	229030
L226.2020.0.04.IK	20	20	150	41	50,5	32	17,7	f_1+w/2	25	229040
L226.2525.0.04.IK	25	25	150	39	50,5	32	22,7	f_1+w/2	25	229040
L226.2020.0.05.IK	20	20	150	41	50,5	32	17,2	f_1+w/2	25	229050 • 229051
L226.2525.0.05.IK	25	25	150	39	50,5	32	22,2	f_1+w/2	25	229050 • 229051

w siehe WSP
w see indexable inserts

H

Ersatzteile
Spare Parts

Klemmhalter Toolholder	**Kühlmittelanschluss** Coolant supply	**Spannschraube** Clamping Screw	**TORX PLUS®-Schlüssel** TORX PLUS® Wrench	**Verschlussschraube** Screw Plug
R/L226...	**004.00.16**	**6.23T25P**	**T25PQ**	**004.00.26**

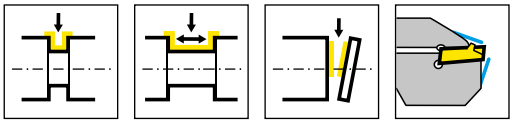

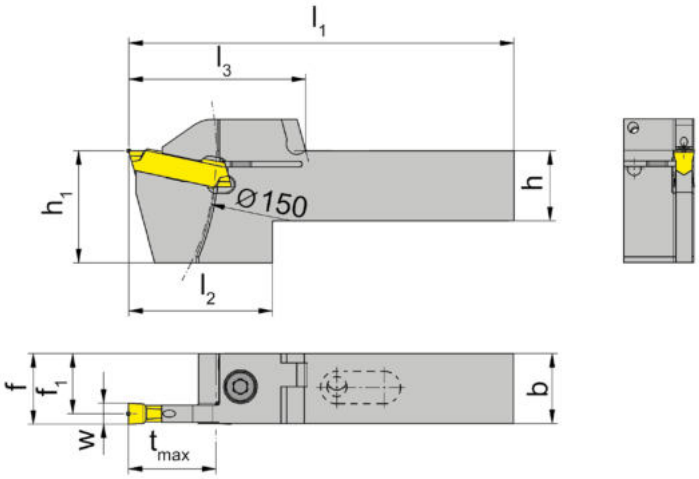

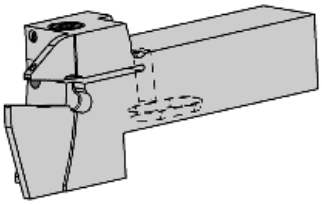

R = rechts wie gezeichnet
R = right hand version shown

L = links spiegelbildlich
L = left hand version

Bestellnummer Part number	h	b	l_1	l_2	l_3	h_1	f_1	f	t_{max}	HWS
R226.2020.2.03.IK	20	20	110	41	50,5	32	18,55	f_1+w/2	25	229030
R226.2020.2.04.IK	20	20	110	41	50,5	32	17,7	f_1+w/2	25	229040
R226.2525.2.03.IK	25	25	123	39	50,5	32	23,55	f_1+w/2	25	229030
R226.2525.2.04.IK	25	25	123	39	50,5	32	22,7	f_1+w/2	25	229040
R226.2525.2.05.IK	25	25	123	39	50,5	32	22,2	f_1+w/2	25	229050 • 229051
L226.2020.2.03.IK	20	20	110	41	50,5	32	18,55	f_1+w/2	25	229030
L226.2020.2.04.IK	20	20	110	41	50,5	32	17,7	f_1+w/2	25	229040
L226.2020.2.05.IK	20	20	110	41	50,5	32	17,2	f_1+w/2	25	229050 • 229051
L226.2525.2.03.IK	25	25	123	39	50,5	32	23,55	f_1+w/2	25	229030
L226.2525.2.04.IK	25	25	123	39	50,5	32	22,7	f_1+w/2	25	229040
L226.2525.2.05.IK	25	25	123	39	50,5	32	22,2	f_1+w/2	25	229050 • 229051

w siehe WSP
w see indexable inserts

Ersatzteile
Spare Parts

Klemmhalter Toolholder	**Spannschraube** Clamping Screw	**TORX PLUS®-Schlüssel** TORX PLUS® Wrench
R/L226....	**6.23T25P**	**T25PQ**

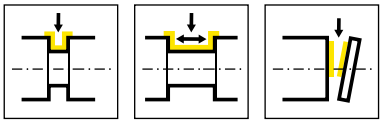

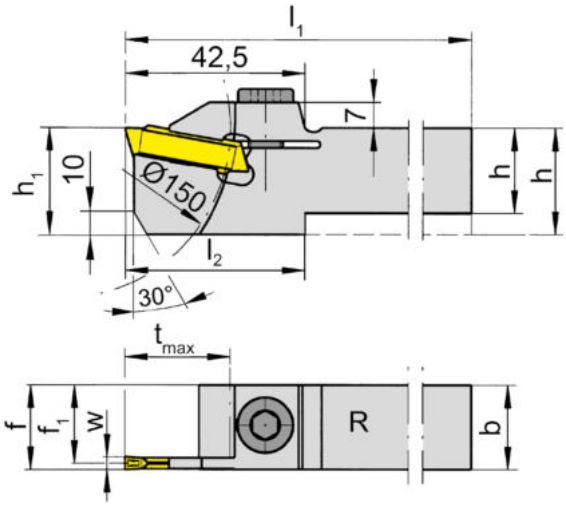

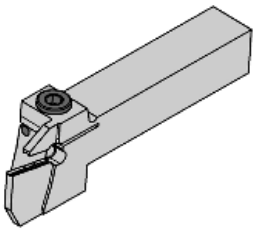

R = rechts wie gezeichnet
R = right hand version shown

L = links spiegelbildlich
L = left hand version

Bestellnummer Part number	h	b	l_1	l_2	h_1	f_1	f	t_{max}	HWS
R226.2525.07	25	25	150	42,5	32	21,2	f_1+w/2	25	229070 • 229071
R226.3225.07	32	25	170	-	32	21,2	f_1+w/2	25	229070 • 229071
R226.2525.08	25	25	150	42,5	32	21,2	f_1+w/2	25	229080 • 229081
R226.3225.08	32	25	170	-	32	21,2	f_1+w/2	25	229080 • 229081
L226.2525.07	25	25	150	42,5	32	21,2	f_1+w/2	25	229070 • 229071
L226.3225.07	32	25	170	-	32	21,2	f_1+w/2	25	229070 • 229071
L226.2525.08	25	25	150	42,5	32	20,2	f_1+w/2	25	229080 • 229081
L226.3225.08	32	25	170	-	32	21,2	f_1+w/2	25	229080 • 229081

w siehe WSP
w see indexable inserts

H

Ersatzteile
Spare Parts

Klemmhalter Toolholder	**Spannschraube** Clamping Screw
R/L226...	**218.3**

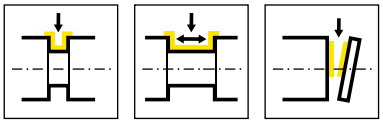

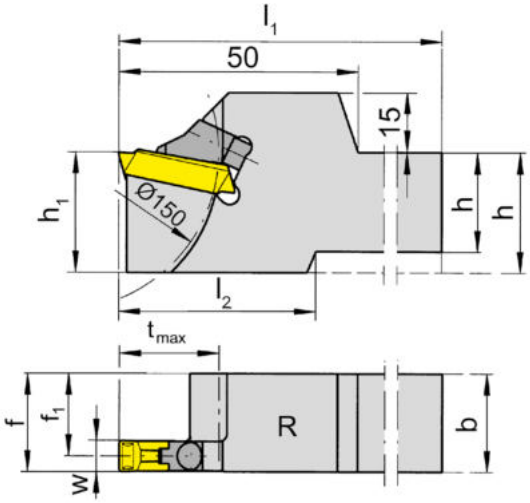

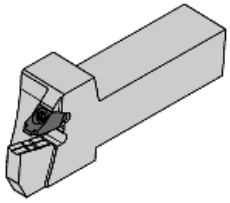

R = rechts wie gezeichnet
R = right hand version shown

L = links spiegelbildlich
L = left hand version

Bestellnummer Part number	h	b	l_1	l_2	h_1	f_1	f	t_{max}	HWS
R226.2525.09	25	25	150	50	32	20,2	f_1+w/2	25	229090 • 229091
R226.3225.09	32	25	170	-	32	20,2	f_1+w/2	25	229090 • 229091
L226.2525.09	25	25	150	50	32	20,2	f_1+w/2	25	229090 • 229091
L226.3225.09	32	25	170	-	32	20,2	f_1+w/2	25	229090 • 229091

w siehe WSP
w see indexable inserts

H

Ersatzteile
Spare Parts

Klemmhalter Toolholder	**Spannelement** Clamping element	**TORX PLUS®-Schlüssel** TORX PLUS® Wrench
R/L226...	**020.1008.0041**	**T15PQ**

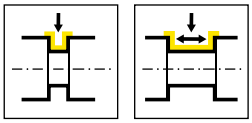

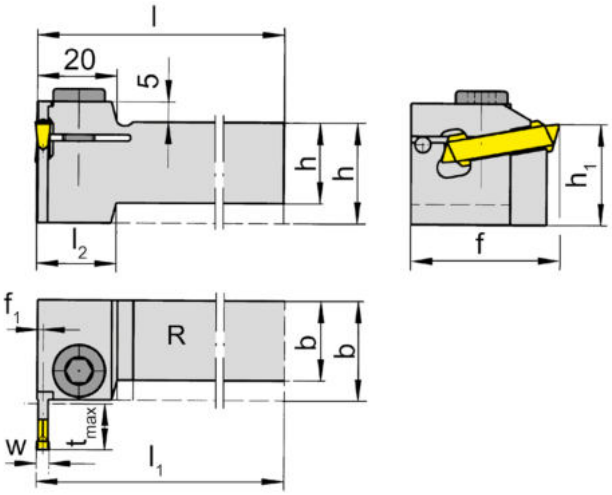

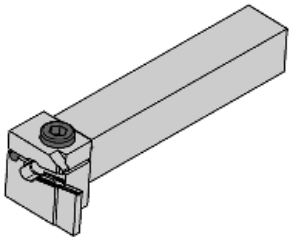

R = rechts wie gezeichnet
R = right hand version shown

L = links spiegelbildlich
L = left hand version

Bestellnummer Part number	h	b	l	l_1	l_2	h_1	f	f_1	t_{max}	HWS
R219.2020.03	20	20	150	$l-f_1+w/2$	20	25	37	1,45	11	229030
R219.2525.03	25	25	150	$l-f_1+w/2$	-	25	37	1,45	11	229030
R219.2020.04	20	20	150	$l-f_1+w/2$	20	25	37	2,3	11	229040
R219.2525.04	25	25	150	$l-f_1+w/2$	-	25	37	2,3	11	229040
R219.2020.05	20	20	150	$l-f_1+w/2$	23	25	45	2,8	15	229050 • 229051
R219.2525.05	25	25	150	$l-f_1+w/2$	-	25	45	2,8	15	229050 • 229051
R219.2020.07	20	20	150	$l-f_1+w/2$	23	25	45	3,8	15	229070 • 229071
R219.2525.07	25	25	150	$l-f_1+w/2$	-	25	45	3,8	15	229070 • 229071
L219.2020.03	20	20	150	$l-f_1+w/2$	20	25	37	1,45	11	229030
L219.2525.03	25	25	150	$l-f_1+w/2$	-	25	37	1,45	11	229030
L219.2020.04	20	20	150	$l-f_1+w/2$	20	25	37	2,3	11	229040
L219.2525.04	25	25	150	$l-f_1+w/2$	-	25	37	2,3	11	229040
L219.2020.05	20	20	150	$l-f_1+w/2$	23	25	45	2,8	15	229050 • 229051
L219.2525.05	25	25	150	$l-f_1+w/2$	-	25	45	2,8	15	229050 • 229051
L219.2020.07	20	20	150	$l-f_1+w/2$	23	25	45	3,8	15	229070 • 229071
L219.2525.07	25	25	150	$l-f_1+w/2$	-	25	45	3,8	15	229070 • 229071

w siehe WSP
w see indexable inserts

Ersatzteile
Spare Parts

Klemmhalter Toolholder	**Spannschraube** Clamping Screw
R/L219...	**218.3**

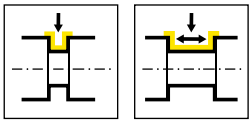

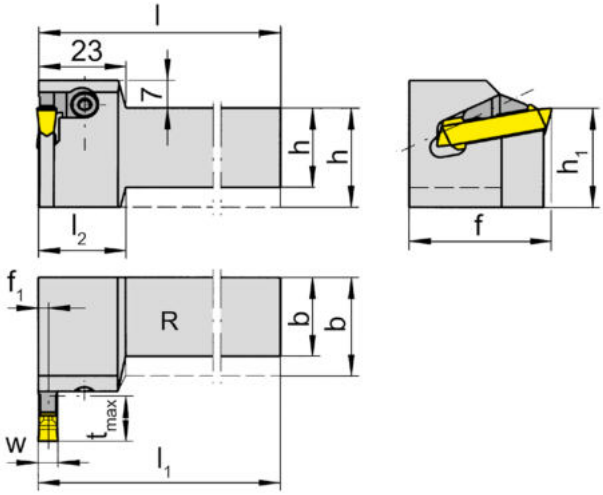

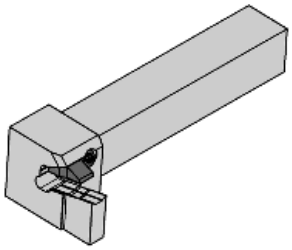

R = rechts wie gezeichnet
R = right hand version shown

L = links spiegelbildlich
L = left hand version

Bestellnummer Part number	h	b	l	l_1	l_2	h_1	f	f_1	t_{max}	HWS
R219.2020.09	20	20	150	$l-f_1+w/2$	23	25	45	4,8	15	229090 • 229091
R219.2525.09	25	25	150	$l-f_1+w/2$	-	25	45	4,8	15	229090 • 229091
L219.2020.09	20	20	150	$l-f_1+w/2$	23	25	45	4,8	15	229090 • 229091
L219.2525.09	25	25	150	$l-f_1+w/2$	-	25	45	4,8	15	229090 • 229091

w siehe WSP
w see indexable inserts

H

Ersatzteile
Spare Parts

Klemmhalter Toolholder	**Spannelement** Clamping element	**TORX PLUS®-Schlüssel** TORX PLUS® Wrench
L219....	**R218.9.32**	**T15PQ**
R219....	**L218.9.32**	**T15PQ**

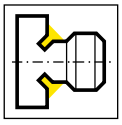

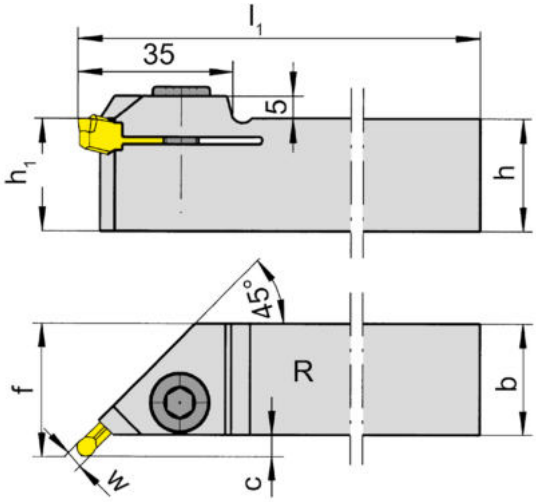

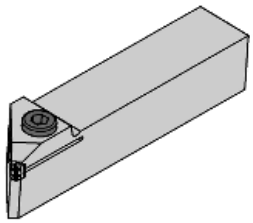

R = rechts wie gezeichnet
R = right hand version shown

L = links spiegelbildlich
L = left hand version

Bestellnummer Part number	h	b	l_1	h_1	f	C	D_{min}	Schneidbreite Width of groove	HWS
R225.2525.04	25	25	150	25	30	5	50	3,0-5,0	229040
R225.2525.05	25	25	150	25	30,5	5,5	50	5,1-6,0	229050 • 229051
L225.2525.04	25	25	150	25	30	5	50	3,0-5,0	229040
L225.2525.05	25	25	150	25	30,5	5,5	50	5,1-6,0	229050 • 229051

w siehe WSP
w see indexable inserts

H

Korrektur-Faktor Λ l_1, Λ c und Λ f im Verhältnis zum Radius r

Revision factor Λ l1, Λ c and Λ f in relation to radius r

r	Λ l_1	Λ c	Λ f
2,5-3	0	0	0
2	-0,147	-0,147	-0,147
1,5	-0,293	-0,293	-0,293

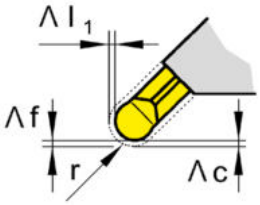

Ersatzteile
Spare Parts

Klemmhalter Toolholder	**Spannschraube** Clamping Screw
R/L225...	**218.3**

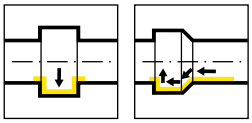

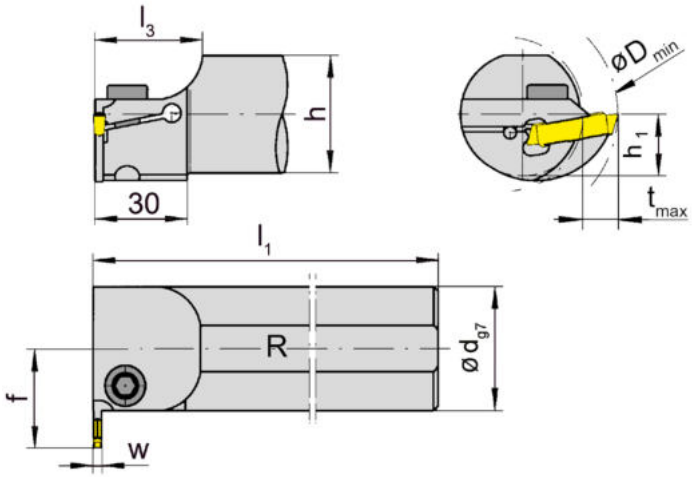

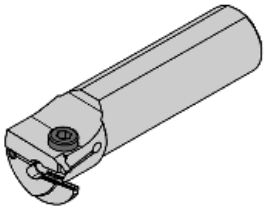

R = rechts wie gezeichnet
R = right hand version shown

L = links spiegelbildlich
L = left hand version

Bestellnummer Part number	d	l_1	l_3	h	h_1	f	t_{max}	D_{min}	HWS
R213.0032.0.03	32	150	35	30	15	28	11,5	46	229030
R213.0040.0.03	40	180	39,4	38	19	32	11,5	54	229030
R213.0032.0.04	32	150	35	30	15	28	11,5	46	229040
R213.0040.0.04	40	180	39,4	38	19	32	11,5	54	229040
R213.0032.0.05	32	150	35	30	15	28	11,5	46	229051
R213.0040.0.05	40	180	39,4	38	19	32	11,5	54	229051
L213.0032.0.03	32	150	35	30	15	28	11,5	46	229030
L213.0040.0.03	40	180	39,4	38	19	32	11,5	54	229030
L213.0032.0.04	32	150	35	30	15	28	11,5	46	229040
L213.0040.0.04	40	180	39,4	38	19	32	11,5	54	229040
L213.0032.0.05	32	150	35	30	15	28	11,5	46	229051
L213.0040.0.05	40	180	39,4	38	19	32	11,5	54	229051

w siehe WSP
w see indexable inserts

Ersatzteile
Spare Parts

Klemmhalter Toolholder	**Spannschraube** Clamping Screw
R/L213...	**218.3**

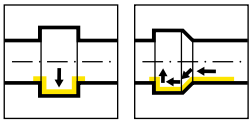

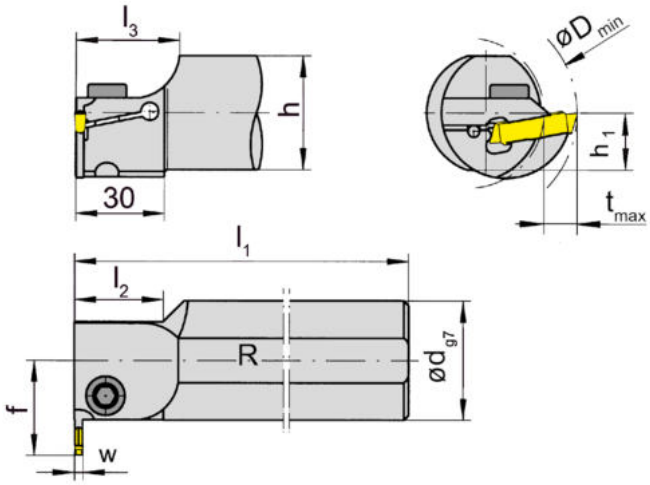

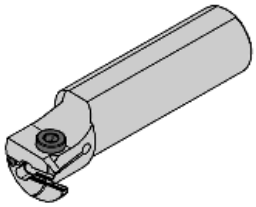

R = rechts wie gezeichnet
R = right hand version shown

L = links spiegelbildlich
L = left hand version

Bestellnummer Part number	d	l_1	l_2	l_3	h	h_1	f	t_{max}	D_{min}	HWS
R213.0025.03	25	150	-	31,8	23	11,5	24,5	7,5	38	229030
R213.0032.03	32	150	30	35	30	15	28	7,5	38	229030
R213.0040.03	40	180	30	37,4	38	19	32	11,5	50	229030
R213.0050.03	50	200	30	39,1	47	23,5	40,5	15	60	229030
R213.0025.04	25	150	-	31,8	23	11,5	24,5	7,5	38	229040
R213.0032.04	32	150	30	35	30	15	28	7,5	38	229040
R213.0040.04	40	180	30	37,4	38	19	32	11,5	50	229040
R213.0050.04	50	200	30	39,1	47	23,5	40,5	15	60	229040
R213.0032.05	32	150	-	35	30	15	28	11,5	46	229051
R213.0040.05	40	180	30	35	38	19	32	11,5	50	229051
R213.0050.05	50	200	30	40	47	23,5	40,5	15	60	229051
R213.0040.07	40	180	30	35	38	19	32	11,5	50	229070 • 229071
R213.0050.07	50	200	30	40	47	23,5	40,5	15	60	229070 • 229071
L213.0025.03	25	150	-	31,8	23	11,5	24,5	7,5	38	229030
L213.0032.03	32	150	30	35	30	15	28	7,5	38	229030
L213.0040.03	40	180	30	37,4	38	19	32	11,5	50	229030
L213.0050.03	50	200	30	39,1	47	23,5	40,5	15	60	229030
L213.0025.04	25	150	-	31,8	23	11,5	24,5	7,5	38	229040
L213.0032.04	32	150	-	35	30	15	28	7,5	38	229040
L213.0040.04	40	180	30	37,4	38	19	32	11,5	50	229040
L213.0050.04	50	200	30	39,1	47	23,5	40,5	15	60	229040
L213.0032.05	32	150	-	35	30	15	28	11,5	46	229051
L213.0040.05	40	180	30	35	38	19	32	11,5	50	229051
L213.0050.05	50	200	30	40	47	23,5	40,5	15	60	229051
L213.0040.07	40	180	30	35	38	19	32	11,5	50	229070 • 229071
L213.0050.07	50	200	30	40	47	23,5	40,5	15	60	229070 • 229071

w siehe WSP
w see indexable inserts

Die volle Stechtiefe tmax= 11,5 mm wird ab Dmin 46 mm erreicht
The full depth of cut tmax = 11,5 mm will be reached from Dmin 46 mm

Ersatzteile
Spare Parts

Klemmhalter Toolholder	**Spannschraube** Clamping Screw
R/L213...	**218.3**

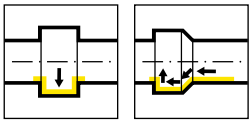

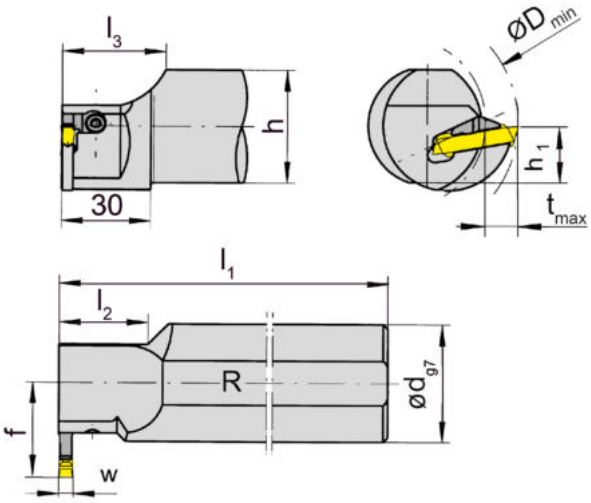

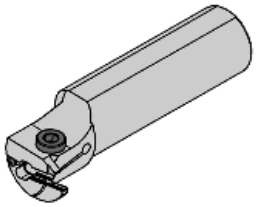

R = rechts wie gezeichnet
R = right hand version shown

L = links spiegelbildlich
L = left hand version

Bestellnummer Part number	d	l_1	l_2	l_3	h	h_1	f	t_{max}	D_{min}	HWS
R213.0040.09	40	180	30	35	38	19	32	11,5	50	229090 • 229091
R213.0050.09	50	200	30	40	47	23,5	40,5	15	60	229090 • 229091
L213.0040.09	40	180	30	35	38	19	32	11,5	50	229090 • 229091
L213.0050.09	50	200	30	40	47	23,5	40,5	15	60	229090 • 229091

w siehe WSP
w see indexable inserts

H

Ersatzteile
Spare Parts

Klemmhalter Toolholder	**Spannelement** Clamping element	**TORX PLUS®-Schlüssel** TORX PLUS® Wrench
L213.0...	**R218.9**	**T15PQ**
R213.0...	**L218.9**	**T15PQ**

Klemmhalter
Toolholder

213

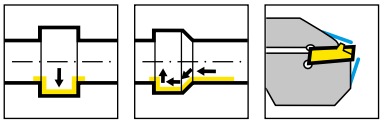

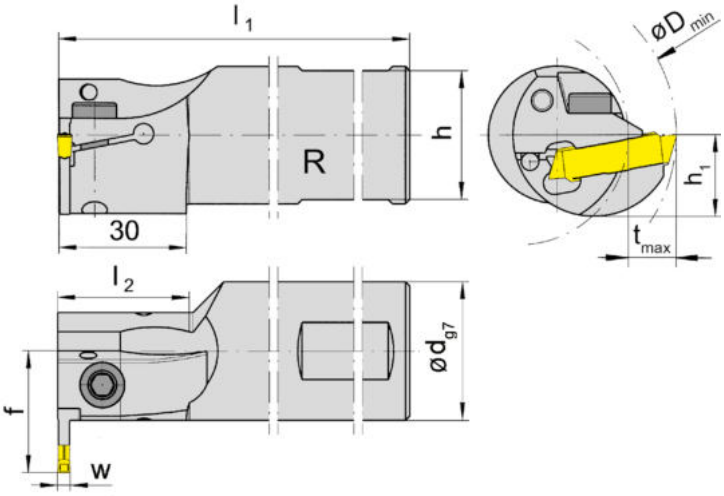

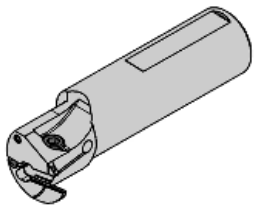

R = rechts wie gezeichnet
R = right hand version shown

L = links spiegelbildlich
L = left hand version

Bestellnummer Part number	d	l_1	l_2	h	h_1	f	t_{max}	D_{min}	HWS
R213.0025.03IK	25	150	-	23	11,5	24,5	7,5	38	229030
R213.0025.04IK	25	150	-	23	11,5	24,5	7,5	38	229040
R213.0032.03IK	32	150	30	30	15	28	7,5	38	229030
R213.0032.04IK	32	150	30	30	15	28	7,5	38	229040
R213.0040.03IK	40	180	30	38	19	32	11,5	50	229030
R213.0040.04IK	40	180	30	38	19	32	11,5	50	229040
L213.0025.03IK	25	150	-	23	11,5	24,5	7,5	38	229030
L213.0025.04IK	25	150	-	23	11,5	24,5	7,5	38	229040
L213.0032.03IK	32	150	30	30	15	28	7,5	38	229030
L213.0032.04IK	32	150	30	30	15	28	7,5	38	229040
L213.0040.03IK	40	180	30	38	19	32	11,5	50	229030
L213.0040.04IK	40	180	30	38	19	32	11,5	50	229040

w siehe WSP
w see indexable inserts

Betrifft Halter mit Schaft-Ø 25 oder 32 mm:
Die volle Stechtiefe tmax= 11,5 mm wird ab Dmin 46 mm erreicht
Note toolholder with shank-Ø 25 or 32 mm
The full depth of cut tmax = 11,5 mm will be reached from Dmin 46 mm

H

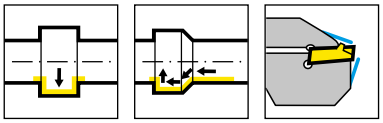

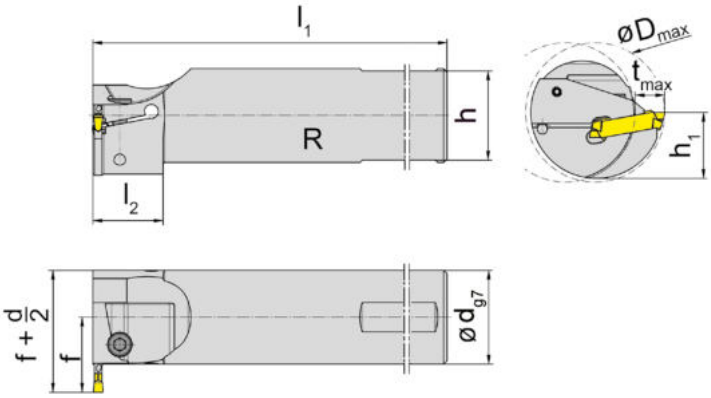

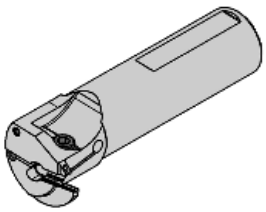

R = rechts wie gezeichnet
R = right hand version shown

L = links spiegelbildlich
L = left hand version

Bestellnummer Part number	d	l_1	l_2	h	h_1	f	t_{max}	D_{min}	HWS
R213.0032.0.03IK	32	150	30	30	15	28	11,5	46	229030
R213.0032.0.04IK	32	150	30	30	15	28	11,5	46	229040
R213.0040.0.04IK	40	180	30	38	19	32	11,5	54	229040
R213.0040.0.05IK	40	180	30	38	19	32	11,5	54	229051
L213.0032.0.03IK	32	150	30	30	15	28	11,5	46	229030
L213.0032.0.04IK	32	150	30	30	15	28	11,5	46	229040
L213.0040.0.04IK	40	180	30	38	19	32	11,5	54	229040
L213.0040.0.05IK	40	180	30	38	19	32	11,5	54	229051

w siehe WSP
w see indexable inserts

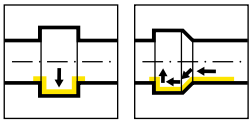

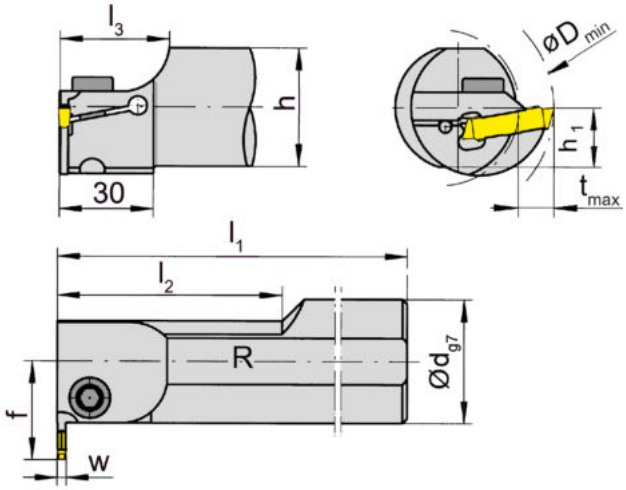

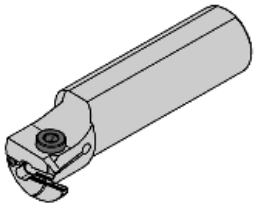

R = rechts wie gezeichnet
R = right hand version shown

L = links spiegelbildlich
L = left hand version

Bestellnummer Part number	d	l_1	l_2	l_3	h	h_1	f	t_{max}	D_{min}	HWS
R214.0032.03	32	200	70	35	30	15	28	7,5	38	229030
R214.0040.03	40	250	80	35	38	19	32	11,5	50	229030
R214.0050.03	50	250	100	40	47	23,5	40,5	15	60	229030
R214.0032.04	32	200	70	35	30	15	28	7,5	38	229040
R214.0040.04	40	250	80	35	38	19	32	11,5	50	229040
R214.0050.04	50	250	100	40	47	23,5	40,5	15	60	229040
R214.0032.05	32	200	-	35	30	15	28	11,5	46	229050 • 229051
R214.0040.05	40	250	80	35	38	19	32	11,5	50	229050 • 229051
R214.0050.05	50	250	100	40	47	23,5	40,5	15	60	229050 • 229051
R214.0040.07	40	250	80	35	38	19	32	11,5	50	229070 • 229071
R214.0050.07	50	250	100	40	47	23,5	40,5	15	60	229070 • 229071
L214.0032.03	32	200	70	35	30	15	28	7,5	38	229030
L214.0040.03	40	250	80	35	38	19	32	11,5	50	229030
L214.0050.03	50	250	100	40	47	23,5	40,5	15	60	229030
L214.0032.04	32	200	70	35	30	15	28	7,5	38	229040
L214.0040.04	40	250	80	35	38	19	32	11,5	50	229040
L214.0050.04	50	250	100	40	47	23,5	40,5	15	60	229040
L214.0032.05	32	200	-	35	30	15	28	11,5	46	229050 • 229051
L214.0040.05	40	250	80	35	38	19	32	11,5	50	229050 • 229051
L214.0050.05	50	250	100	40	47	23,5	40,5	15	60	229050 • 229051
L214.0040.07	40	250	80	35	38	19	32	11,5	50	229070 • 229071
L214.0050.07	50	250	100	40	47	23,5	40,5	15	60	229070 • 229071

w siehe WSP
w see indexable inserts

Betrifft Halter mit Schaft-Ø 25 oder 32 mm:
Die volle Stechtiefe tmax= 11,5 mm wird ab Dmin 46 mm erreicht
Note toolholder with shank-Ø 25 or 32 mm
The full depth of cut tmax = 11,5 mm will be reached from Dmin 46 mm

Ersatzteile
Spare Parts

Klemmhalter Toolholder	**Spannschraube** Clamping Screw
R/L214...	**218.3**

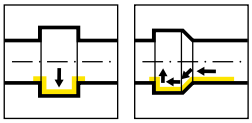

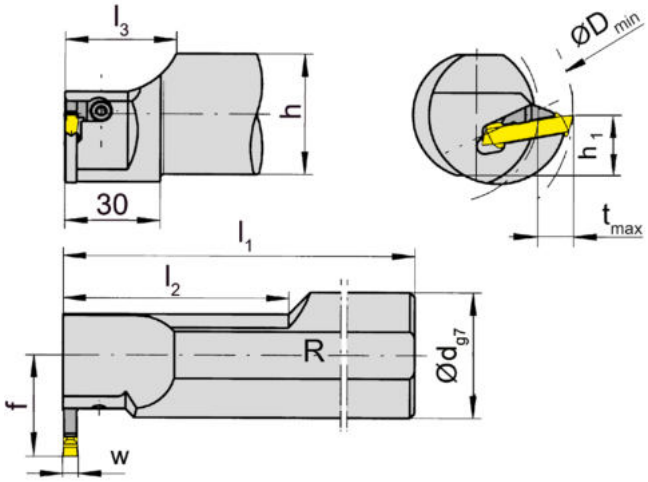

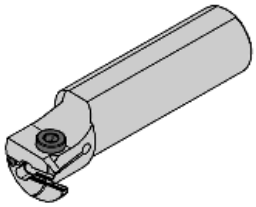

R = rechts wie gezeichnet
R = right hand version shown

L = links spiegelbildlich
L = left hand version

Bestellnummer Part number	d	l_1	l_2	l_3	h	h_1	f	t_{max}	D_{min}	HWS
R214.0040.09	40	250	80	35	38	19	32	11,5	50	229090 • 229091
R214.0050.09	50	250	100	40	47	23,5	40,5	15	60	229090 • 229091
L214.0040.09	40	250	80	35	38	19	32	11,5	50	229090 • 229091
L214.0050.09	50	250	100	40	47	23,5	40,5	15	60	229090 • 229091

w siehe WSP
w see indexable inserts

H

Ersatzteile
Spare Parts

Klemmhalter Toolholder	**Spannelement** Clamping element	**TORX PLUS®-Schlüssel** TORX PLUS® Wrench
L214.0...	**R218.9**	**T15PQ**
R214.0...	**L218.9**	**T15PQ**

Grundhalter
Basic toolholder

B229

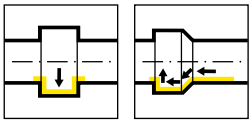

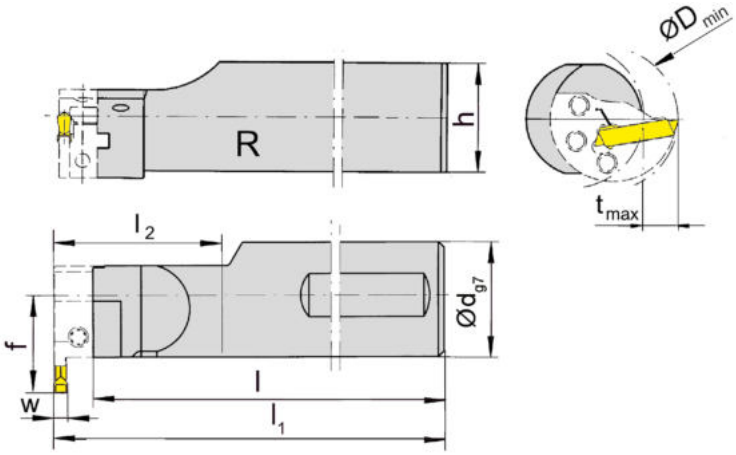

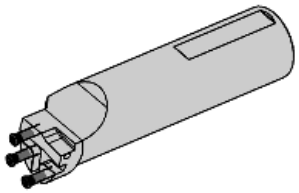

R = rechts wie gezeichnet
R = right hand version shown

L = links spiegelbildlich
L = left hand version

Bestellnummer Part number	d	l	h	f	HWS
RB229.0040.1.K2	40	172,5	38	35,5	BK2291
RB229.0040.2.K2	40	185,5	38	35,5	BK2291
LB229.0040.1.K2	40	172,5	38	35,5	BK2292
LB229.0040.2.K2	40	185,5	38	35,5	BK2292

w siehe WSP
w see indexable inserts

Abmessungen für Dmin, tmax und b1 siehe Kassetten
Dimensions for Dmin, tmax and b1 see cassettes

Hinweis:
Für Kassetten BK229 **ohne** Kühlmittelzufuhr
Note:
For kassettes BK229 **without** coolant supply

H

Ersatzteile
Spare Parts

Grundhalter Basic toolholder	**Spannschraube** Clamping Screw	**TORX PLUS®-Schlüssel** TORX PLUS® Wrench
R/LB229...	**030.0518.T20P**	**T20PQ**

Grundhalter
Basic toolholder

B229

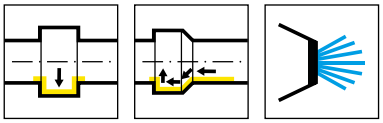

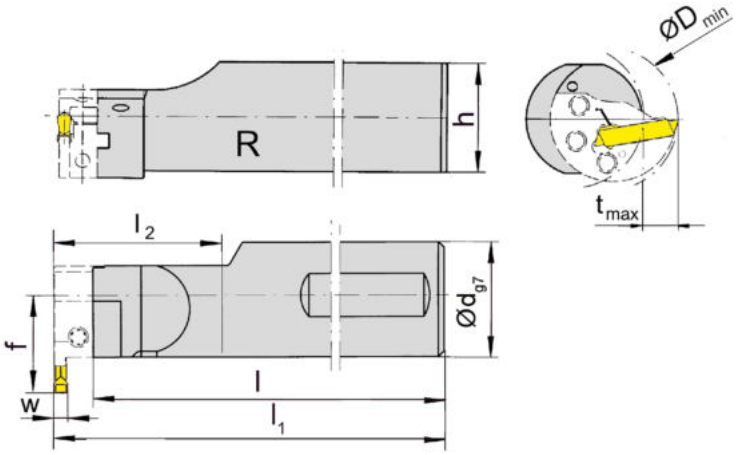

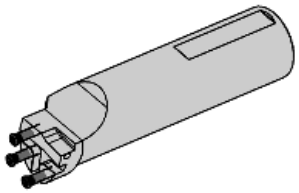

R = rechts wie gezeichnet
R = right hand version shown

L = links spiegelbildlich
L = left hand version

Bestellnummer Part number	d	l	h	f	HWS
RB229.0040.1.K2.IK	40	172,5	38	35,5	BK2291
RB229.0040.2.K2.IK	40	185,5	38	35,5	BK2291
LB229.0040.1.K2.IK	40	172,5	38	35,5	BK2292
LB229.0040.2.K2.IK	40	185,5	38	35,5	BK2292

w siehe WSP
w see indexable inserts

Hinweis:
Für Kassetten BK229 **mit** Kühlmittelzufuhr
Note:
For kassettes BK229 **with** coolant supply

H

Ersatzteile
Spare Parts

Grundhalter Basic toolholder	**Spannschraube** Clamping Screw	**TORX PLUS®-Schlüssel** TORX PLUS® Wrench
R/LB229...	**030.0518.T20P**	**T20PQ**

Kassette
Cassette

BK229

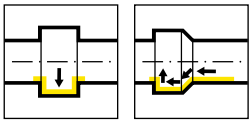

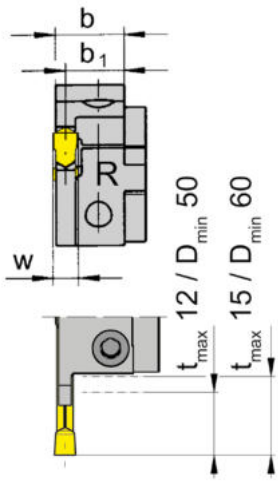

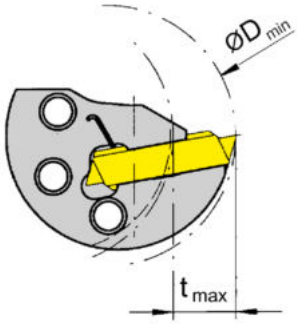

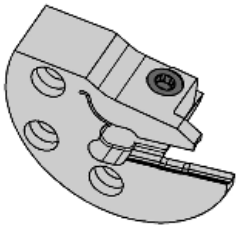

R = rechts wie gezeichnet
R = right hand version shown

L = Linksausführung
L = left hand version

Bestellnummer Part number	b	b_1	HWS	HMS
RBK229.0050.03	14,25	13	229030	BK2291
RBK229.0050.04	14,2	12,5	229040	BK2291
RBK229.0050.05	13,85	11,5	229050 • 229051	BK2291
LBK229.0050.03	14,25	13	229030	BK2292
LBK229.0050.04	14,2	12,5	229040	BK2292
LBK229.0050.05	13,85	11,5	229050 • 229051	BK2292

w siehe WSP
w see indexable inserts

Befestigungsschrauben der Kassetten gehören zum Lieferumfang des Grundhalters.
The fastening screw is combined with the basic toolholder - no seperate order required.

Hinweis:
Für Grundhalter B229 **ohne** Kühlmittelzufuhr
Note:
For basic toolholder B229 **without** coolant supply

Stechtiefe in Abhängigkeit des Bohrungs-ø
Depth of groove in relation to bore ø

Dmin	tmax
50	12
60	15

Ersatzteile
Spare Parts

Kassette Cassette	**Spannschraube** Clamping Screw	**TORX PLUS®-Schlüssel** TORX PLUS® Wrench
R/LBK229...	**5.13T20EP**	**T20PQ**

Kassette
Cassette

BK229

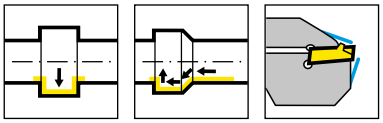

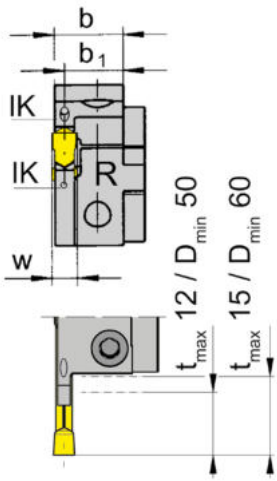

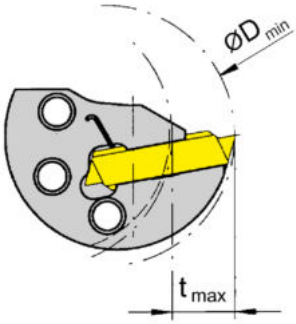

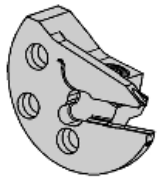

R = rechts wie gezeichnet
R = right hand version shown

L = Linksausführung
L = left hand version

Bestellnummer Part number	b	b_1	HWS	HMS
RBK229.0050.03.IK	14,2	13	229030	BK2291
RBK229.0050.04.IK	14,15	12,5	229040	BK2291
LBK229.0050.03.IK	14,2	13	229030	BK2292
LBK229.0050.04.IK	14,15	12,5	229040	BK2292
LBK229.0050.05.IK	13,8	11,5	229050 • 229051	BK2292

w siehe WSP
w see indexable inserts

Befestigungsschrauben der Kassetten gehören zum Lieferumfang des Grundhalters.
The fastening screw is combined with the basic toolholder - no seperate order required.

Hinweis:
Für Grundhalter B229 **mit** Kühlmittelzufuhr
Note:
For basic toolholder B229 **with** coolant supply

Stechtiefe in Abhängigkeit des Bohrungs-ø
Depth of groove in relation to bore ø

Dmin	tmax
50	12
60	15

H

Ersatzteile
Spare Parts

Kassette Cassette	**Spannschraube** Clamping Screw	**TORX PLUS®-Schlüssel** TORX PLUS® Wrench
R/LBK229.0050....	**5.13T20EP**	**T20PQ**
LBK229.0050.05.IK	**5.13T20EP**	**T20PQ**

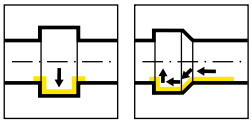

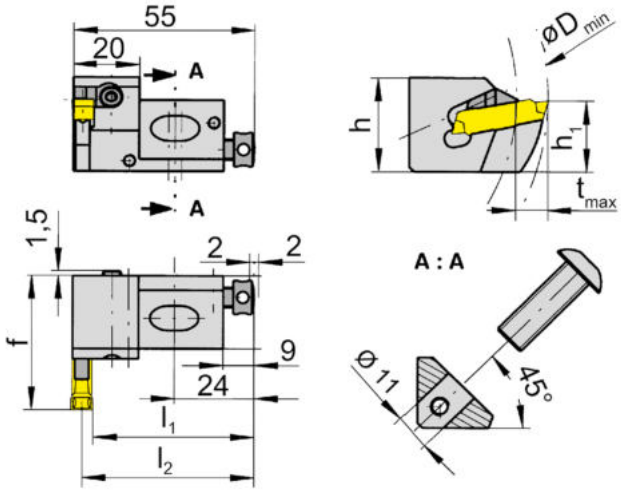

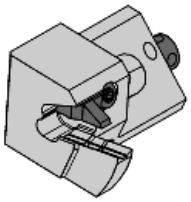

R = rechts wie gezeichnet
R = right hand version shown

L = links spiegelbildlich
L = left hand version

Bestellnummer Part number	h	h_1	f	l_2	l_1
R257.2222.05	29	22	42	52,2	l_2-w/2
R257.2222.07	29	22	42	51,2	l_2-w/2
R257.2222.09	29	22	42	50,2	l_2-w/2
L257.2222.05	29	22	42	52,2	l_2-w/2
L257.2222.07	29	22	42	51,2	l_2-w/2
L257.2222.09	29	22	42	50,2	l_2-w/2

w siehe WSP
w see indexable inserts

H

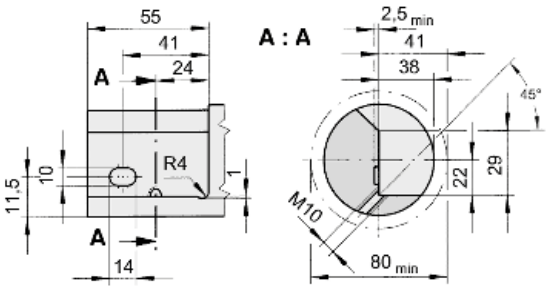

Ersatzteile
Spare Parts

Kurzklemmhalter Cartridge	**Spannschraube** Clamping Screw	**Schraube** Screw	**Spannelement** Clamping element	**TORX PLUS®-Schlüssel** TORX PLUS® Wrench
R/L257.2222.05	**218.3**	**6.12.020**		
R/L257.2222.07	**4.08.913**	**6.12.020**	**R218.5.7.32**	**T15PQ**
R/L257.2222.09	**4.08.913**	**6.12.020**	**R218.9.32**	**T15PQ**

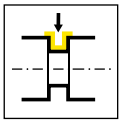

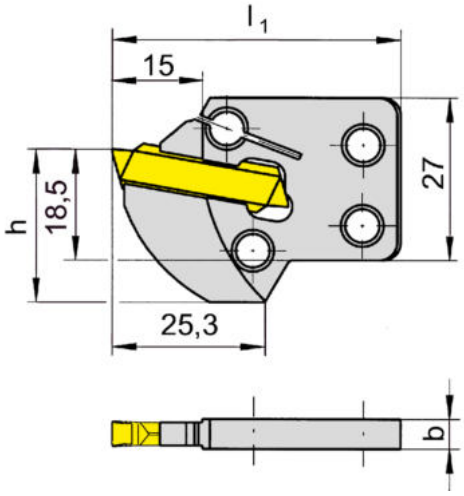

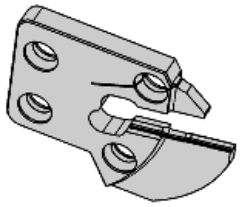

Bestellnummer Part number	D_{min}	$D_{min}2$	t_{max}	b	l_1	h	HWS	HMS
050.1827.0009	62	80	10-14	4,9	47	18,5	229040	500000
050.1827.0071	62	80	10-14	4,9	47	18,5	229030	500000

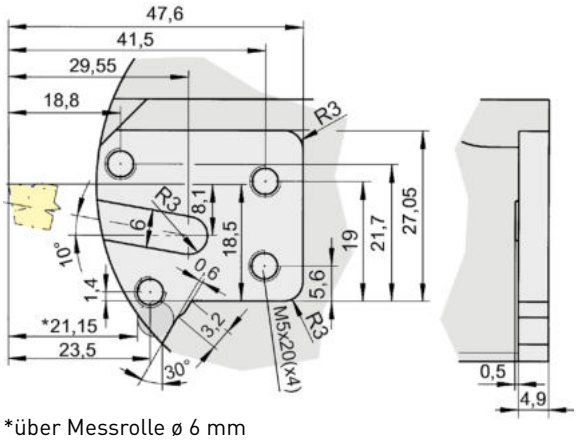

*über Messrolle ø 6 mm
over ø 6 mm measuring pin

H

Wendeschneidplatte
Indexable insert

S229

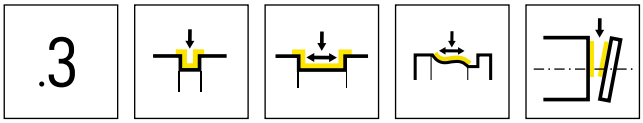

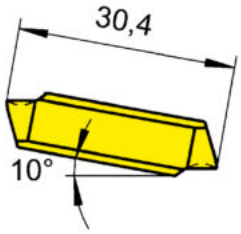

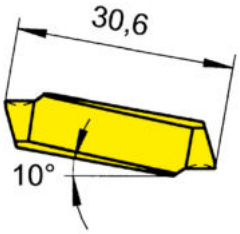

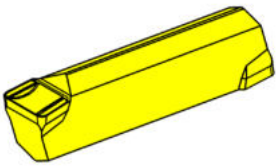

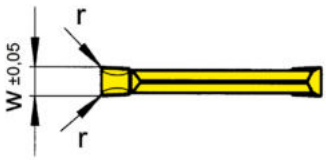

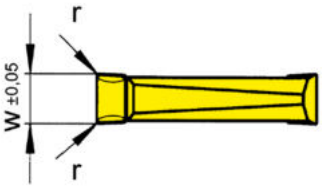

Schneidbreite 3 - 5 mm
Width 3 - 5 mm

Schneidbreite 6 - 10 mm
Width 6 - 10 mm

HM-Sorten
Carbide grades

▲ ab Lager
on stock

Δ 4 Wochen
4 weeks

Bestellnummer Part number	w	r	HIS	MG12	P20	AL96	AS62	AS66	H54	IG66	TA45	TC92	TF42	TF45	TI22	TI25	TN32	TN35
S229.0300.32	3	0,2	229020 • 229030	▲	Δ	▲	▲	▲	▲	▲	Δ	▲		▲	▲	▲	▲	▲
S229.0300.34	3	0,4	229020 • 229030	Δ	Δ	▲	▲	▲	▲	▲		▲		▲	Δ	▲	▲	▲
S229.0400.32	4	0,2	229030 • 229040	Δ	Δ	▲	▲	▲	▲	▲	Δ	▲		▲		▲	▲	▲
S229.0400.34	4	0,4	229030 • 229040	Δ	Δ	▲	▲	▲	▲	▲		▲	▲	▲	Δ	▲	▲	▲
S229.0500.34	5	0,4	229040	Δ	Δ	▲	▲	▲	Δ	▲	Δ	▲		▲	▲	▲	▲	▲
S229.0500.36	5	0,6	229040		Δ				Δ	▲		Δ			Δ	Δ	Δ	Δ
S229.0600.34	6	0,4	229051	Δ	Δ	▲	▲	▲	Δ	▲	Δ	Δ		▲	Δ	▲	▲	▲
S229.0600.38	6	0,8	229051			▲	▲	▲		▲		▲			Δ			
S229.0700.36	7	0,6	229071	Δ	Δ	Δ	▲			▲		Δ				▲	Δ	▲
S229.0800.36	8	0,6	229071 • 229081	Δ	Δ		▲			▲		▲			▲	▲	▲	▲
S229.0800.38	8	0,8	229071 • 229081							▲		Δ					Δ	
S229.0800.3K	8	1,2	229071 • 229081							▲		Δ			Δ			
S229.1000.36	10	0,6	229091	Δ	Δ		▲			▲		Δ				▲	▲	▲
P				o	●	●	●	●	●	●	●	●	●	●	●	●	●	●
M				-	-	-	-	o	●	●	●	-	-	●	-	●	-	●
K				-	-	●	-	●	-	-	●	-	-	●	-	●	-	●
N				-	-	●	-	●	-	-	●	-	-	●	-	●	-	●
S				-	-	-	-	o	-	o	●	-	-	●	-	●	-	●
H				-	-	-	-	-	-	-	-	-	-	-	-	-	-	-

H

Wendeschneidplatte
Indexable insert

S229

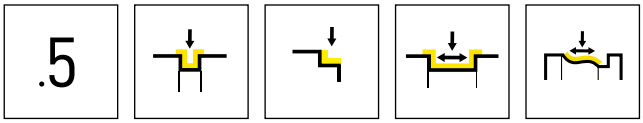

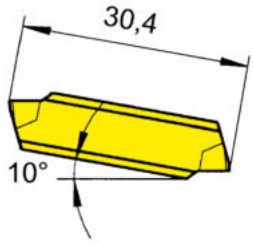

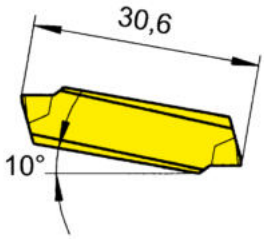

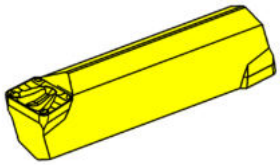

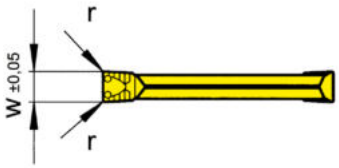

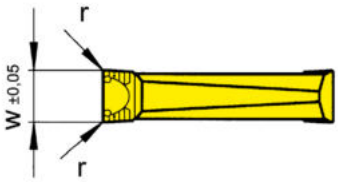

Schneidbreite 3 - 5 mm
Width 3 - 5 mm

Schneidbreite 6 - 10 mm
Width 6 - 10 mm

HM-Sorten
Carbide grades

▲ ab Lager
on stock

Δ 4 Wochen
4 weeks

Bestellnummer Part number	w	r	HIS	P20	AL96	AS62	AS65	IG66	TC92	TF42	TF45	TI22	TI25	TN32	TN35
S229.0300.52	3	0,2	229020 • 229030	Δ		▲		▲	Δ		▲	▲	▲	▲	▲
S229.0300.54	3	0,4	229020 • 229030		Δ	▲		▲	Δ		▲	▲	▲	▲	
S229.0400.52	4	0,2	229030 • 229040	Δ	Δ	▲		▲	Δ		▲	▲	▲	▲	▲
S229.0400.54	4	0,4	229030 • 229040		Δ	▲		▲			▲	▲	▲	▲	▲
S229.0500.54	5	0,4	229040	Δ	Δ	▲		▲	▲		▲	▲	▲	▲	▲
S229.0500.56	5	0,6	229040					▲	Δ				Δ	Δ	Δ
S229.0600.54	6	0,4	229051	Δ	Δ	▲		▲	▲		▲		▲	▲	▲
S229.0600.56	6	0,6	229051		Δ			▲	Δ				Δ	Δ	Δ
S229.0600.58	6	0,8	229051			▲	Δ	▲							
S229.0700.56	7	0,6	229071	Δ		▲			Δ			▲		Δ	
S229.0800.56	8	0,6	229071 • 229081	Δ		▲		Δ	Δ			▲		▲	
S229.0800.58	8	0,8	229071 • 229081	Δ	Δ			Δ	Δ	Δ		Δ		Δ	
S229.0800.5K	8	1,2	229071 • 229081		Δ				Δ			Δ			
S229.1000.56	10	0,6	229091	Δ	Δ				Δ			▲		▲	
P				●	●	●	●	●	●	●	●	●	●	●	●
M				-	-	-	o	●	-	-	●	-	●	-	●
K				-	●	-	o	-	-	-	●	-	●	-	●
N				-	●	-	-	-	-	-	●	-	●	-	●
S				-	-	-	-	o	-	-	●	-	●	-	●
H				-	-	-	-	-	-	-	-	-	-	-	-

H

Wendeschneidplatte
Indexable insert

S229

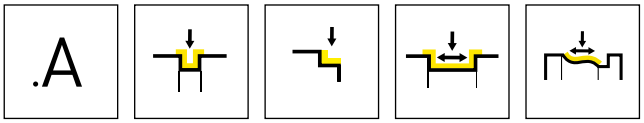

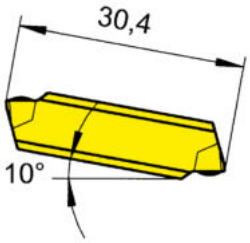

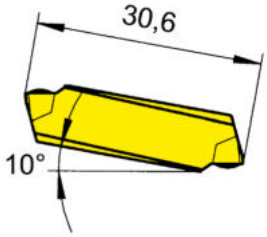

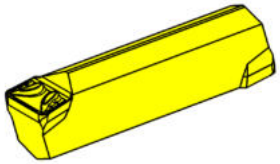

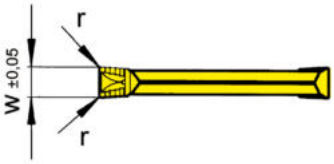

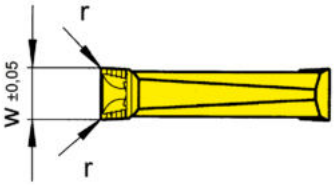

Schneidbreite 3 - 5 mm
Width 3 - 5 mm

Schneidbreite 6 - 10 mm
Width 6 - 10 mm

HM-Sorten
Carbide grades

▲ ab Lager
on stock

Δ 4 Wochen
4 weeks

Bestellnummer Part number	w	r	HIS	P20	AL96	AS62	IG66	TC92	TF42	TF45	TI22	TI25	TN32	TN35
S229.0300.A2	3	0,2	229020 • 229030	Δ	Δ	▲		Δ		▲	▲	▲	▲	▲
S229.0300.A4	3	0,4	229020 • 229030		Δ	▲				▲	Δ	▲	▲	▲
S229.0400.A2	4	0,2	229030 • 229040	Δ	Δ	▲		Δ		▲	Δ	▲	▲	▲
S229.0400.A4	4	0,4	229030 • 229040		Δ	▲		Δ	▲	Δ	▲	▲	▲	▲
S229.0500.A4	5	0,4	229040			▲	▲	Δ		Δ	▲	Δ	▲	▲
S229.0500.A6	5	0,6	229040		Δ	▲	▲	Δ				▲		
S229.0600.A4	6	0,4	229051	Δ		▲			Δ	▲	▲	Δ	▲	▲
S229.0600.A8	6	0,8	229051			▲			Δ					
S229.0700.A6	7	0,6	229071					Δ	▲				Δ	
S229.0800.A6	8	0,6	229071 • 229081				Δ		Δ		▲		▲	
S229.0800.A8	8	0,8	229071 • 229081				Δ		Δ		Δ			
S229.0800.AK	8	1,2	229071 • 229081								Δ			
S229.1000.A6	10	0,6	229091	Δ			Δ				Δ		Δ	
S229.1000.A8	10	0,8	229091								Δ			
P				●	●	●	●	●	●	●	●	●	●	●
M				-	-	-	●	-	-	●	-	●	-	●
K				-	●	-	-	-	-	●	-	●	-	●
N				-	●	-	-	-	-	●	-	●	-	●
S				-	-	-	o	-	-	●	-	●	-	●
H				-	-	-	-	-	-	-	-	-	-	-

H

Wendeschneidplatte
Indexable insert

S229

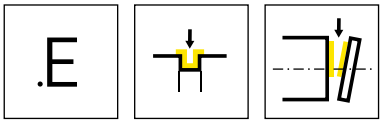

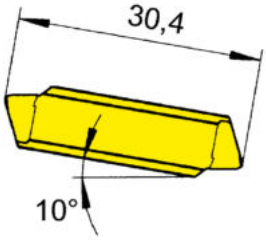

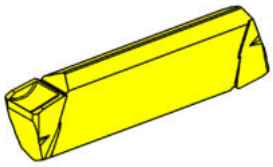

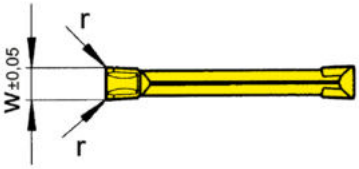

HM-Sorten
Carbide grades

▲ ab Lager
on stock

Δ 4 Wochen
4 weeks

Bestellnummer Part number	w	r	HIS		AS62	TC92	TF45	TF46	TI25
S229.0300.E2	3	0,2	229020 • 229030		▲		▲	▲	▲
S229.0300.E4	3	0,4	229020 • 229030		▲	Δ	▲		
S229.0400.E2	4	0,2	229030 • 229040		▲	Δ	▲	Δ	▲
S229.0400.E4	4	0,4	229030 • 229040		▲	Δ	▲		
				P	●	●	●	●	●
				M	-	-	●	o	●
				K	-	-	●	●	●
				N	-	-	●	●	●
				S	-	-	●	o	●
				H	-	-	-	-	-

H

Wendeschneidplatte
Indexable insert

S229

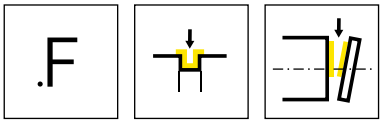

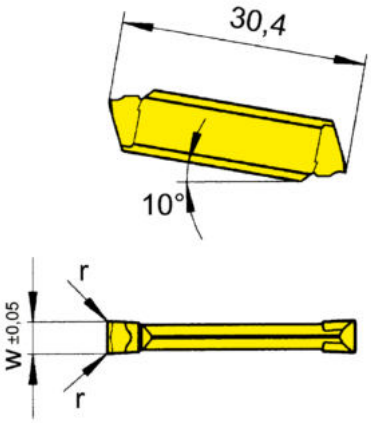

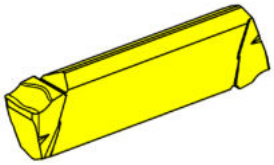

HM-Sorten
Carbide grades

▲ ab Lager
on stock

Δ 4 Wochen
4 weeks

Bestellnummer Part number	w	r	HIS		TC92	TF43	TF45	TF46	TI22	TI25
S229.0300.F2	3	0,2	229020 • 229030		Δ	▲	▲	▲	▲	Δ
S229.0300.F4	3	0,4	229020 • 229030		Δ		▲	Δ		Δ
S229.0400.F2	4	0,2	229030 • 229040		Δ	Δ	▲	Δ		Δ
S229.0400.F4	4	0,4	229030 • 229040		Δ		▲	Δ		Δ
				P	●	●	●	●	●	●
				M	-	-	●	o	-	●
				K	-	-	●	●	-	●
				N	-	-	●	●	-	●
				S	-	-	●	o	-	●
				H	-	-	-	-	-	-

H

Wendeschneidplatte
Indexable insert

S229

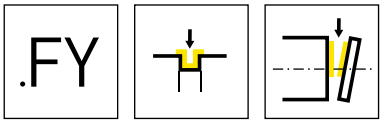

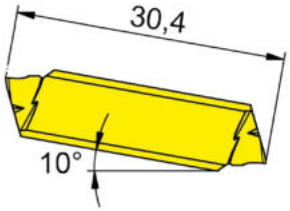

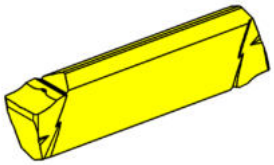

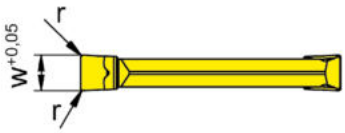

HM-Sorten
Carbide grades

▲ ab Lager
on stock

Δ 4 Wochen
4 weeks

Bestellnummer Part number	w	r	HIS		HP65	IG35	PH35	TI25
S229.0300.FY2	3	0,2	229020 • 229030		▲	▲	Δ	▲
S229.0400.FY3	4	0,3	229030 • 229040		▲	▲	Δ	▲
				P	●	-	o	●
				M	●	●	o	●
				K	●	-	●	●
				N	o	-	-	●
				S	●	●	-	●
				H	-	-	-	-

H

Wendeschneidplatte
Indexable insert

S229

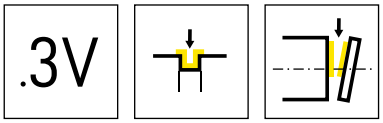

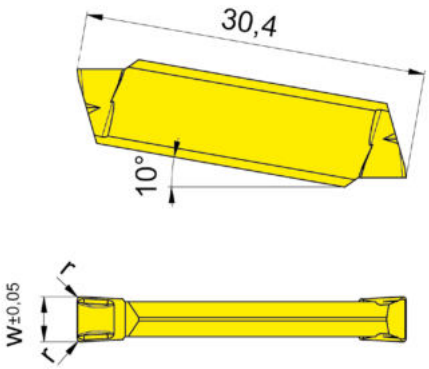

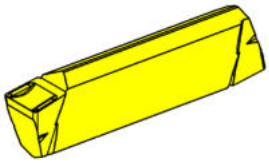

HM-Sorten
Carbide grades

▲ ab Lager
on stock

Δ 4 Wochen
4 weeks

Bestellnummer Part number	w	r	HIS		AS45	HP65	IG35
S229.0300.3V2	3	0,2	229020 • 229030		▲	▲	▲
S229.0400.3V3	4	0,3	229030 • 229040		▲	▲	▲
				P	•	•	-
				M	•	•	•
				K	•	•	-
				N	o	o	-
				S	•	•	•
				H	-	-	-

H

Wendeschneidplatte
Indexable insert

S229

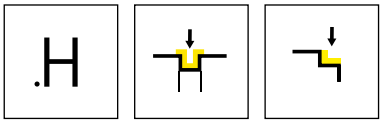

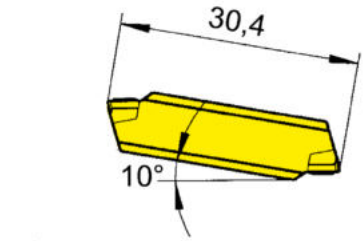

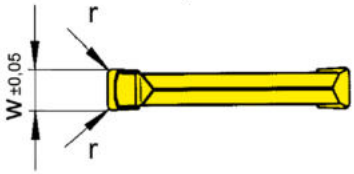

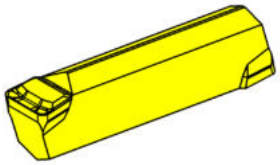

▲ ab Lager
on stock

HM-Sorten
Carbide grades

Δ 4 Wochen
4 weeks

Bestellnummer Part number	w	r	HIS		AL96	TF42	TF46
S229.0300.H4	3	0,4	229020 • 229030		▲	Δ	
S229.0300.H6	3	0,6	229020 • 229030		▲	▲	
S229.0400.H4	4	0,4	229030 • 229040		Δ	▲	
S229.0400.H6	4	0,6	229030 • 229040		Δ	Δ	
S229.0400.H8	4	0,8	229030 • 229040		▲	▲	Δ
S229.0500.H4	5	0,4	229040		Δ	Δ	
S229.0500.H6	5	0,6	229040		Δ	Δ	
S229.0500.H8	5	0,8	229040		Δ	Δ	
S229.0600.H4	6	0,4	229051		Δ	▲	
S229.0600.H6	6	0,6	229051		Δ	Δ	
S229.0600.H8	6	0,8	229051		Δ	Δ	
S229.0600.HK	6	1,2	229051		Δ	Δ	
				P	●	●	●
				M	-	-	o
				K	●	-	●
				N	●	-	●
				S	-	-	o
				H	-	-	-

H

Wendeschneidplatte
Indexable insert

S229

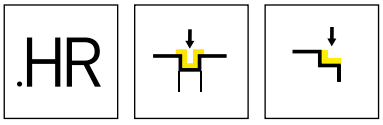

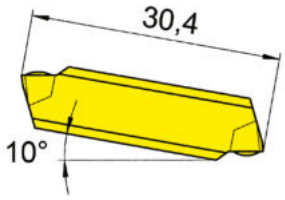

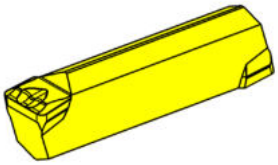

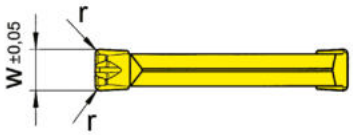

HM-Sorten
Carbide grades

▲ ab Lager
on stock

Δ 4 Wochen
4 weeks

Bestellnummer Part number	w	r	HIS		AS62	AS66	IG66
S229.0300.HR4	3	0,4	229020 • 229030		▲	Δ	▲
S229.0400.HR4	4	0,4	229030 • 229040		▲	▲	▲
S229.0500.HR4	5	0,4	229040		▲	▲	▲
S229.0500.HR6	5	0,6	229040		▲	▲	▲
S229.0500.HR8	5	0,8	229040		▲	Δ	▲
S229.0600.HR4	6	0,4	229050		▲	▲	▲
S229.0600.HR6	6	0,6	229050		▲	▲	▲
S229.0600.HR8	6	0,8	229050		▲	Δ	▲
S229.0800.HR8.PG	8	0,8	229071 • 229081		▲		▲
				P	•	•	•
				M	-	o	•
				K	-	•	-
				N	-	•	-
				S	-	o	o
				H	-	-	-

H

Wendeschneidplatte
Indexable insert

S229

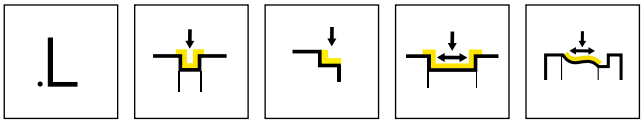

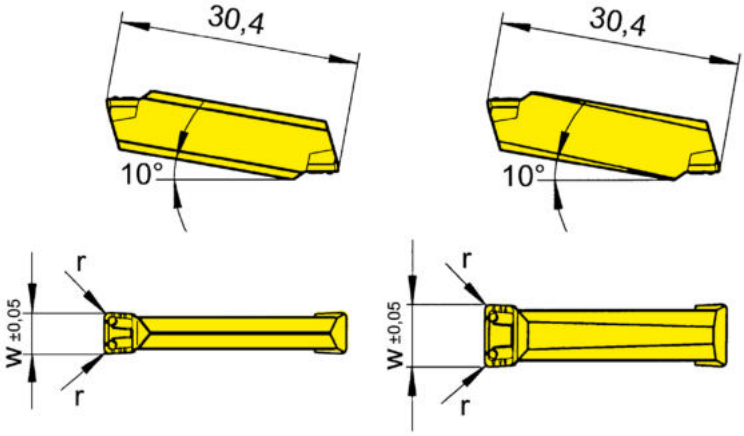

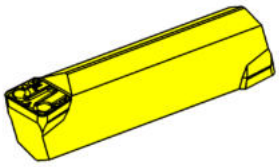

Schneidbreite 4 - 5 mm
Width 4 - 5 mm

Schneidbreite 6 - 8 mm
Width 6 - 8 mm

▲ ab Lager
on stock

Δ 4 Wochen
4 weeks

HM-Sorten
Carbide grades

Bestellnummer Part number	w	r	HIS	AL96	AS62	AS65	AS66	IG65	IG66	TF42	TI22
S229.0300.L6	3	0,6	229020 • 229030			▲		▲			
S229.0300.L8	3	0,8	229020 • 229030			▲		▲			
S229.0400.L4	4	0,4	229030 • 229040	▲	▲		▲		▲	▲	▲
S229.0400.L6	4	0,6	229030 • 229040				▲		▲		
S229.0500.L4	5	0,4	229040	▲	▲		▲		▲	▲	▲
S229.0500.L6	5	0,6	229040	▲	▲		▲		▲	▲	
S229.0600.L4	6	0,4	229050	Δ	▲		▲		▲	▲	▲
S229.0500.L8	5	0,8	229040		▲		▲		▲		
S229.0600.L6	6	0,6	229050	Δ	▲		▲		▲	▲	▲
S229.0800.L6	8	0,6	229071	▲	▲		▲		▲	▲	▲
P				●	●	●	●	●	●	●	●
M				-	-	o	o	●	●	-	-
K				●	-	o	●	-	-	-	-
N				●	-	-	●	-	-	-	-
S				-	-	-	o	o	o	-	-
H				-	-	-	-	-	-	-	-

H

Wendeschneidplatte
Indexable insert

S229

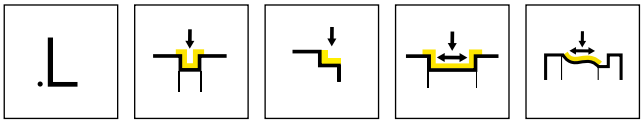

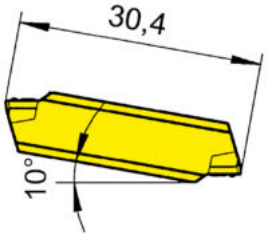

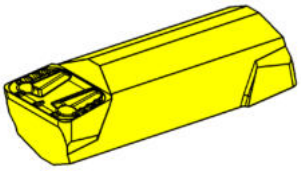

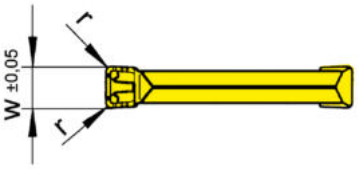

HM-Sorten
Carbide grades

▲ ab Lager
on stock

Δ 4 Wochen
4 weeks

Bestellnummer Part number	w	r	HIS		AS62	IG66
S229.0600.L4.PG	6	0,4	229050		▲	▲
S229.0800.L8.PG	8	0,8	229071 • 229081		▲	▲
				P	•	•
				M	-	•
				K	-	-
				N	-	-
				S	-	o
				H	-	-

H

Wendeschneidplatte
Indexable insert

S229

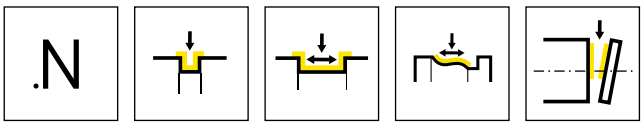

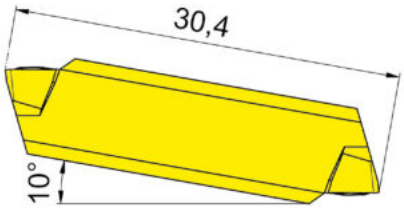

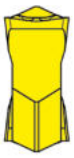

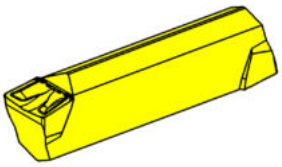

HM-Sorten
Carbide grades

▲ ab Lager
on stock

Δ 4 Wochen
4 weeks

Bestellnummer Part number	w	r	HIS		AS45	AS62	DD25	IG66	TI25
S229.0300.N2.G	3	0,2	229020 • 229030		▲			▲	
S229.0300.N4.G	3	0,4	229020 • 229030		▲			▲	
S229.0400.N2.G	4	0,2	229030 • 229040		▲			▲	
S229.0400.N4.G	4	0,4	229030 • 229040		▲			▲	
S229.0500.N2.G	5	0,2	229040					▲	▲
S229.0500.N4.G	5	0,4	229040		▲	▲		▲	Δ
S229.0500.N6.G	5	0,6	229040		Δ	▲		▲	Δ
S229.0500.N8.G	5	0,8	229040			▲		▲	
S229.0600.N4.G	6	0,4	229050		▲			▲	Δ
S229.0600.N6.G	6	0,6	229050		▲			▲	Δ
				P	●	●	-	●	●
				M	●	-	-	●	●
				K	●	-	-	-	●
				N	o	-	●	-	●
				S	●	-	o	o	●
				H	-	-	-	-	-

H

Wendeschneidplatte
Indexable insert

S229

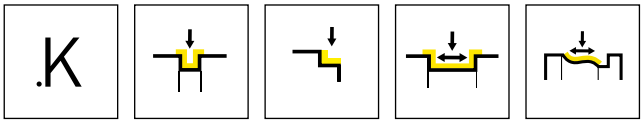

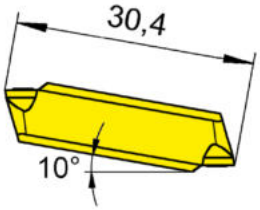

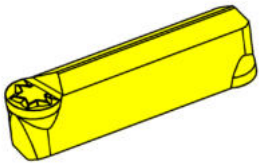

HM-Sorten
Carbide grades

▲ ab Lager
on stock

Δ 4 Wochen
4 weeks

Bestellnummer Part number	w	r	HIS		AS62	AS66	IG66
S229.0015.K3	3	1,5	229020 • 229030		▲	▲	▲
S229.0020.K4	4	2	229030 • 229040		▲	▲	▲
S229.0025.K5	5	2,5	229040		▲	▲	▲
S229.0030.K6	6	3	229050		▲	▲	▲
S229.0040.K8	8	4	229070 • 229080		▲		▲
				P	●	●	●
				M	-	o	●
				K	-	●	-
				N	-	●	-
				S	-	o	o
				H	-	-	-

H

D_{min} für Eckenfreistiche in Verbindung mit Klemmhalter unter 45°
D_{min} for corner reliefs with toolholder 45°

t_{max}	S229.0015.K3	S229.0020.K4	S229.0025.K5	S229.0030.K6
0,5	Ø 26	Ø 26	Ø 32	Ø 32
1,0	Ø 76	Ø 55	Ø 42	Ø 37
1,5	Ø 78	Ø 58	Ø 45	Ø 41
2,0	Ø 80	Ø 59	Ø 46	Ø 42
2,5	Ø 82	Ø 60	Ø 47	Ø 43
3,0	Ø 84	Ø 62	Ø 48	Ø 44
3,5	Ø 87	Ø 63	Ø 49	Ø 46
4,0	Ø 89	Ø 65	Ø 50	Ø 47

Wendeschneidplatte
Indexable insert

S229

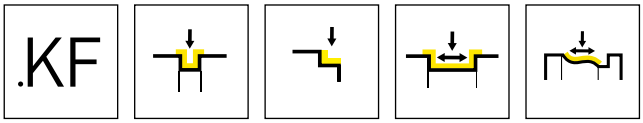

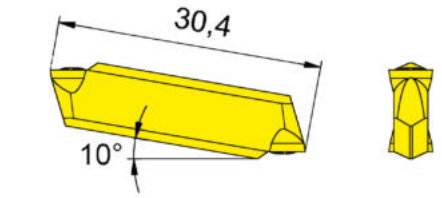

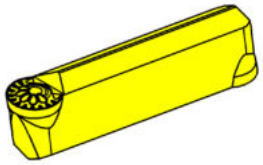

HM-Sorten
Carbide grades

▲ ab Lager
on stock

Δ 4 Wochen
4 weeks

Bestellnummer Part number	w	r	HIS		AS66	IG66
S229.0015.KF3	3	1,5	229020 • 229030		▲	▲
S229.0020.KF4	4	2	229030 • 229040		▲	▲
S229.0025.KF5	5	2,5	229040		▲	▲
S229.0030.KF6	6	3	229050		▲	▲
S229.0040.KF8	8	4	229070 • 229080		▲	▲
				P	•	•
				M	o	•
				K	•	-
				N	•	-
				S	o	o
				H	-	-

H

D_{min} für Eckenfreistiche in Verbindung mit Klemmhalter unter 45°
D_{min} for corner reliefs with toolholder 45°

t_{max}	S229.0015.KF3	S229.0020.KF4	S229.0025.KF5	S229.0030.KF6
0,5	Ø 26	Ø 26	Ø 32	Ø 32
1,0	Ø 76	Ø 55	Ø 42	Ø 37
1,5	Ø 78	Ø 58	Ø 45	Ø 41
2,0	Ø 80	Ø 59	Ø 46	Ø 42
2,5	Ø 82	Ø 60	Ø 47	Ø 43
3,0	Ø 84	Ø 62	Ø 48	Ø 44
3,5	Ø 87	Ø 63	Ø 49	Ø 46
4,0	Ø 89	Ø 65	Ø 50	Ø 47

Wendeschneidplatte 229
Indexable insert

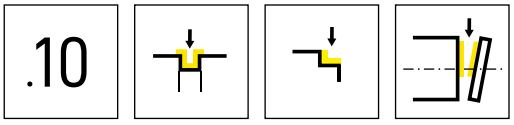

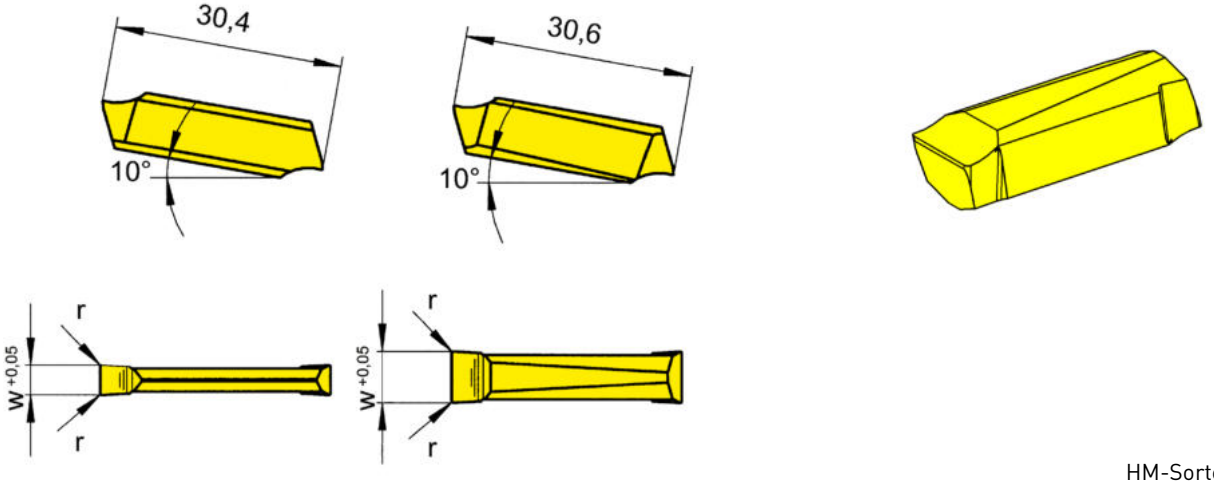

Schneidbreite 2,5 - 5,0 mm
Width of groove 2,5 - 5,0 mm

Schneidbreite 5,1 - 10,4 mm
Width 5,1 - 10,4 mm

HM-Sorten
Carbide grades

▲ ab Lager
on stock

Δ 4 Wochen
4 weeks

Bestellnummer Part number	w	r	HIS	K10	MG12	P20	AS62	IG66	TC92	TN32	TN35	H20
229.0250.10	2,5	0,2	229020					▲		▲	▲	
229.0300.10	3	0,2	229020 • 229030	▲	▲	▲	▲	▲	▲	▲	▲	▲
229.0400.10	4	0,2	229030 • 229040	▲		▲	▲	▲	Δ	▲	Δ	
229.0500.10	5	0,2	229040	▲		▲	Δ	Δ	▲	▲	Δ	
229.0600.10	6	0,4	229051	Δ		Δ		Δ	Δ	Δ	Δ	
229.0700.10	7	0,4	229071	Δ		Δ		Δ	Δ	Δ	Δ	
229.0800.10	8	0,4	229071 • 229081	Δ		Δ		Δ	Δ	Δ	Δ	
229.0900.10	9	0,4	229091	Δ		Δ		Δ	Δ	Δ	Δ	
229.1000.10	10	0,4	229091	Δ		Δ		Δ	Δ	Δ	Δ	
P				●	o	●	●	●	●	●	●	●
M				o	-	-	-	●	-	-	●	o
K				●	-	-	-	-	-	-	●	-
N				●	-	-	-	-	-	-	●	-
S				o	-	-	-	o	-	-	●	-
H				-	-	-	-	-	-	-	-	-

H

Wendeschneidplatte 229
Indexable insert

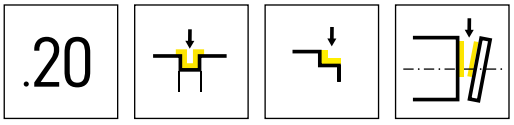

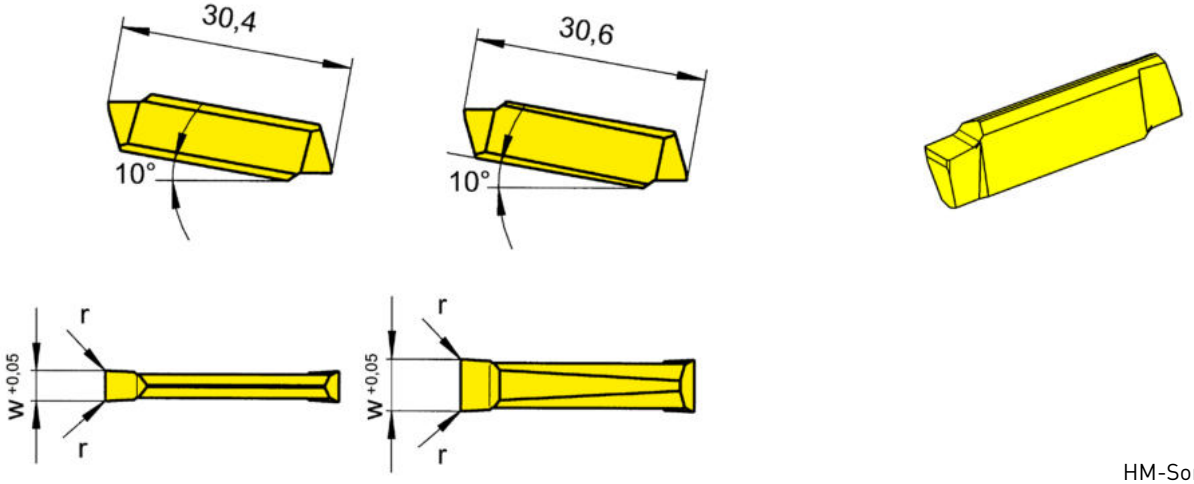

Schneidbreite 3 - 5 mm
Width 3 - 5 mm

Schneidbreite 5,1 - 10,4 mm
Width 5,1 - 10,4 mm

HM-Sorten
Carbide grades

▲ ab Lager
on stock

Δ 4 Wochen
4 weeks

Bestellnummer Part number	w	r	HIS	K10	AS62	IG66	TC92	TN32	H20
229.0300.20	3	0,2	229020 • 229030	▲	▲	Δ	▲		▲
229.0400.20	4	0,2	229030 • 229040	▲	▲	Δ	Δ	▲	
229.0500.20	5	0,2	229040	▲	▲	Δ	▲		
229.0600.20	6	0,4	229051	▲	▲	Δ	Δ		
229.0700.20	7	0,4	229071	▲		Δ			
229.0800.20	8	0,4	229071 • 229081	▲		Δ			
229.0900.20	9	0,4	229091	Δ		Δ			
229.1000.20	10	0,4	229091	Δ		Δ			
P				●	●	●	●	●	●
M				o	-	●	-	-	o
K				●	-	-	-	-	-
N				●	-	-	-	-	-
S				o	-	o	-	-	-
H				-	-	-	-	-	-

H

Wendeschneidplatte 229
Indexable insert

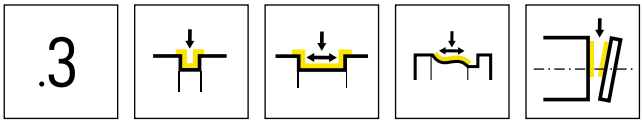

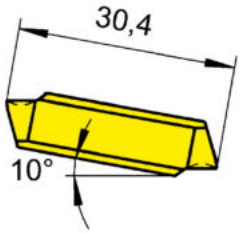

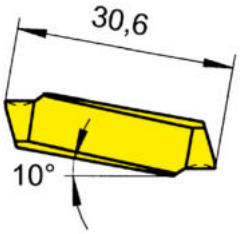

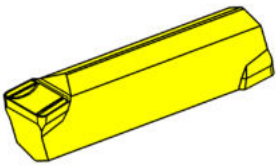

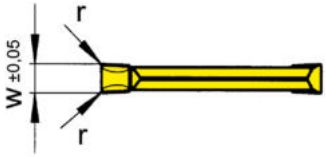

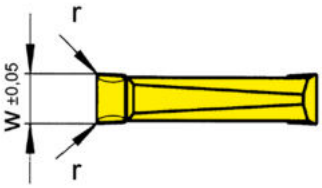

Schneidbreite 3 - 5 mm
Width 3 - 5 mm

Schneidbreite 5,1 - 10,4 mm
Width 5,1 - 10,4 mm

▲ ab Lager
on stock

Δ 4 Wochen
4 weeks

HM-Sorten
Carbide grades

Bestellnummer Part number	w	r	HIS	K10	MG12	P20	AS62	IG66	TC92	TI22	TI25	TN32	TN35
229.0300.31	3	0,2	229020 • 229030	▲	▲	▲	▲	▲	▲		▲	▲	▲
229.0300.34	3	0,4	229020 • 229030			Δ	▲	▲	Δ			▲	▲
229.0350.31	3,5	0,2	229030					▲				▲	
229.0400.31	4	0,2	229030 • 229040	▲		▲	▲	▲	▲			▲	
229.0400.34	4	0,4	229030 • 229040			▲	▲	▲	Δ			▲	▲
229.0500.31	5	0,2	229040	▲		▲	▲	▲	Δ	▲		▲	
229.0500.34	5	0,4	229040			Δ	Δ	Δ	Δ			▲	▲
229.0500.36	5	0,6	229040					Δ	Δ			Δ	
229.0600.31	6	0,4	229051			▲	Δ	Δ	▲			▲	
229.0600.38	6	0,8	229051				Δ	Δ	Δ			Δ	
229.0700.31	7	0,4	229071			Δ	Δ	Δ	Δ			▲	
229.0800.31	8	0,4	229071 • 229081			▲	▲	Δ				▲	
229.0900.31	9	0,4	229091			Δ	▲	Δ	▲			▲	
229.1000.31	10	0,4	229091			Δ	Δ	Δ				▲	▲
P				●	o	●	●	●	●	●	●	●	●
M				o	-	-	-	●	-	-	●	-	●
K				●	-	-	-	-	-	-	●	-	●
N				●	-	-	-	-	-	-	●	-	●
S				o	-	-	-	o	-	-	●	-	●
H				-	-	-	-	-	-	-	-	-	-

H

Wendeschneidplatte 229
Indexable insert

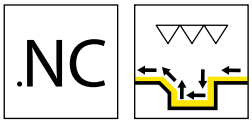

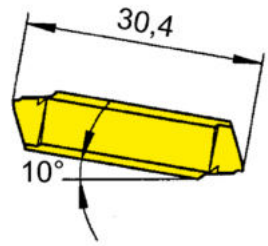

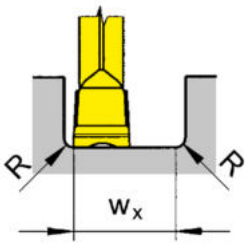

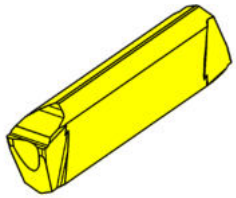

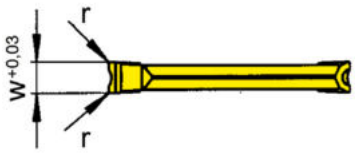

HM-Sorten
Carbide grades

▲ ab Lager
on stock

Δ 4 Wochen
4 weeks

Bestellnummer Part number	w	r	w_x	HIS		H20
229.NC30.02	3	0,2	4,5	229030 • 229040		▲
229.NC40.02	4	0,2	6,4	229030 • 229040		▲
					P	•
					M	o
					K	-
					N	-
					S	-
					H	-

wx= Nutbreite - R(rechts)- R(links)
wx = width of groove - R(right) - R(left)

H

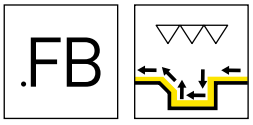

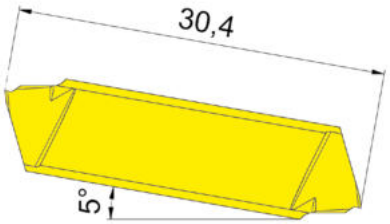

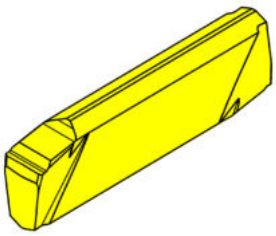

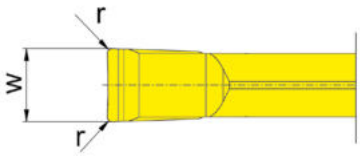

HM-Sorten
Carbide grades

▲ ab Lager
on stock

Δ 4 Wochen
4 weeks

Bestellnummer Part number	w	r	HIS		IG6T	H20
229.FB30.02	3	0,2	229030		Δ	▲
229.FB40.02	4	0,2	229040		Δ	▲
				P	●	●
				M	●	o
				K	-	-
				N	-	-
				S	o	-
				H	-	-

Berechnung der kleinstmöglichen Nutbreite w_x
Calculation of the smallest possible width of groove w_x

Beispiel 229.FB30.02
Example

w_x = 2 x Schneidbreite/Width of insert w - 2 x Eckenradius Schneidplatte/Corner radius insert r

w_x = 2 x 3 mm - 2 x 0,2 mm

w_x = 5,6 mm

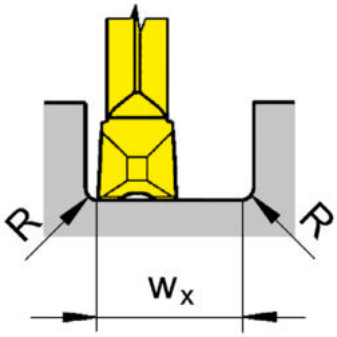

Bearbeitungsablauf
Processing flow

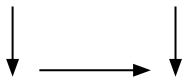

H

Wendeschneidplatte 229
Indexable insert

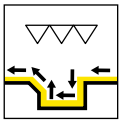

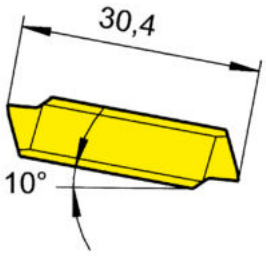

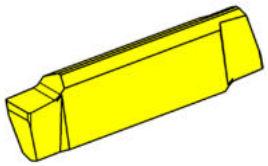

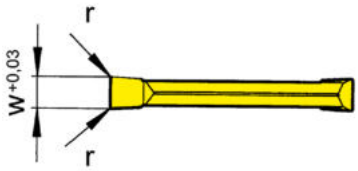

HM-Sorten
Carbide grades

▲ ab Lager
on stock

Δ 4 Wochen
4 weeks

Bestellnummer Part number	w	r	HIS		TN32	H20
229.0300.02	3	0,2	229020 • 229030			▲
229.0400.02	4	0,2	229030 • 229040		Δ	▲
				P	•	•
				M	-	o
				K	-	-
				N	-	-
				S	-	-
				H	-	-

H

Wendeschneidplatte 229
Indexable insert

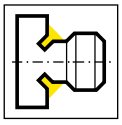

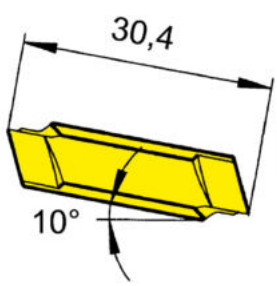

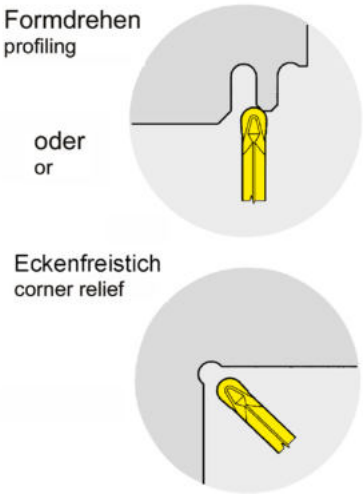

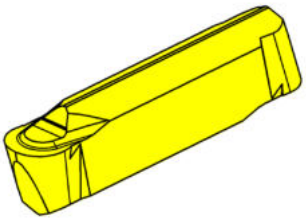

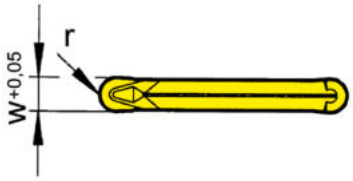

HM-Sorten
Carbide grades

▲ ab Lager
on stock

Δ 4 Wochen
4 weeks

Bestellnummer Part number	w	r	HIS		MG12	P20	AS62	AS66	TN32	H20
229.0015.30	3	1,5	229020 • 229030		▲	▲	▲		▲	▲
229.0020.40	4	2	229030 • 229040		▲	▲	▲		▲	
229.0025.50	5	2,5	229040		▲	▲		▲	▲	
229.0030.60	6	3	229050			▲	▲		▲	
				P	o	●	●	●	●	●
				M	-	-	-	o	-	o
				K	-	-	-	●	-	-
				N	-	-	-	●	-	-
				S	-	-	-	o	-	-
				H	-	-	-	-	-	-

H

Wendeschneidplatte
Indexable insert

229 / S229

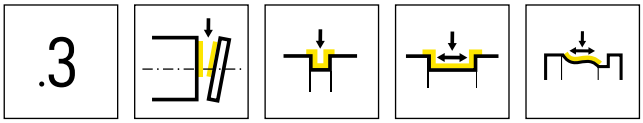

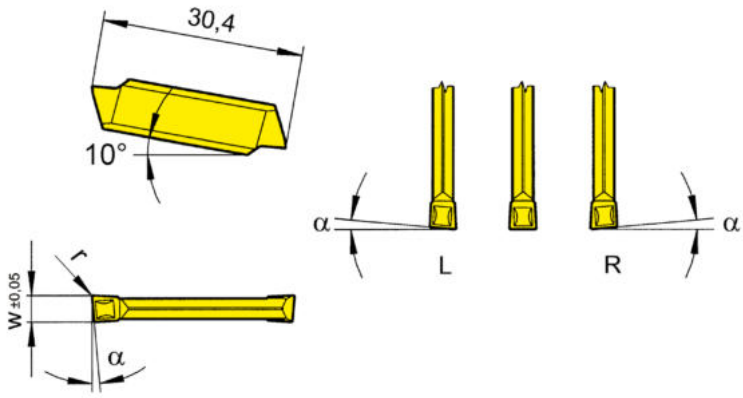

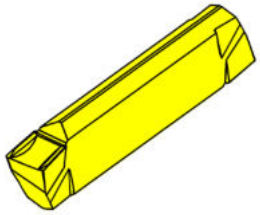

R = rechts wie gezeichnet
R = right hand version shown

L = links spiegelbildlich
L = left hand version

HM-Sorten
Carbide grades

▲ ab Lager
on stock

Δ 4 Wochen
4 weeks

Bestellnummer Part number	w	r	α	HIS	MG12	P20	AL96	AS62	AS66	H54	IG66	TA45	TC92	TF45	TI22	TI25	TN32	TN35
R229.5300.31	3	0,2	5°	229020 • 229030	▲			▲					▲			▲	▲	▲
RS229.0530.32	3	0,2	5°	229020 • 229030				▲				Δ	▲	▲		▲	▲	▲
RS229.0540.32	4	0,2	5°	229030 • 229040				▲				Δ	Δ	▲		▲	▲	Δ
L229.5300.31	3	0,2	5°	229020 • 229030	▲			▲					▲			▲	▲	▲
LS229.0530.32	3	0,2	5°	229020 • 229030				▲				Δ	Δ	▲		▲	▲	▲
LS229.0540.32	4	0,2	5°	229030 • 229040								Δ	Δ	▲		▲	▲	Δ
S229.0300.32	3	0,2	-	229020 • 229030	▲	Δ	▲	▲	▲	▲	▲	Δ	▲	▲	▲	▲	▲	▲
S229.0400.32	4	0,2	-	229030 • 229040	Δ	Δ	▲	▲	▲	▲	▲	Δ	▲	▲		▲	▲	▲
P					o	●	●	●	●	●	●	●	●	●	●	●	●	●
M					-	-	-	-	o	●	●	●	-	●	-	●	-	●
K					-	-	●	-	●	-	-	●	-	●	-	●	-	●
N					-	-	●	-	●	-	-	●	-	●	-	●	-	●
S					-	-	-	-	o	-	o	●	-	●	-	●	-	●
H					-	-	-	-	-	-	-	-	-	-	-	-	-	-

R/L229.5300.31 **präzisionsgeschliffen**, Längenmaß 30,0 mm
R/L229.5300.31 precision ground, length 30,0 mm

H

Wendeschneidplatte
Indexable insert

S229

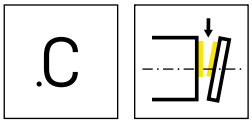

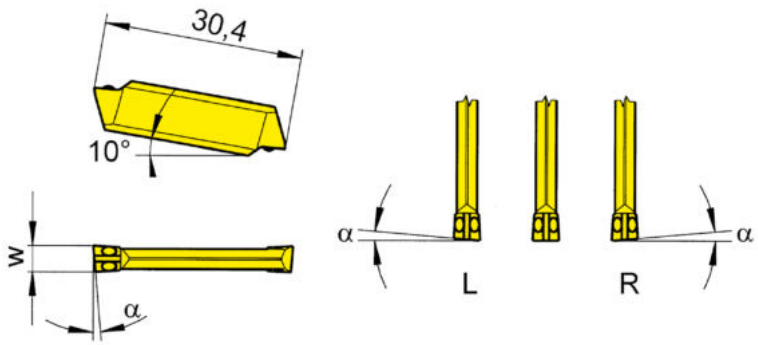

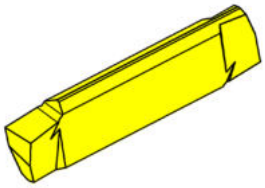

R = rechts wie gezeichnet
R = right hand version shown

L = links spiegelbildlich
L = left hand version

▲ ab Lager
on stock

Δ 4 Wochen
4 weeks

Bestellnummer Part number	w	α	HIS	HM-Sorten Carbide grades TC92	TF45	TI25	TN35
RS229.0530.C0	3	5°	229020 • 229030	Δ	▲	▲	▲
RS229.0540.C0	4	5°	229030 • 229040	Δ	Δ	Δ	▲
RS229.0830.C0	3	8°	229020 • 229030	▲	▲	▲	▲
RS229.0840.C0	4	8°	229030 • 229040		Δ	Δ	▲
LS229.0530.C0	3	5°	229020 • 229030	Δ	▲	▲	▲
LS229.0540.C0	4	5°	229030 • 229040	Δ	Δ	Δ	
LS229.0830.C0	3	8°	229020 • 229030	▲	▲	▲	▲
LS229.0840.C0	4	8°	229030 • 229040	Δ	Δ	Δ	Δ
S229.0030.C0	3	0°	229020 • 229030	Δ	▲	▲	▲
S229.0040.C0	4	0°	229030 • 229040	Δ	Δ	Δ	▲
			P	●	●	●	●
			M	-	●	●	●
			K	-	●	●	●
			N	-	●	●	●
			S	-	●	●	●
			H	-	-	-	-

H

Wendeschneidplatte
Indexable insert

S229

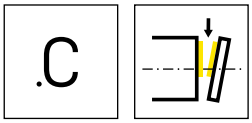

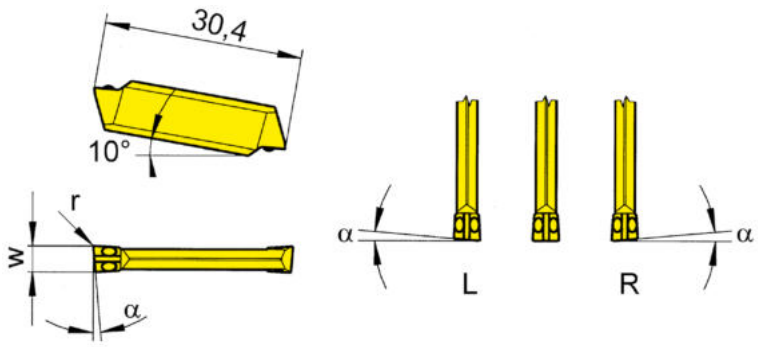

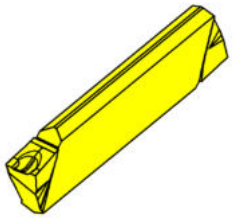

R = rechts wie gezeichnet
R = right hand version shown

L = links spiegelbildlich
L = left hand version

▲ ab Lager
on stock

Δ 4 Wochen
4 weeks

HM-Sorten
Carbide grades

Bestellnummer Part number	w	r	α	HIS		TC92	TF45	TI25	TN35
RS229.0530.C1	3	0,15	5°	229020 • 229030		Δ	Δ	▲	▲
RS229.0830.C1	3	0,15	8°	229020 • 229030		Δ	▲	▲	▲
RS229.0540.C1	4	0,15	5°	229030 • 229040		Δ	Δ	Δ	Δ
RS229.0840.C1	4	0,15	8°	229030 • 229040			Δ	Δ	▲
LS229.0530.C1	3	0,15	5°	229020 • 229030		Δ	Δ	▲	▲
LS229.0830.C1	3	0,15	8°	229020 • 229030		Δ	▲	Δ	▲
LS229.0540.C1	4	0,15	5°	229030 • 229040		Δ	Δ		Δ
LS229.0840.C1	4	0,15	8°	229030 • 229040		Δ	Δ	Δ	Δ
S229.0030.C1	3	0,15	0°	229020 • 229030		Δ	Δ	▲	▲
					P	•	•	•	•
					M	-	•	•	•
					K	-	•	•	•
					N	-	•	•	•
					S	-	•	•	•
					H	-	-	-	-

H

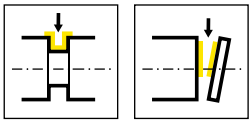

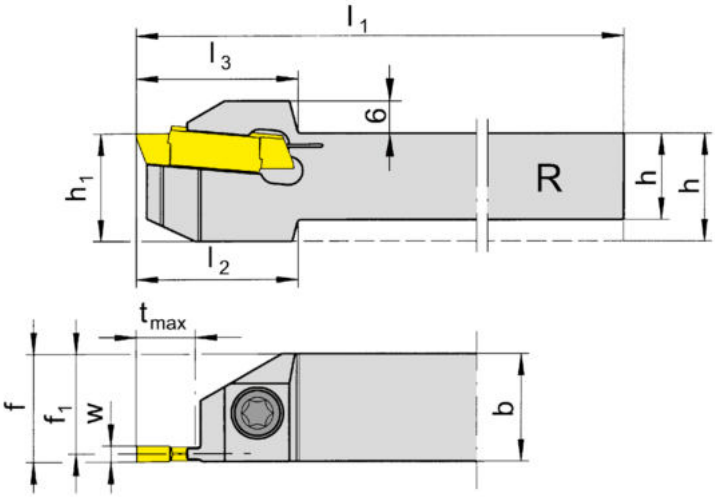

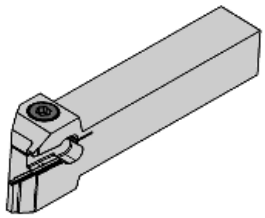

R = rechts wie gezeichnet
R = right hand version shown

L = links spiegelbildlich
L = left hand version

Bestellnummer Part number	h	b	l_1	l_2	l_3	h_1	f	f_1	t_{max}	HWS
RH259.1616.03	16	16	135	30	30	20	f_1+w/2	14,55	11	229030
RH259.2020.03	20	20	135	-	30	20	f_1+w/2	18,55	11	229030
RH259.2525.03	25	25	135	-	30	25	f_1+w/2	23,55	11	229030
RH259.1616.13	16	16	135	33	33	20	f_1+w/2	14,55	18	229030
RH259.2020.13	20	20	135	-	33	20	f_1+w/2	18,55	18	229030
RH259.2525.13	25	25	135	-	33	25	f_1+w/2	23,55	18	229030
LH259.1616.03	16	16	135	30	30	20	f_1+w/2	14,55	11	229030
LH259.2020.03	20	20	135	-	30	20	f_1+w/2	18,55	11	229030
LH259.2525.03	25	25	135	-	30	25	f_1+w/2	23,55	11	229030
LH259.1616.13	16	16	135	33	33	20	f_1+w/2	14,55	18	229030
LH259.2020.13	20	20	135	-	33	20	f_1+w/2	18,55	18	229030
LH259.2525.13	25	25	135	-	33	25	f_1+w/2	23,55	18	229030

w siehe WSP
w see indexable inserts

Ersatzteile
Spare Parts

Klemmhalter Toolholder	**Spannschraube** Clamping Screw	**TORX PLUS®-Schlüssel** TORX PLUS® Wrench
R/LH259...	**6.23T25P**	**T25PQ**

Wendeschneidplatte 259
Indexable insert

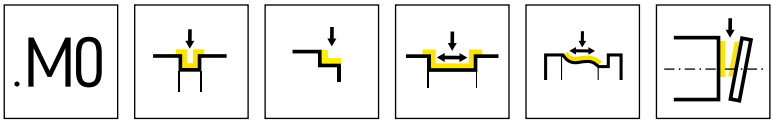

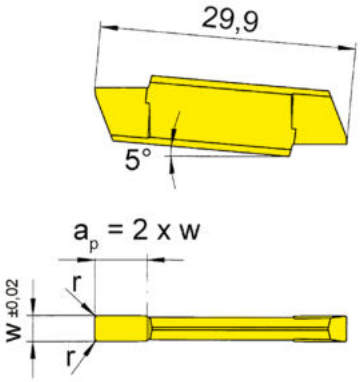

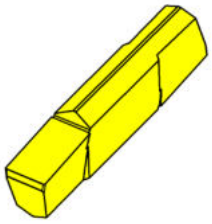

Nutzbare Nebenschneidenlänge a_p
Usable length of minor cutting edge ap

2 x w zur Messingbearbeiung (Ms58)
2 x w for machining brass (Ms58)

▲ ab Lager
on stock

HM-Sorten
Carbide grades

Δ 4 Wochen
4 weeks

Bestellnummer Part number	w	r	HIS		MG12
259.0300.M1	3	0,15	229030		▲
259.0300.M2	3	0,2	229030		▲
259.0400.M1	4	0,15	229030		▲
259.0400.M2	4	0,2	229030		▲
				P	**o**
				M	**-**
				K	**-**
				N	**-**
				S	**-**
				H	**-**

H

231

Klemmhalter und Schneidplatten

Stechbreite 2,5 - 10 mm

Toolholder and Inserts

Width of groove 2,5 - 10 mm

I

Geometrien und Vorschübe
Geometries and feed rates

Seite/Page
277

Klemmhalter
Toolholder
211

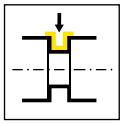

Seite/Page
278-279

Kurzklemmhalter
Cartridge
208

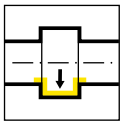

Seite/Page
280

Einbaumaße
Seating Dimensions

Seite/Page
281

Wendeschneidplatte
Indexable insert
231

.10

Seite/Page
282

.20

Seite/Page
283

I

Geometrien und Vorschübe
Geometries and feed rates

Geometrie Geometry	Werkstoff Material	Vorschubbereich f [mm/U] Feed rate f [mm/rev]	Bearbeitung Machining
.10	P M K N S H	0,05-0,15	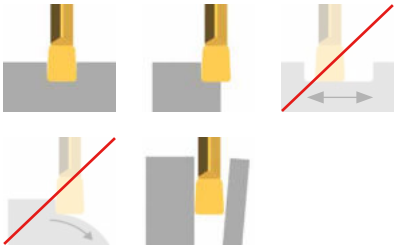
.20	P M K N S H	0,07-0,25	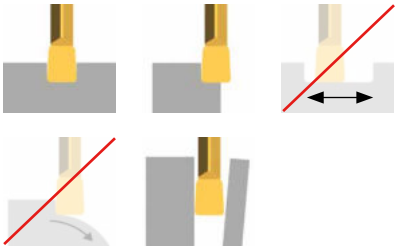

I

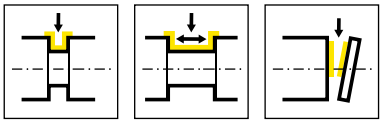

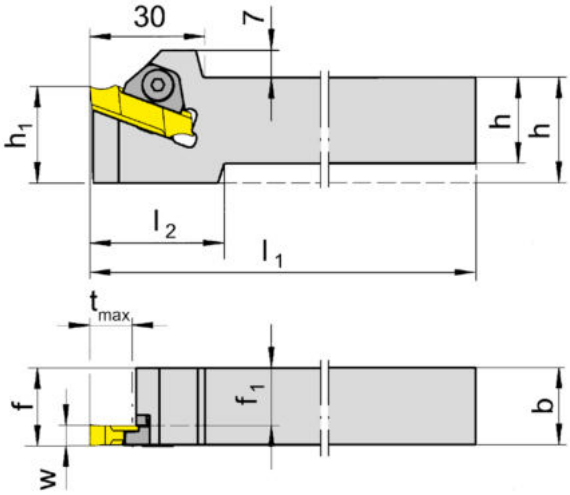

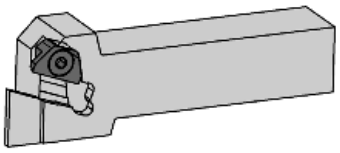

R = rechts wie gezeichnet
R = right hand version shown

L = links spiegelbildlich
L = left hand version

Bestellnummer Part number	h	b	l_1	l_2	h_1	f_1	f	t_{max}	HWS
R211.2020.02	20	20	125	35	25	17,5	f_1+w-a_1	11	23102R
R211.2525.02	25	25	150	-	25	22,5	f_1+w-a_1	11	23102R
R211.3232.02	32	32	170	-	32	29,5	f_1+w-a_1	11	23102R
R211.2020.03	20	20	125	35	25	17	f_1+w-a_1	11	23103R
R211.2525.03	25	25	150	-	25	22	f_1+w-a_1	11	23103R
R211.3232.03	32	32	170	-	32	29	f_1+w-a_1	11	23103R
R211.2020.04	20	20	125	35	25	16	f_1+w-a_1	11	23104R • 23104N
R211.3232.04	32	32	170	-	32	28	f_1+w-a_1	11	23104R • 23104N
L211.2020.02	20	20	125	35	25	17,5	f_1+w-a_1	11	23102L
L211.2525.02	25	25	150	-	25	22,5	f_1+w-a_1	11	23102L
L211.3232.02	32	32	170	-	32	29,5	f_1+w-a_1	11	23102L
L211.2020.03	20	20	125	35	25	17	f_1+w-a_1	11	23103L
L211.2525.03	25	25	150	-	25	22	f_1+w-a_1	11	23103L
L211.3232.03	32	32	170	-	32	29	f_1+w-a_1	11	23103L
L211.2020.04	20	20	125	35	25	16	f_1+w-a_1	11	23104L • 23104N
L211.2525.04	25	25	150	-	25	21	f_1+w-a_1	11	23104L • 23104N
L211.3232.04	32	32	170	-	32	28	f_1+w-a_1	11	23104L • 23104N

w, a1 siehe WSP
w, a1 see indexable inserts

Ersatzteile
Spare Parts

Klemmhalter Toolholder	**Spannelement** Clamping element
R/L211...02	**2.16.2**
R/L211...03	**2.16.3**
R/L211...04	**2.16.7**

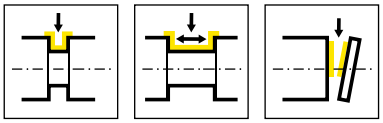

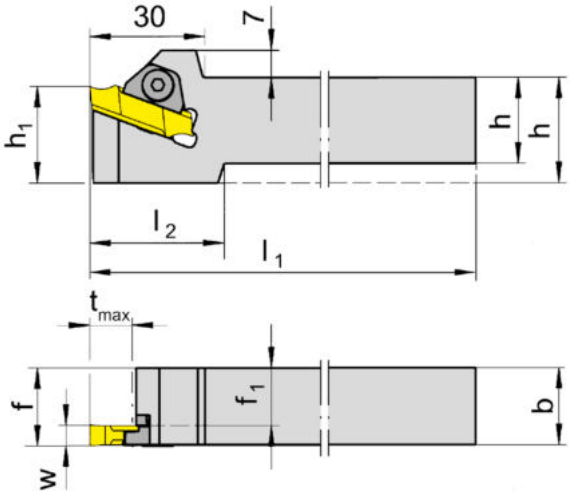

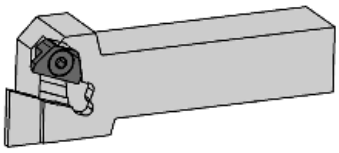

R = rechts wie gezeichnet
R = right hand version shown

L = links spiegelbildlich
L = left hand version

Bestellnummer Part number	h	b	l_1	l_2	h_1	f_1	f	t_{max}	HWS
R211.2020.05	20	20	125	35	25	15	f_1+w-a_1	11	23105R • 23105N
R211.2525.05	25	25	150	-	25	20	f_1+w-a_1	11	23105R • 23105N
R211.3232.05	32	32	170	-	32	27	f_1+w-a_1	11	23105R • 23105N
R211.2020.07	20	20	125	35	25	13	f_1+w-a_1	11	23107R • 23107N
R211.2525.07	25	25	150	-	25	18	f_1+w-a_1	11	23107R • 23107N
R211.3232.07	32	32	170	-	32	25	f_1+w-a_1	11	23107R • 23107N
R211.2020.09	20	20	125	35	25	11	f_1+w-a_1	11	23107R • 23107N
R211.2525.09	25	25	150	-	25	16	f_1+w-a_1	11	23107R • 23107N
R211.3232.09	32	32	170	-	32	23	f_1+w-a_1	11	23107R • 23107N
L211.2020.05	20	20	125	35	25	15	f_1+w-a_1	11	23105L • 23105N
L211.2525.05	25	25	150	-	25	20	f_1+w-a_1	11	23105L • 23105N
L211.3232.05	32	32	170	-	32	27	f_1+w-a_1	11	23105L • 23105N
L211.2020.07	20	20	125	35	25	13	f_1+w-a_1	11	23107L • 23107N
L211.2525.07	25	25	150	-	25	18	f_1+w-a_1	11	23107L • 23107N
L211.3232.07	32	32	170	-	32	25	f_1+w-a_1	11	23107L • 23107N
L211.2020.09	20	20	125	35	25	11	f_1+w-a_1	11	23107L • 23107N
L211.2525.09	25	25	150	-	25	16	f_1+w-a_1	11	23107L • 23107N
L211.3232.09	32	32	170	-	32	23	f_1+w-a_1	11	23107L • 23107N

w, a1 siehe WSP
w, a1 see indexable inserts

Ersatzteile
Spare Parts

Klemmhalter Toolholder	**Spannelement** Clamping element
R/L211...	**2.16.7**

Kurzklemmhalter
Cartridge

208

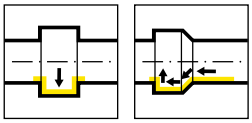

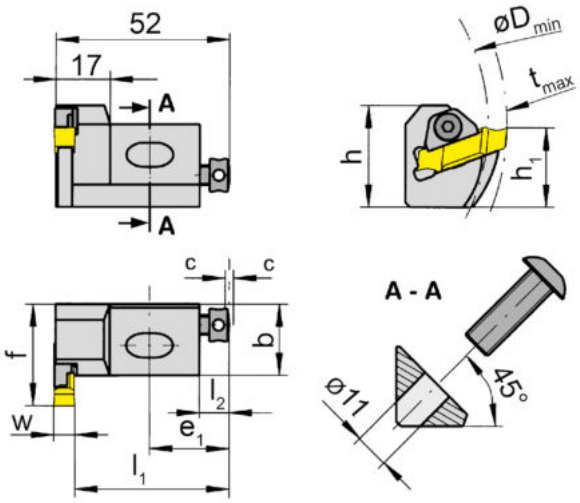

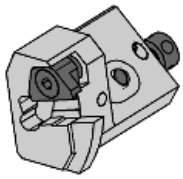

R = rechts wie gezeichnet
R = right hand version shown

L = links spiegelbildlich
L = left hand version

Bestellnummer Part number	h	b	h_1	f	l_1	E_1	l_2	C	D_{min}	t_{max}	HWS	HMS
R208.2520.04	32	20	25	32	47,8	25	9	2	75	5	23104R • 23104N	032001R
R208.2520.05	32	20	25	32	46,8	25	9	2	75	5	23105R • 23105N	032001R
R208.2520.07	32	20	25	32	44,8	25	9	2	75	5	23107R • 23107N	032001R
R208.2520.09	32	20	25	32	42,8	25	9	2	75	5	23107R • 23107N	032001R
L208.2520.04	32	20	25	32	47,8	25	9	2	75	5	23104L • 23104N	032001L
L208.2520.05	32	20	25	32	46,8	25	9	2	75	5	23105L • 23105N	032001L
L208.2520.07	32	20	25	32	44,8	25	9	2	75	5	23107L • 23107N	032001L
L208.2520.09	32	20	25	32	42,8	25	9	2	75	5	23107L • 23107N	032001L

Stechtiefe in Abhängigkeit des Bohrungs-ø
Depth of groove in relation to bore ø

Dmin	tmax
75	5
85	6
95	6,5
110	7
140	8
200	9

Ersatzteile
Spare Parts

Kurzklemmhalter Cartridge	**Spannschraube** Clamping Screw	**Schraube** Screw	**Spannelement** Clamping element
R/L208...	**4.08.913**	**6.12.020**	**2.16.7 K**

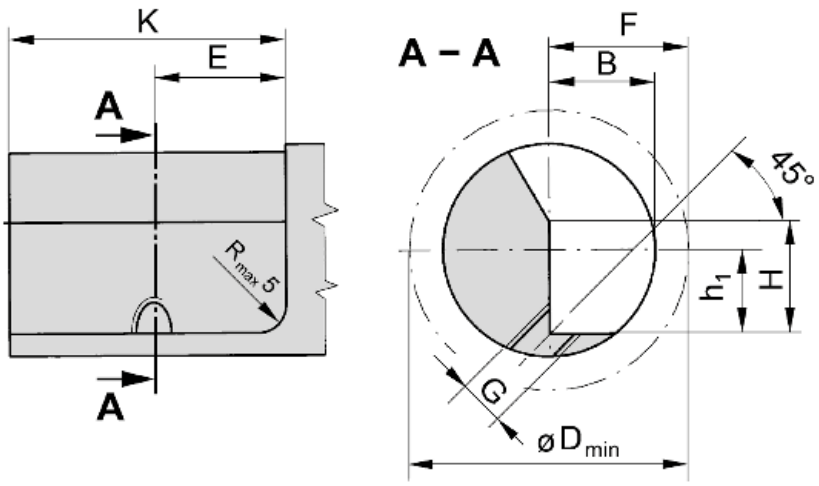

Kurzklemmhalter Cartridge	F	G	H	K	E	B	h	D_{min}	Befestigungsschraube Fastening screw
R/L208.2520...	32	M10	32	50	25	20	25	75	0.30.208

I

Wendeschneidplatte
Indexable insert

231

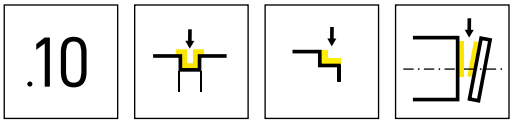

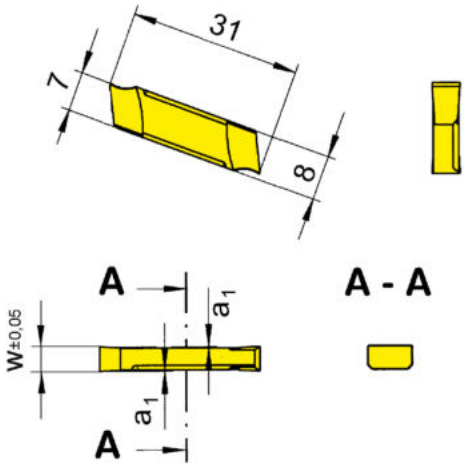

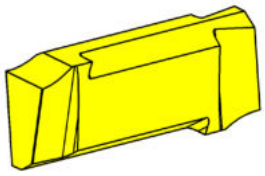

R = rechts wie gezeichnet
R = right hand version shown

L = links spiegelbildlich
L = left hand version

▲ ab Lager
on stock

HM-Sorten
Carbide grades

Δ 4 Wochen
4 weeks

Bestellnummer Part number	w	a_1	HIS		K10	P20	TC92	TN32
R231.0250.10	2,5	0,2	23102R		Δ	▲		▲
R231.0300.10	3	0,2	23103R			Δ		
R231.0350.10	3,5	0,2	23103R		Δ	Δ		Δ
L231.0250.10	2,5	0,2	23102L		Δ	▲		▲
L231.0300.10	3	0,2	23103L			▲		
L231.0350.10	3,5	0,2	23103L		Δ	Δ		Δ
231.0400.10	4	0,2	23104N		▲	▲	▲	
231.0500.10	5	0,2	23105N			▲	▲	
231.0600.10	6	0,2	23105N			▲	Δ	
231.0700.10	7	0,2	23107N			Δ	▲	Δ
231.0800.10	8	0,2	23107N		Δ	Δ		▲
231.0900.10	9	0,2	23109N		Δ	Δ		
231.1000.10	10	0,2	23109N		Δ		Δ	▲
				P	●	●	●	●
				M	o	-	-	-
				K	●	-	-	-
				N	●	-	-	-
				S	o	-	-	-
				H	-	-	-	-

I

Wendeschneidplatte 231
Indexable insert

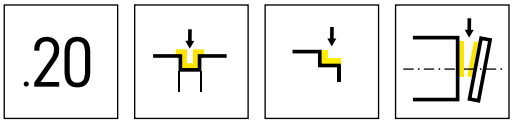

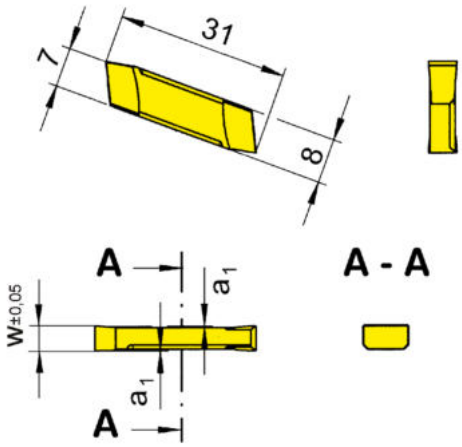

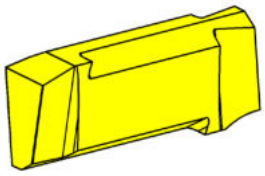

R = rechts wie gezeichnet
R = right hand version shown

L = links spiegelbildlich
L = left hand version

▲ ab Lager
on stock

HM-Sorten
Carbide grades

Δ 4 Wochen
4 weeks

Bestellnummer Part number	w	a_1	HIS		K10	AS46	TC92
R231.0250.20	2,5	0,2	23102R				Δ
R231.0300.20	3	0,2	23103R				Δ
R231.0350.20	3,5	0,2	23103R				Δ
L231.0250.20	2,5	0,2	23102L				Δ
L231.0300.20	3	0,2	23103L				Δ
L231.0350.20	3,5	0,2	23103L				Δ
231.0400.20	4	0,2	23104N				Δ
231.0500.20	5	0,2	23105N				Δ
231.0600.20	6	0,2	23105N				Δ
231.0700.20	7	0,2	23107N				Δ
231.0800.20	8	0,2	23107N				Δ
231.0900.20	9	0,2	23109N				Δ
231.1000.20	10	0,2	23109N		Δ	Δ	Δ
				P	●	o	●
				M	o	o	-
				K	●	●	-
				N	●	o	-
				S	o	o	-
				H	-	-	-

I

262

Klemmhalter und Schneidplatten

Stechbreite 0,025 - 2 mm

Toolholder and Inserts

Width of groove 0,025 - 2 mm

J

Klemmhalter
Toolholder
H262

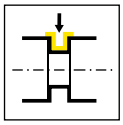

Seite/Page
287

Wendeschneidplatte
Indexable insert
S262

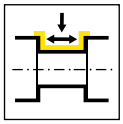

Seite/Page
288-289, 291

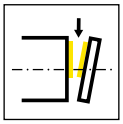

Seite/Page
290

Geometrie Geometry	Werkstoff Material	Vorschubbereich f [mm/U] Feed rate f [mm/rev]
S262	P M K	↓ 0,01-0,10
	N S H	↔ 0,002-0,002

J

Klemmhalter
Toolholder

H262

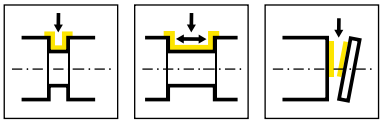

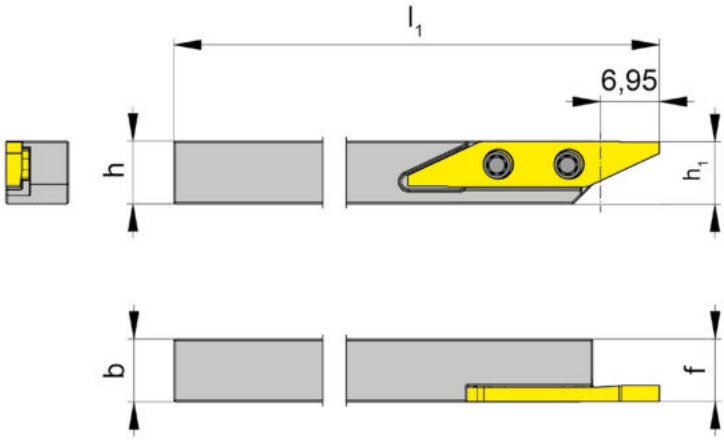

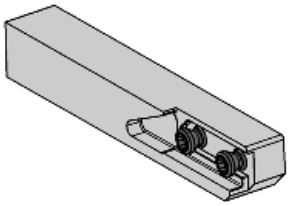

L = links wie gezeichnet
L = left hand version shown

Bestellnummer Part number	h	b	l_1	h_1	f	t_{max}	HWS
LH262.0606.04	6	6	100	5,83	5,95	7,5	26204L
LH262.0707.04	7	7	100	6,83	6,95	7,5	26204L
LH262.0808.04	8	8	100	7,83	7,95	7,5	26204L
LH262.0808.2.04	8	8	150	7,83	7,95	7,5	26204L
LH262.1010.04	10	10	100	9,83	9,95	7,5	26204L

J

Ersatzteile
Spare Parts

Klemmhalter Toolholder	**Spannschraube** Clamping Screw	**TORX PLUS®-Schlüssel** TORX PLUS® Wrench
LH262...	**030.2557.T8P**	**T8PL**

Wendeschneidplatte
Indexable insert

S262

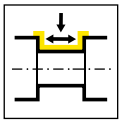

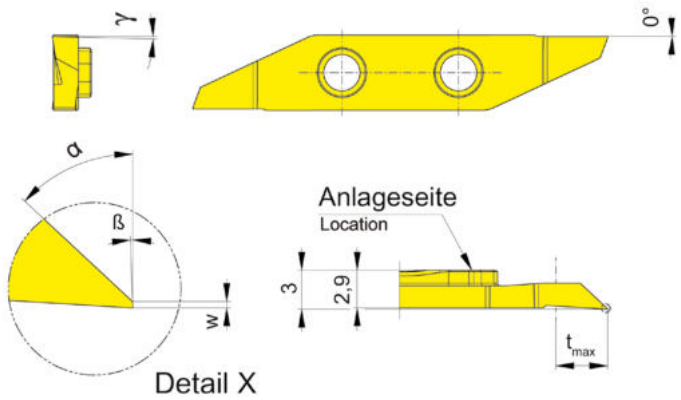

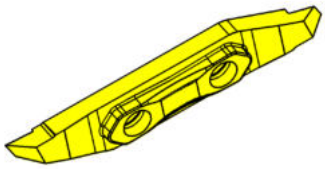

L = links wie gezeichnet
L = left hand version shown

HM-Sorten
Carbide grades

▲ ab Lager
on stock

Δ 4 Wochen
4 weeks

Bestellnummer Part number	w	t_{max}	γ	α	ß	HIS		EG35
LS262.0247.04	0,025	1,8	1,5°	47°	2°	26204L		▲
							P	●
							M	●
							K	o
							N	-
							S	-
							H	-

J

Wendeschneidplatte
Indexable insert

S262

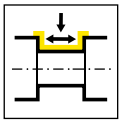

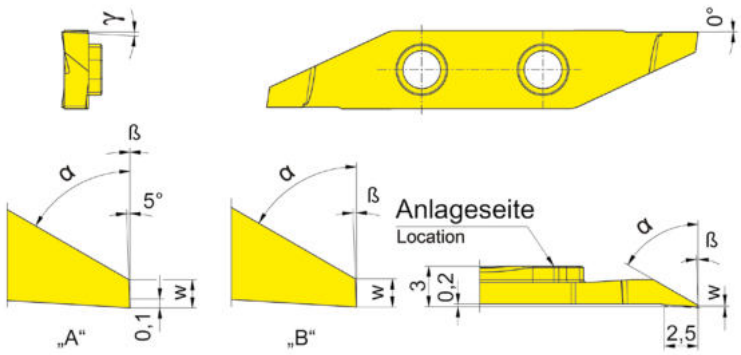

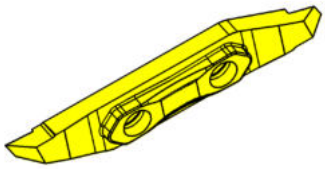

L = links wie gezeichnet
L = left hand version shown

HM-Sorten
Carbide grades

▲ ab Lager
on stock

Δ 4 Wochen
4 weeks

Bestellnummer Part number	w	t_{max}	γ	α	Form	ß	HIS		EG35
LS262.0147.04	0,03	1,8	0°	47°	A	0°	26204L		▲
LS262.0160.03	0,105	3	3°	60°	B	2°	26204L		▲
								P	●
								M	●
								K	o
								N	-
								S	-
								H	-

J

Wendeschneidplatte
Indexable insert

S262

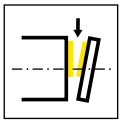

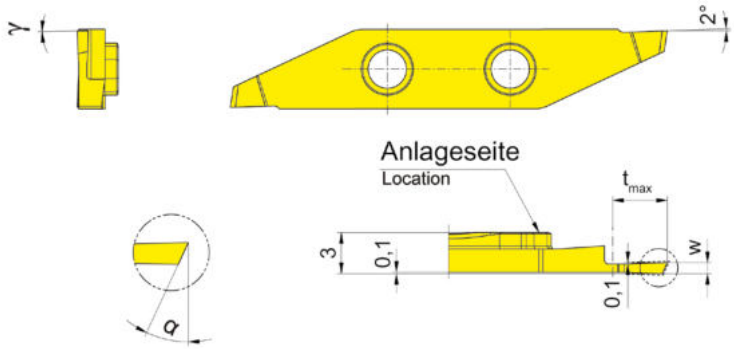

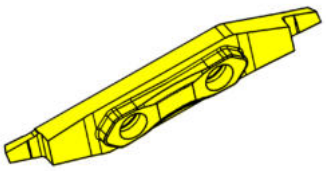

L = links wie gezeichnet
L = left hand version shown

HM-Sorten
Carbide grades

▲ ab Lager
on stock

Δ 4 Wochen
4 weeks

Bestellnummer Part number	w	t_{max}	γ	α	HIS		EG35
LS262.2007.02	0,7	2	0°	20°	26204L		▲
LS262.2508.03	0,8	3	0°	25°	26204L		▲
LS262.2509.04	0,9	4	0°	25°	26204L		▲
LS262.2510.05	1	5	0°	25°	26204L		▲
						P	●
						M	●
						K	o
						N	-
						S	-
						H	-

J

Wendeschneidplatte
Indexable insert

S262

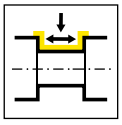

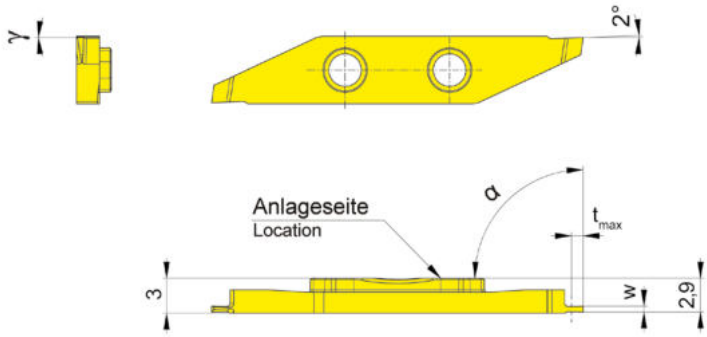

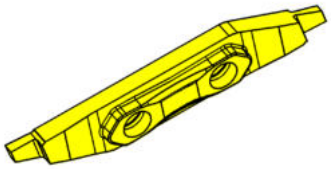

L = links wie gezeichnet
L = left hand version shown

HM-Sorten
Carbide grades

▲ ab Lager
on stock

Δ 4 Wochen
4 weeks

Bestellnummer Part number	w	t_{max}	γ	α	HIS		EG35
LS262.0005.01	0,5	1	0°	90°	26204L		▲
LS262.0012.02	1,2	2	0°	90°	26204L		▲
LS262.0015.03	1,5	3	0°	90°	26204L		▲
						P	●
						M	●
						K	o
						N	-
						S	-
						H	-

J

Weitere Werkzeuge finden Sie in unserem Katalog
„LANGDREHEN“ (KLANGDREH100DE).

You can find further tools in our catalogue
„TECHNOLOGY FOR SWISS TYPE MACHINES“ (KLANGDREH100DE).

J

264

Klemmhalter und Schneidplatten

Stechbreite 1,5 - 3 mm

Toolholder and Inserts

Width of groove 1,5 - 3 mm

K

Geometrien und Vorschübe
Geometries and feed rates

Seite/Page
295

Klemmhalter
Toolholder
H264

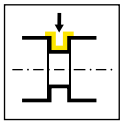

Seite/Page
296-300

Wendeschneidplatte
Indexable insert
264

.M0	.10	.20	.P	.D
Seite/Page 301-302	Seite/Page 303-304	Seite/Page 305	Seite/Page 306	Seite/Page 307

K

Geometrien und Vorschübe
Geometries and feed rates

Geometrie Geometry	Werkstoff Material	Vorschubbereich f [mm/U] Feed rate f [mm/rev]	Bearbeitung Machining
.M0	P M K N S H	↓ 0,02-0,10 ↔ 0,02-0,15	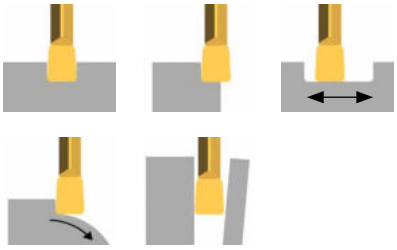
.10	P M K N S H	↓ 0,05-0,15	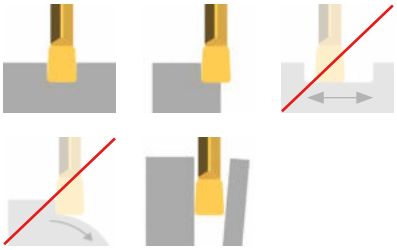
.20	P M K N S H	↓ 0,07-0,25	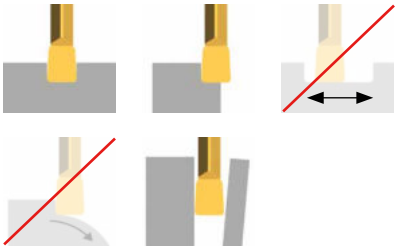
.P	P M K N S H	↓ 0,02-0,08 ↔ 0,02-0,04	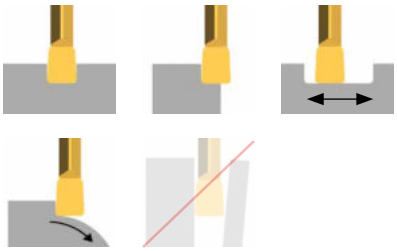
.D	P M K N S H	↓ 0,03-0,15 ↔ 0,05-0,20	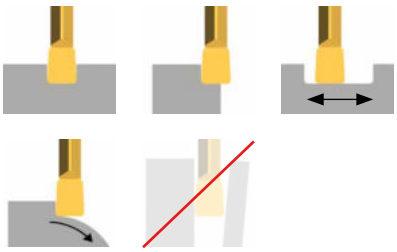

K

Klemmhalter
Toolholder

H264

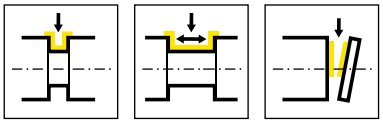

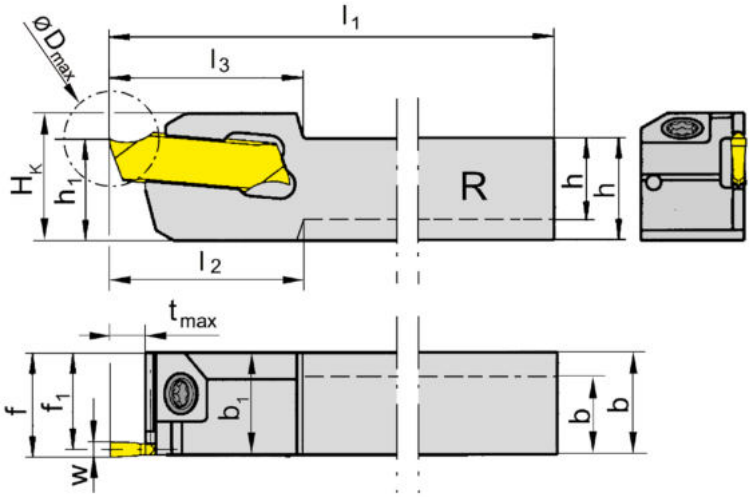

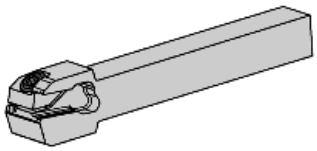

R = rechts wie gezeichnet
R = right hand version shown

L = links spiegelbildlich
L = left hand version

Bestellnummer Part number	h	b	l_1	l_2	l_3	h_1	b_1	f_1	f	t_{max}	D_{max}	H_K	HWS
RH264.0808.01	8	8	120	17,5	17,5	8	10	9,25	10	4	22	12,5	26401
RH264.1010.01	10	10	120	-	17,5	10	-	9,25	10	4	22	12,5	26401
RH264.1010.02	10	10	120	-	17,5	10	-	9	10	4	32	12,5	26402
RH264.1010.11	10	10	120	-	19	10	-	9,25	10	10	20	12,5	26401
RH264.1212.01	12	12	120	-	17,5	12	-	11,25	12	4	22	14,5	26401
RH264.1212.11	12	12	120	-	19	12	-	11,25	12	10	20	14,5	26401
RH264.1212.21	12	12	120	-	22	12	-	11,25	12	13	26	15,5	26401
RH264.1616.01	16	16	120	-	17,5	16	-	15,25	16	4	32	18,5	26401
RH264.1616.11	16	16	120	-	19	16	-	15,25	16	10	32	18,5	26401
RH264.1616.21	16	16	120	-	22	16	-	15,25	16	13	32	19,5	26401
LH264.0808.01	8	10	120	17,5	17,5	8	10	9,25	10	4	22	12,5	26401
LH264.1010.01	10	10	120	-	17,5	10	-	9,25	10	4	22	12,5	26401
LH264.1010.11	10	10	120	-	19	10	-	9,25	10	10	20	12,5	26401
LH264.1212.01	12	12	120	-	17,5	12	-	11,25	12	4	22	14,5	26401
LH264.1212.11	12	12	120	-	19	12	-	11,25	12	10	20	14,5	26401
LH264.1212.21	12	12	120	-	22	12	-	11,25	12	13	26	15,5	26401
LH264.1616.01	16	16	120	-	17,5	16	-	15,25	16	4	32	18,5	26401
LH264.1616.11	16	16	120	-	19	16	-	15,25	16	10	32	18,5	26401
LH264.1616.21	16	16	120	-	22	16	-	15,25	16	13	32	19,5	26401

w siehe Schneidplatten
w see inserts

K

Ersatzteile
Spare Parts

Klemmhalter Toolholder	**Spannschraube** Clamping Screw	**TORX PLUS®-Schlüssel** TORX PLUS® Wrench
R/LH264...	**3.5.12T10EP**	**T10PL**

Klemmhalter
Toolholder

H264

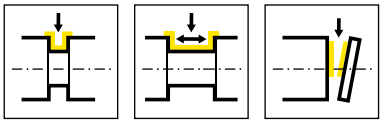

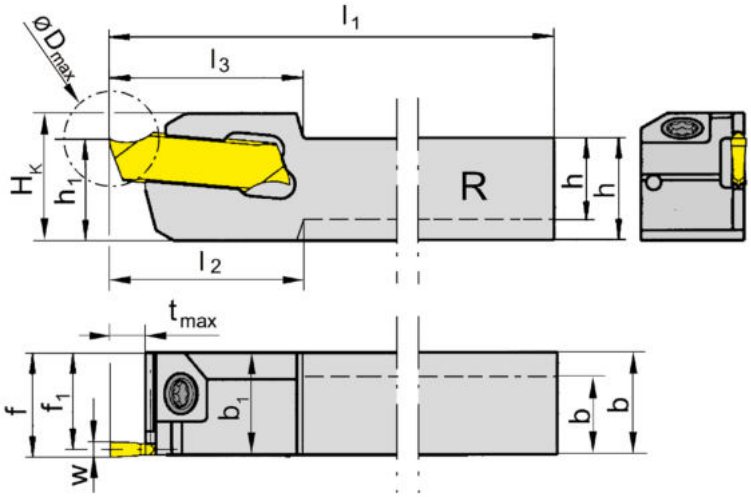

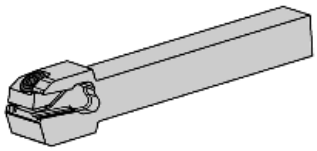

R = rechts wie gezeichnet
R = right hand version shown

L = links spiegelbildlich
L = left hand version

Bestellnummer Part number	h	b	l_1	l_3	h_1	f_1	f	t_{max}	D_{max}	H_K	HWS
RH264.1010.02	10	10	120	17,5	10	9	10	4	32	12,5	26402
RH264.1212.02	12	12	120	17,5	12	11	12	4	32	14,5	26402
RH264.1616.02	16	16	120	17,5	16	15	16	4	32	18,5	26402
RH264.1010.12	10	10	120	19	10	9	10	10	32	12,5	26402
RH264.1212.12	12	12	120	19	12	11	12	10	32	14,5	26402
RH264.1616.12	16	16	120	19	16	15	16	10	32	18,5	26402
RH264.1212.22	12	12	120	25	12	11	12	16	32	14,5	26402
RH264.1616.22	16	16	120	25	16	15	16	16	32	19,5	26402
LH264.1010.02	10	10	120	17,5	10	9	10	4	32	12,5	26402
LH264.1212.02	12	12	120	17,5	12	11	12	4	32	14,5	26402
LH264.1616.02	16	16	120	17,5	16	15	16	4	32	18,5	26402
LH264.1010.12	10	10	120	19	10	9	10	10	32	12,5	26402
LH264.1212.12	12	12	120	19	12	11	12	10	32	14,5	26402
LH264.1616.12	16	16	120	19	16	15	16	10	32	18,5	26402
LH264.1212.22	12	12	120	25	12	11	12	16	32	14,5	26402
LH264.1616.22	16	16	120	25	16	15	16	16	32	19,5	26402

w siehe Schneidplatten
w see inserts

K

Ersatzteile
Spare Parts

Klemmhalter Toolholder	**Spannschraube** Clamping Screw	**TORX PLUS®-Schlüssel** TORX PLUS® Wrench
R/LH264...	**3.5.12T10EP**	**T10PL**

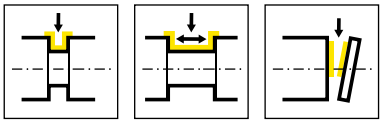

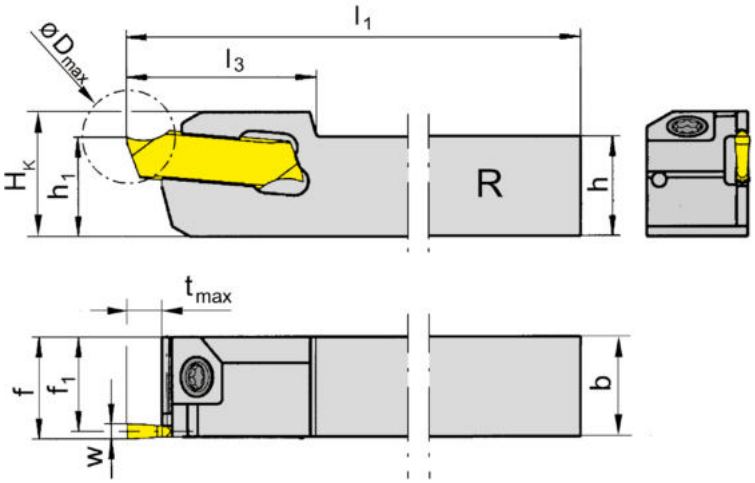

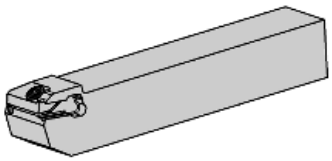

R = rechts wie gezeichnet
R = right hand version shown

L = links spiegelbildlich
L = left hand version

Bestellnummer Part number	h	b	l_1	l_3	h_1	f_1	f	t_{max}	D_{max}	H_K	HWS
RH264.1212.03	12	12	120	17,5	12	10,75	12	4	32	14,5	26403
RH264.1616.03	16	16	120	17,5	16	14,75	16	4	32	18,5	26403
RH264.1212.13	12	12	120	19	12	10,75	12	10	32	14,5	26403
RH264.1616.13	16	16	120	19	16	14,75	16	10	32	18,5	26403
RH264.1212.23	12	12	120	25	12	10,75	12	16	32	14,5	26403
RH264.1616.23	16	16	120	25	16	14,75	16	16	32	18,5	26403
LH264.1616.03	16	16	120	17,5	16	14,75	16	4	32	18,5	26403
LH264.1212.13	12	12	120	19	12	10,75	12	10	32	14,5	26403
LH264.1616.13	16	16	120	19	16	14,75	16	10	32	18,5	26403
LH264.1212.23	12	12	120	25	12	10,75	12	16	32	14,5	26403
LH264.1616.23	16	16	120	25	16	14,75	16	16	32	18,5	26403

w siehe Schneidplatten
w see inserts

K

Ersatzteile
Spare Parts

Klemmhalter Toolholder	**Spannschraube** Clamping Screw	**TORX PLUS®-Schlüssel** TORX PLUS® Wrench
R/LH264...	**3.5.12T10EP**	**T10PL**

Klemmhalter
Toolholder

H264

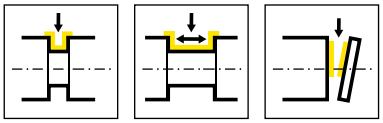

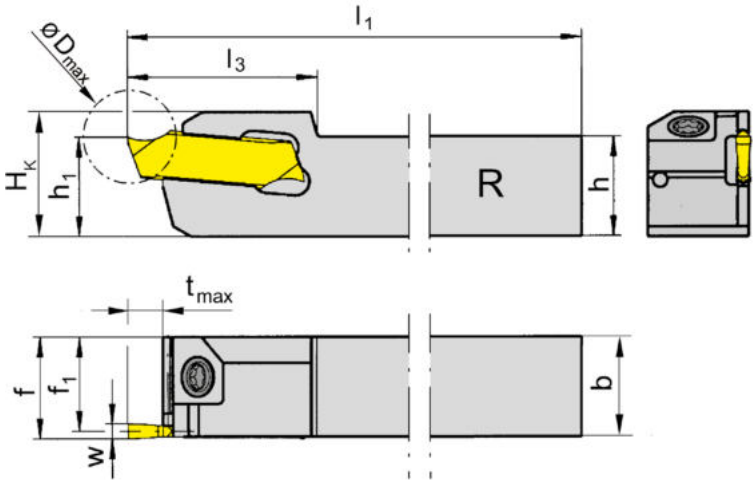

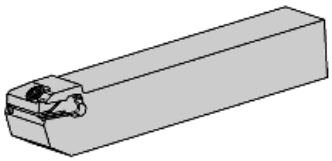

R = rechts wie gezeichnet
R = right hand version shown

L = links spiegelbildlich
L = left hand version

Bestellnummer Part number	h	b	l_1	l_3	h_1	f_1	f	t_{max}	D_{max}	H_K	HWS
RH264.1212.04	12	12	120	17,5	12	10,5	12	5	32	15	26404
RH264.1616.04	16	16	120	17,5	16	14,5	16	5	32	19	26404
RH264.1212.14	12	12	120	19	12	10,5	12	10	32	15	26404
RH264.1616.14	16	16	120	19	16	14,5	16	10	32	19	26404
RH264.1212.24	12	12	120	25	12	10,5	12	16	32	15	26404
RH264.1616.24	16	16	120	25	16	14,5	16	16	32	19	26404
LH264.1212.04	12	12	120	17,5	12	10,5	12	5	32	15	26404
LH264.1616.04	16	16	120	17,5	16	14,5	16	5	32	19	26404
LH264.1212.14	12	12	120	19	12	10,5	12	10	32	15	26404
LH264.1616.14	16	16	120	19	16	14,5	16	10	32	19	26404
LH264.1212.24	12	12	120	25	12	10,5	12	16	32	15	26404
LH264.1616.24	16	16	120	25	16	14,5	16	16	32	19	26404

w siehe Schneidplatten
w see inserts

K

Ersatzteile
Spare Parts

Klemmhalter Toolholder	**Spannschraube** Clamping Screw	**TORX PLUS®-Schlüssel** TORX PLUS® Wrench
R/LH264...	**3.5.12T10EP**	**T10PL**

Klemmhalter
Toolholder

H264

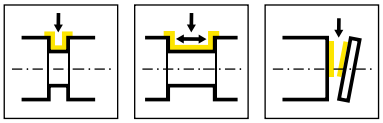

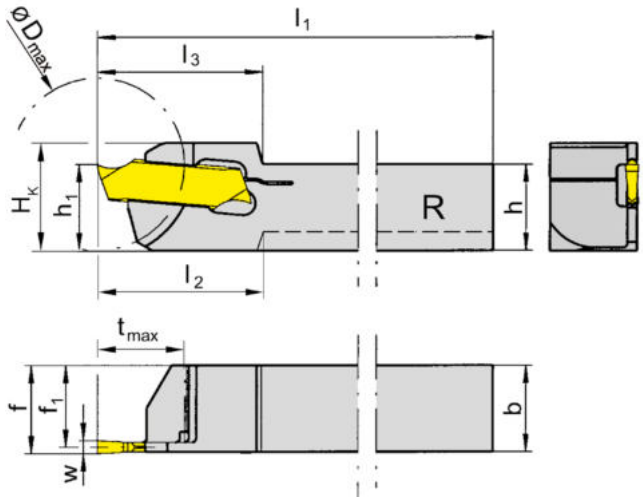

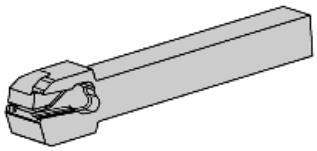

R = rechts wie gezeichnet
R = right hand version shown

L = links spiegelbildlich
L = left hand version

Bestellnummer Part number	h	b	l_1	l_2	l_3	h_1	f_1	f	t_{max}	D_{max}	H_K	HWS
RH264.0808.51	8	8	120	18	18	10	7,25	8	7	20	12,5	26401
RH264.1010.61	10	10	120	-	19	10	9,25	10	10	20	12,5	26401
RH264.1010.62	10	10	120	-	19	10	9	10	10	20	12,5	26402
RH264.1212.62	12	12	120	-	19	12	11	12	10	20	14,5	26402
RH264.1212.63	12	12	120	-	19	12	10,75	12	10	32	14,5	26403
LH264.0808.51	8	8	120	18	18	10	7,25	8	7	20	12,5	26401
LH264.1010.61	10	10	120	-	19	10	9,25	10	10	20	12,5	26401
LH264.1010.62	10	10	120	-	19	10	9	10	10	20	12,5	26402
LH264.1212.62	12	12	120	-	19	12	11	12	10	20	14,5	26402
LH264.1212.63	12	12	120	-	19	12	10,75	12	10	32	14,5	26403
LH264.1212.64	12	12	120	-	19	12	10,5	12	10	32	14,5	26404

w siehe Schneidplatten
w see inserts

Der Schlüssel **P39L** gehört nicht zum Lieferumfang des Schneidenträgers. Bitte separat bestellen!
Wrench P39L is not combined with blade - separate order required!

K

Wendeschneidplatte 264
Indexable insert

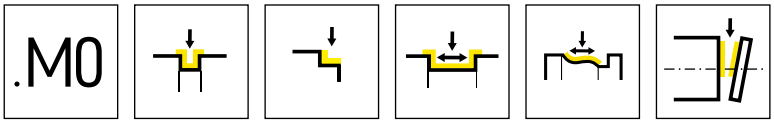

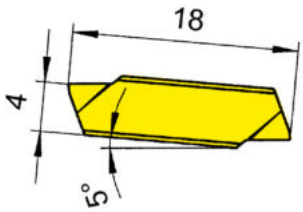

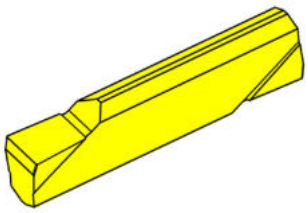

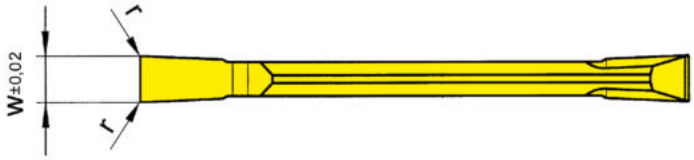

HM-Sorten
Carbide grades

▲ ab Lager
on stock

Δ 4 Wochen
4 weeks

Bestellnummer Part number	w	r	HIS		MG12	TH35	TN35
264.0150.M0	1,5	0,05	26401		▲	Δ	▲
264.0200.M0	2	0,05	26402		▲	Δ	▲
264.0250.M0	2,5	0,1	26403		Δ	Δ	▲
264.0300.M0	3	0,1	26404		Δ	Δ	Δ
				P	o	●	●
				M	-	●	●
				K	-	●	●
				N	-	●	●
				S	-	●	●
				H	-	-	-

K

Wendeschneidplatte 264
Indexable insert

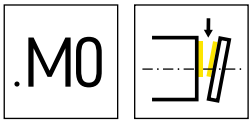

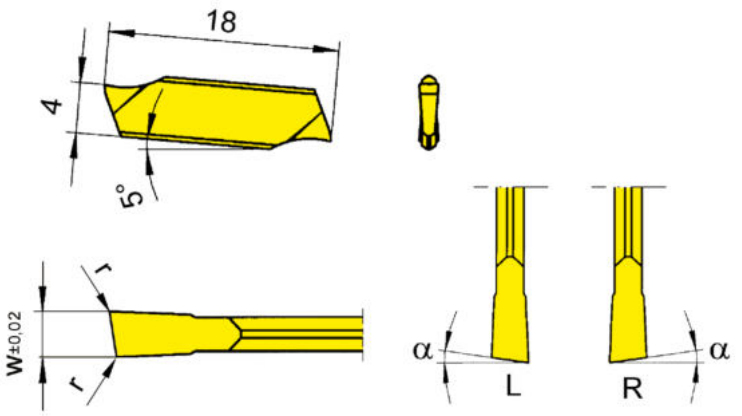

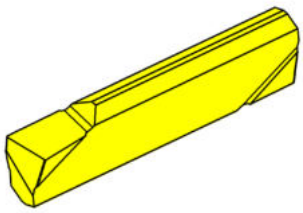

R = rechts wie gezeichnet
R = right hand version shown

L = links spiegelbildlich
L = left hand version

▲ ab Lager
on stock

Δ 4 Wochen
4 weeks

Bestellnummer Part number	w	r	α	HIS		HM-Sorten Carbide grades MG12	TH35	TN35
R264.0815.M0	1,5	0,05	8°	26401		Δ	Δ	▲
R264.1515.M0	1,5	0,05	15°	26401		▲	Δ	▲
R264.0820.M0	2	0,05	8°	26402		Δ	Δ	▲
R264.1520.M0	2	0,05	15°	26402		Δ	Δ	Δ
R264.0825.M0	2,5	0,1	8°	26403		Δ	Δ	Δ
R264.1525.M0	2,5	0,1	15°	26403		Δ	Δ	▲
R264.0830.M0	3	0,1	8°	26404		Δ	Δ	
R264.1530.M0	3	0,1	15°	26404		Δ	Δ	▲
L264.0815.M0	1,5	0,05	8°	26401		▲	Δ	▲
L264.1515.M0	1,5	0,05	15°	26401		▲	Δ	Δ
L264.0820.M0	2	0,05	8°	26402			Δ	Δ
L264.1520.M0	2	0,05	15°	26402		Δ	Δ	Δ
L264.0825.M0	2,5	0,1	8°	26403		Δ	Δ	Δ
L264.1525.M0	2,5	0,1	15°	26403		Δ		Δ
L264.0830.M0	3	0,1	8°	26404		Δ	Δ	
L264.1530.M0	3	0,1	15°	26404		Δ	Δ	Δ
					P	o	●	●
					M	-	●	●
					K	-	●	●
					N	-	●	●
					S	-	●	●
					H	-	-	-

K

Wendeschneidplatte 264
Indexable insert

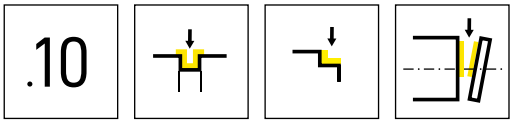

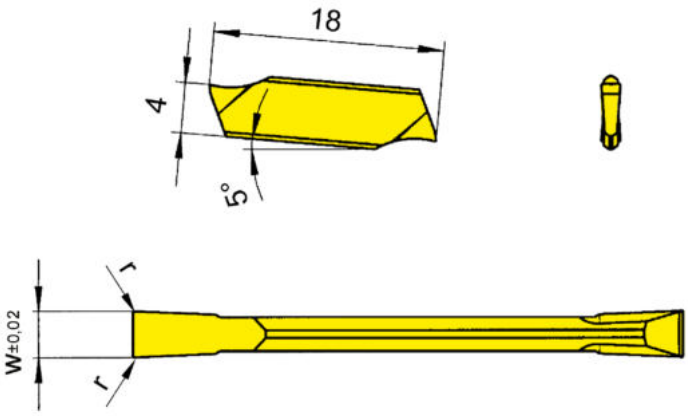

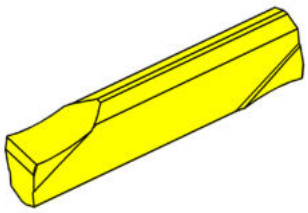

HM-Sorten
Carbide grades

▲ ab Lager
on stock

Δ 4 Wochen
4 weeks

Bestellnummer Part number	w	r	HIS		MG12	TH35	TI25	TN35
264.0150.10	1,5	0,05	26401		▲	Δ	Δ	▲
264.0200.10	2	0,05	26402		▲	Δ	Δ	▲
264.0250.10	2,5	0,1	26403		Δ	Δ	Δ	▲
264.0300.10	3	0,1	26404		▲	Δ	Δ	▲
				P	o	●	●	●
				M	-	●	●	●
				K	-	●	●	●
				N	-	●	●	●
				S	-	●	●	●
				H	-	-	-	-

K

Wendeschneidplatte 264
Indexable insert

.10

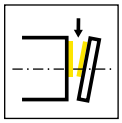

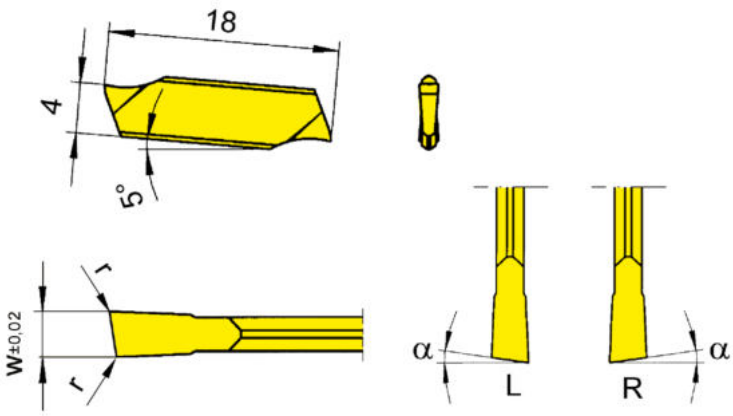

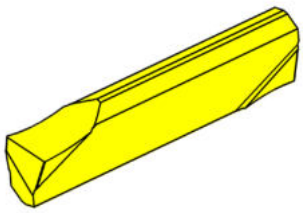

R = rechts wie gezeichnet
R = right hand version shown

L = links spiegelbildlich
L = left hand version

▲ ab Lager
on stock

HM-Sorten
Carbide grades

Δ 4 Wochen
4 weeks

Bestellnummer Part number	w	r	α	HIS		MG12	TH35	TI25	TN35
R264.0815.10	1,5	0,05	8°	26401		▲	Δ	Δ	▲
R264.1515.10	1,5	0,05	15°	26401		▲	Δ		▲
R264.0820.10	2	0,05	8°	26402		▲	Δ		▲
R264.1520.10	2	0,05	15°	26402		▲	Δ		▲
R264.0825.10	2,5	0,1	8°	26403		Δ	Δ		▲
R264.1525.10	2,5	0,1	15°	26403		Δ	Δ		▲
R264.0830.10	3	0,1	8°	26404		Δ	Δ		Δ
R264.1530.10	3	0,1	15°	26404		Δ	Δ		▲
L264.0815.10	1,5	0,05	8°	26401		Δ	Δ	Δ	▲
L264.1515.10	1,5	0,05	15°	26401		Δ	Δ		▲
L264.0820.10	2	0,05	8°	26402		Δ	Δ		▲
L264.1520.10	2	0,05	15°	26402		Δ	Δ		▲
L264.0825.10	2,5	0,1	8°	26403		Δ	Δ		Δ
L264.1525.10	2,5	0,1	15°	26403		Δ	Δ		Δ
L264.0830.10	3	0,1	8°	26404		Δ	Δ		Δ
L264.1530.10	3	0,1	15°	26404		Δ	Δ		▲
					P	o	●	●	●
					M	-	●	●	●
					K	-	●	●	●
					N	-	●	●	●
					S	-	●	●	●
					H	-	-	-	-

K

Wendeschneidplatte 264
Indexable insert

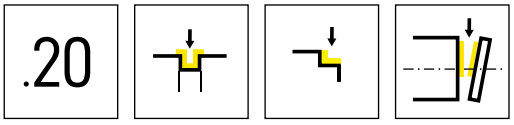

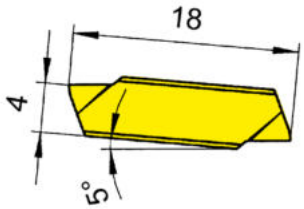

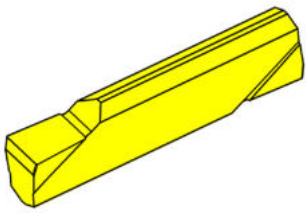

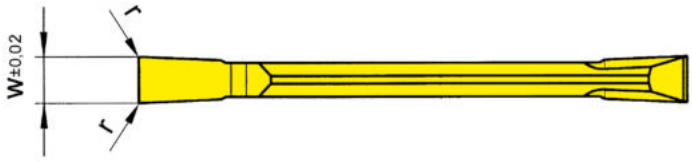

HM-Sorten
Carbide grades

▲ ab Lager
on stock

Δ 4 Wochen
4 weeks

Bestellnummer Part number	w	r	HIS		MG12	TH35	TI25	TN35
264.0150.20	1,5	0,05	26401		Δ	Δ	Δ	▲
264.0200.20	2	0,05	26402		Δ	Δ		▲
264.0250.20	2,5	0,1	26403		Δ	Δ		▲
264.0300.20	3	0,1	26404		Δ	Δ		▲
				P	o	●	●	●
				M	-	●	●	●
				K	-	●	●	●
				N	-	●	●	●
				S	-	●	●	●
				H	-	-	-	-

K

Wendeschneidplatte 264
Indexable insert

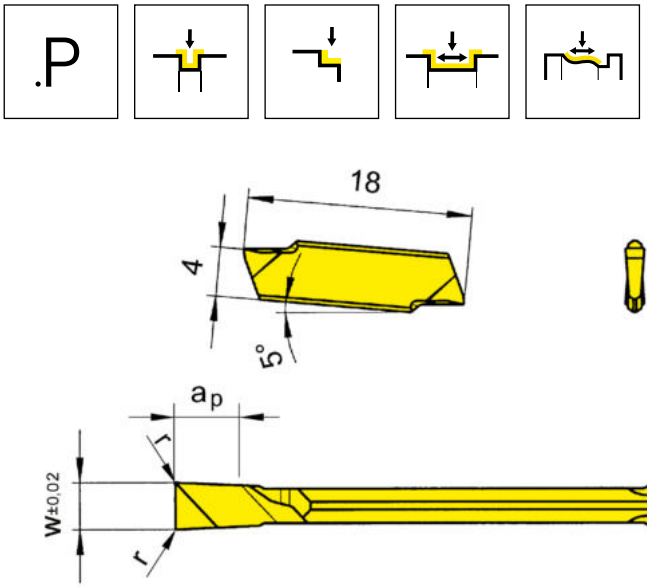

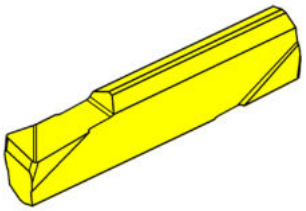

L = links wie gezeichnet
L = left hand version shown

R = rechts spiegelbildlich
R = right hand version

HM-Sorten
Carbide grades

▲ ab Lager
on stock

Δ 4 Wochen
4 weeks

Bestellnummer Part number	w	r	HIS	MG12	TH35	TI25	TN35
R264.0150.P0	1,5	0,05	26401	Δ	Δ	▲	▲
R264.0200.P0	2	0,05	26402	Δ	Δ	▲	▲
R264.0200.P2	2	0,2	26402				Δ
R264.0250.P0	2,5	0,1	26403		Δ	Δ	▲
R264.0250.P2	2,5	0,2	26403				Δ
R264.0300.P0	3	0,1	26404	Δ	Δ	▲	▲
R264.0300.P2	3	0,2	26404				Δ
L264.0150.P0	1,5	0,05	26401	Δ	Δ	Δ	▲
L264.0200.P0	2	0,05	26402		Δ	▲	Δ
L264.0200.P2	2	0,2	26402				Δ
L264.0250.P0	2,5	0,1	26403	Δ	Δ	Δ	
L264.0250.P2	2,5	0,2	26403				
L264.0300.P0	3	0,1	26404		Δ		Δ
L264.0300.P2	3	0,2	26404				

ap= 1,5 x w
ap = 1,5 x w

P	o	●	●	●
M	-	●	●	●
K	-	●	●	●
N	-	●	●	●
S	-	●	●	●
H	-	-	-	-

K

Wendeschneidplatte 264
Indexable insert

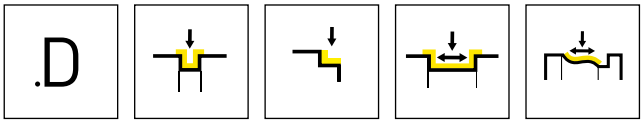

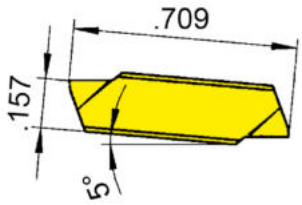

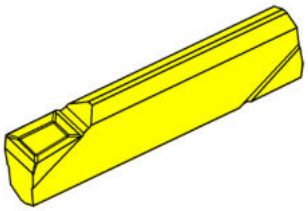

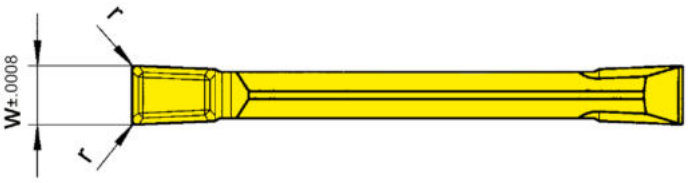

HM-Sorten
Carbide grades

▲ ab Lager
on stock

Δ 4 Wochen
4 weeks

Bestellnummer Part number	w	r	HIS		MG12	TN35
S264.0150.D1	1,5	0,05	26401			▲
S264.0200.D1	2	0,05	26402		Δ	▲
S264.0250.D1	2,5	0,1	26403		Δ	▲
S264.0300.D1	3	0,1	26404		Δ	▲
				P	o	●
				M	-	●
				K	-	●
				N	-	●
				S	-	●
				H	-	-

K

K

274

Klemmhalter und Schneidplatten

Stechbreite 0,5 - 3 mm

Toolholder und Inserts

Width of groove 0,5 - 3 mm

L

Geometrien und Vorschübe
Geometries and feed rates

Seite/Page 311

Klemmhalter
Toolholder
H274/RHC274/H274...E/H274...SF

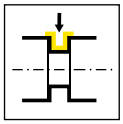

Seite/Page 312-313, 316, 318-319, 337

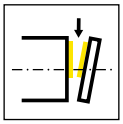

Seite/Page 314-315

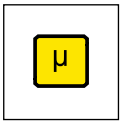

Seite/Page 352-353

Klemmhalter Graf
Toolholder Graf
974

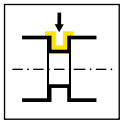

Seite/Page 317

Einbauhalter
Cartridge
KT274/KTC274

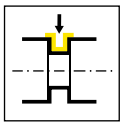

Seite/Page 320-321

Einbauhalter Graf
Cartridge Graf
76

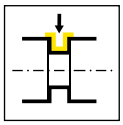

Seite/Page 322

Wendeschneidplatte
Indexable insert
S274/S274...E/S274...SF

.P

Seite/Page 323, 338

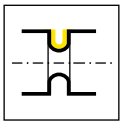

Seite/Page 324, 339

.10

Seite/Page 325, 331-332, 340, 345-346

.20

Seite/Page 326, 333-334, 341, 347, 349

.M0

Seite/Page 327, 335-336, 342, 350-351

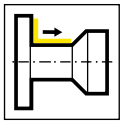

Seite/Page 328, 343

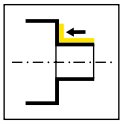

Seite/Page 329-330, 344, 348

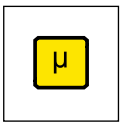

Seite/Page 354-360

L

Geometrien und Vorschübe
Geometries and feed rates

Geometrie Geometry	Werkstoff Material	Vorschubbereich f [mm/U] Feed rate f [mm/rev]	Bearbeitung Machining
.P	P M K N S H	↓ 0,02-0,08 ↔ 0,02-0,04	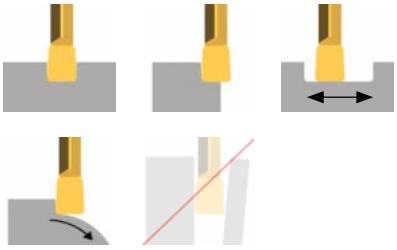
.10	P M K N S H	↓ 0,05-0,15	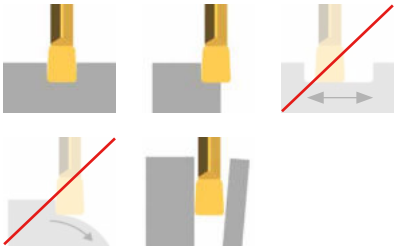
.20	P M K N S H	↓ 0,07-0,25	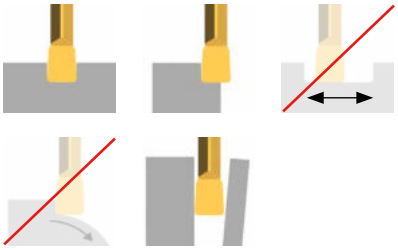
.M0	P M K N S H	↓ 0,02-0,10 ↔ 0,02-0,15	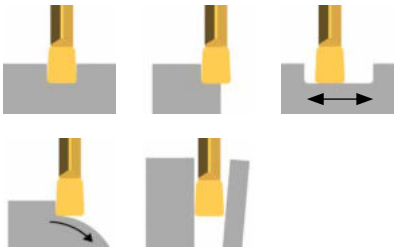
µ	P M K N S H	↓ 0,002-0,01 ↔ 0,002-0,002	

L

Klemmhalter
Toolholder

H274

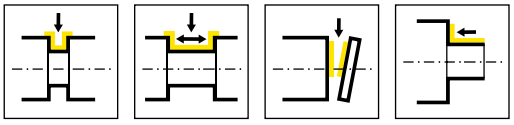

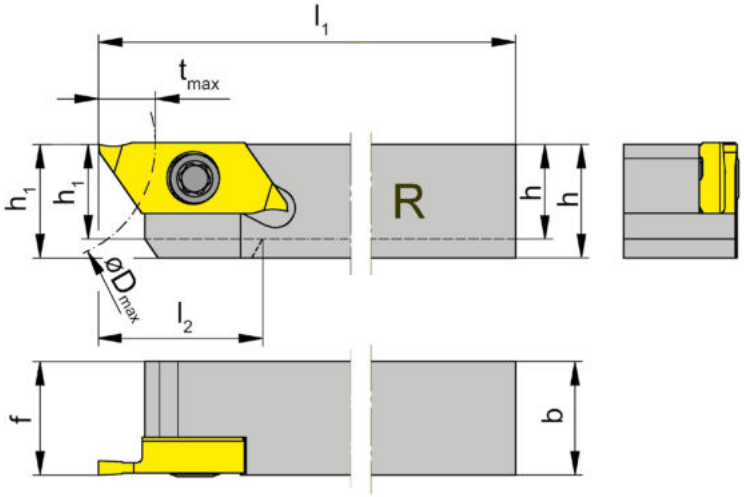

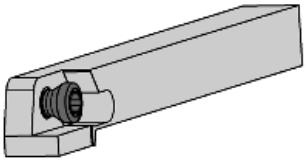

R = rechts wie gezeichnet
R = right hand version shown

L = links spiegelbildlich
L = left hand version

Bestellnummer Part number	h	b	l_1	l_2	h_1	f	t_{max}	D_{max}	HWS
RH274.0808.04	8	8	100	16	8	8	6	25	274040R
RH274.1010.04	10	10	100	-	10	10	6	25	274040R
RH274.1212.04	12	12	100	-	12	12	6	25	274040R
RH274.1414.04	14	14	100	-	14	14	6	25	274040R
RH274.1616.04	16	16	125	-	16	16	6	25	274040R
RH274.2020.04	20	20	125	-	20	20	6	25	274040R
LH274.0808.04	8	8	100	16	8	8	6	25	274040L
LH274.1010.04	10	10	100	-	10	10	6	25	274040L
LH274.1212.04	12	12	100	-	12	12	6	25	274040L
LH274.1414.04	14	14	100	-	14	14	6	25	274040L
LH274.1616.04	16	16	125	-	16	16	6	25	274040L
LH274.2020.04	20	20	125	-	20	20	6	25	274040L

Bei Schaftabmessung 8 x 8 mm, Klemmhalter mit Absetzung am Kopf.
For shank dimension 8 x 8 mm toolholder with offsett at the head.

L

Ersatzteile
Spare Parts

Klemmhalter Toolholder	**Spannschraube** Clamping Screw	**TORX PLUS®-Schlüssel** TORX PLUS® Wrench
R/LH274.0808.04	**030.350P.0744**	**T15PQ**
R/LH274...	**030.3509.T15P**	**T15PQ**

Klemmhalter
Toolholder

H274

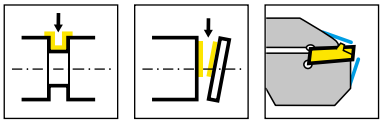

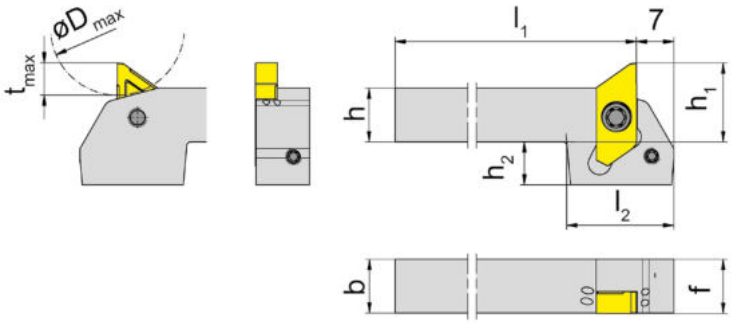

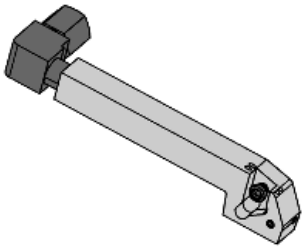

L = links wie gezeichnet
L = left hand version shown

Bestellnummer Part number	h	b	l_1	l_2	h_1	f	t_{max}	D_{max}	h_2	HWS
LH274.1010.3.Y.6.24.IK	10	10	73	20	14,7	10	6	25	8	274040L
LH274.1010.4.Y.6.24.IK	10	10	93	20	14,7	10	6	25	8	274040L
LH274.1212.3.Y.6.24.IK	12	12	73	20	16,7	12	6	25	6	274040L
LH274.1212.4.Y.6.24.IK	12	12	93	20	16,7	12	6	25	6	274040L
LH274.1616.3.Y.6.24.IK	16	16	73	20	20,7	16	6	25	2	274040L
LH274.1616.4.Y.6.24.IK	16	16	93	20	20,7	16	6	25	2	274040L

Ersatzteile
Spare Parts

Klemmhalter Toolholder	**Kühlmittelanschluss** Coolant supply	**Spannschraube** Clamping Screw	**TORX PLUS®-Schlüssel** TORX PLUS® Wrench	**Verschlussschraube** Screw Plug
LH274....	**004.00.22**	**030.3509.T15P**	**T15PQ**	
LH274.1616...	**004.00.16**	**030.3509.T15P**	**T15PQ**	**004.00.26**

L

Klemmhalter
Toolholder

H274

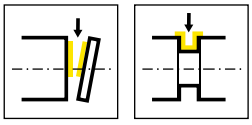

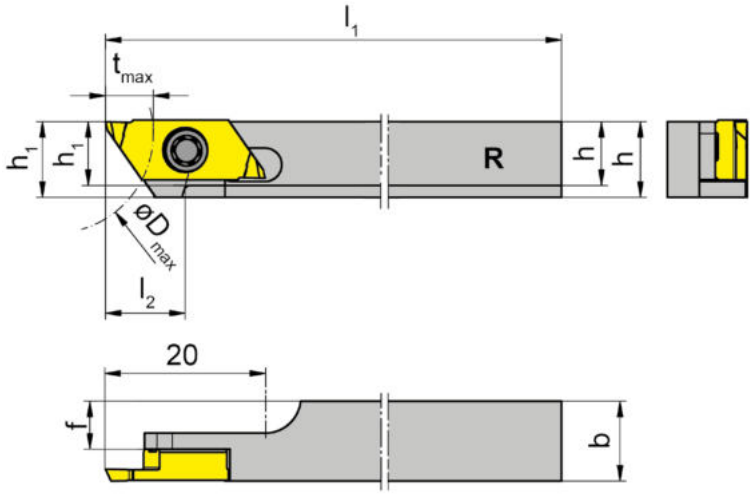

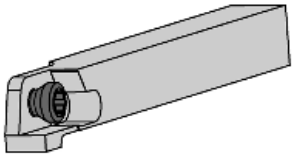

R = rechts wie gezeichnet
R = right hand version shown

Bestellnummer Part number	h	b	l_1	l_2	h_1	f	t_{max}	D_{max}	HWS
RH274.0808.6.04	8	8	100	10	9,5	4	6	25	274040R
RH274.1010.6.04	10	10	100	10	9,5	6	6	25	274040R
RH274.1212.6.04	12	12	100	10	9,5	8	6	25	274040R

Bei Schaftabmessung 8 x 8 mm, Klemmhalter mit Absetzung am Kopf.
For shank dimension 8 x 8 mm toolholder with offsett at the head.

L

Ersatzteile
Spare Parts

Klemmhalter Toolholder	**Spannschraube** Clamping Screw	**TORX PLUS®-Schlüssel** TORX PLUS® Wrench
RH274...	**030.350P.0981**	**T15PQ**

Klemmhalter
Toolholder

H274

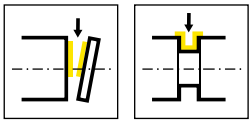

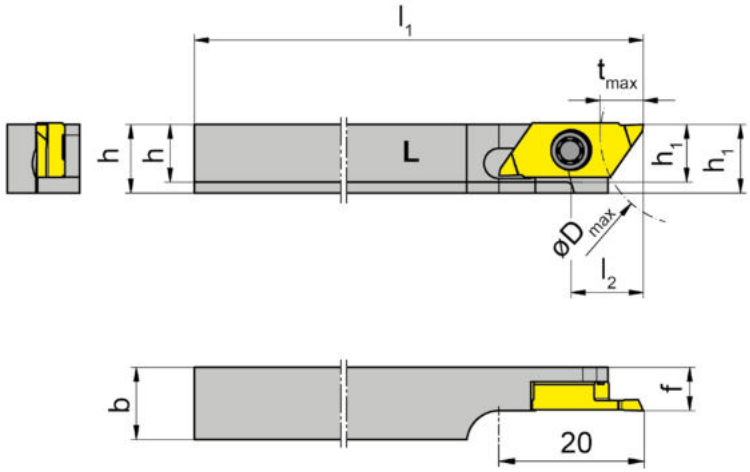

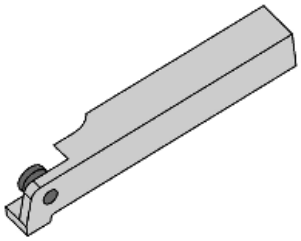

L = links wie gezeichnet
L = left hand version shown

Bestellnummer Part number	h	b	l_1	l_2	h_1	f	t_{max}	D_{max}	HWS
LH274.0808.6.04.M	8	8	100	10	9,5	6	6	25	274040L
LH274.1010.6.04.M	10	10	100	10	9,5	6	6	25	274040L
LH274.1212.6.04.M	12	12	100	10	9,5	6	6	25	274040L

Bei Schaftabmessung 8 x 8 mm, Klemmhalter mit Absetzung am Kopf.
For shank dimension 8 x 8 mm toolholder with offsett at the head.

Ersatzteile
Spare Parts

Klemmhalter Toolholder	**Spannschraube** Clamping Screw	**TORX PLUS®-Schlüssel** TORX PLUS® Wrench
LH274...	**030.350P.0981**	**T15PQ**

L

Klemmhalter
Toolholder

H274

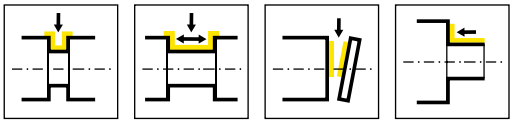

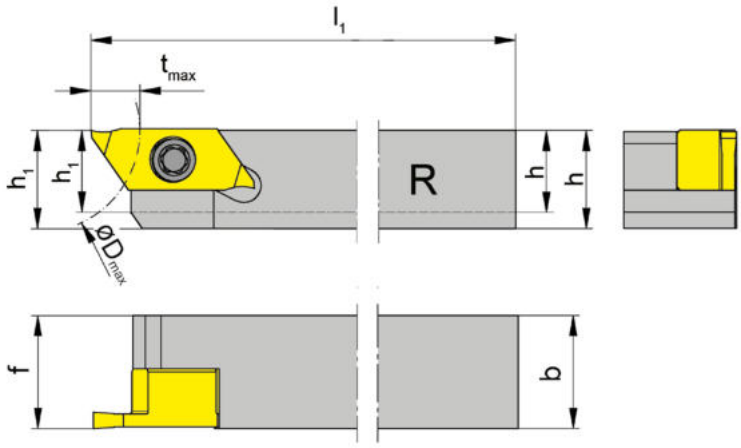

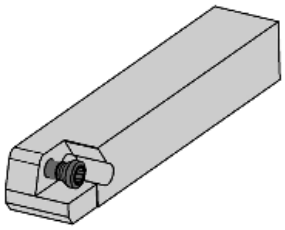

R = rechts wie gezeichnet
R = right hand version shown

L = links spiegelbildlich
L = left hand version

Bestellnummer Part number	h	b	l_1	h_1	f	t_{max}	D_{max}	HWS
RH274.1214.07	12	14	100	12	14	6	25	274070R
RH274.1616.07	16	16	125	16	16	6	25	274070R
LH274.1214.07	12	14	100	12	14	6	25	274070L
LH274.1616.07	16	16	125	16	16	6	25	274070L

Klemmhalter für Sonderbreiten bzw. Formplatten
Toolholder for special widths resp. special insert shapes

L

Ersatzteile
Spare Parts

Klemmhalter Toolholder	**Spannschraube** Clamping Screw	**TORX PLUS®-Schlüssel** TORX PLUS® Wrench
R/LH274...	**030.3513.T15P**	**T15PQ**

Klemmhalter Graf
Toolholder Graf

974

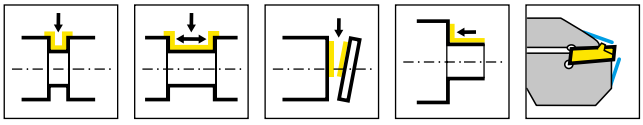

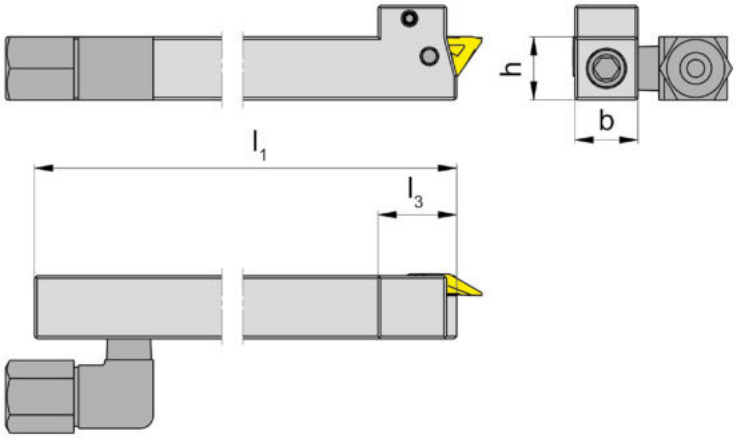

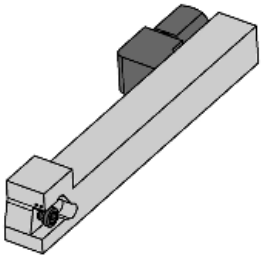

R = rechts wie gezeichnet
R = right hand version shown

L = links spiegelbildlich
L = left hand version

Bestellnummer Part number	h	b	l_1	l_3	HWS
974.L 1010.04 IK	10	10	100	15	274040L
974.L.1012.04.IK	10	12	100	15	274040L
974.L.1212.04.IK	12	12	100	15	274040L
974.L.1616.04.IK	16	16	100	15	274040L
974.L.2020.04.IK	20	20	100	15	274040L
974.R.1012.04.IK	10	12	100	15	274040R
974.R.1212.04.IK	12	12	100	15	274040R
974.R.1616.04.IK	16	16	100	15	274040R
974.R.2020.04.IK	20	20	100	15	274040R

Klemmhalter
Toolholder

RHC274

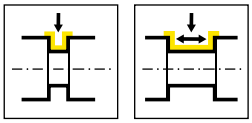

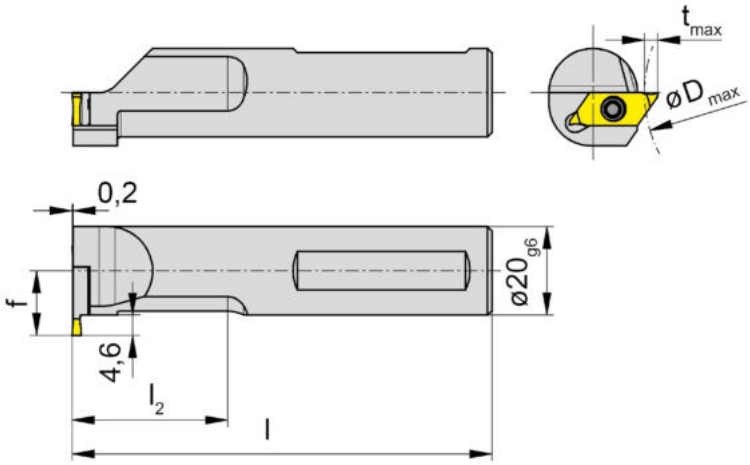

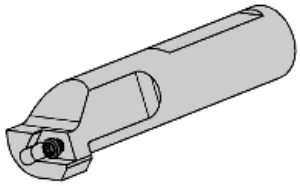

R = rechts wie gezeichnet
R = right hand version shown

Bestellnummer Part number	l	l_2	f	t_{max}	HWS	HMS
RHC274.0020.1.04	95	35	14,6	6	274040L	Index Traub

Stechtiefe in Abhängigkeit des Werkstück-ø
Depth of groove in relation to workpiece ø

Dmax	tmax
40	2
60	3
120	3,5

L

Ersatzteile
Spare Parts

Klemmhalter Toolholder	**Spannschraube** Clamping Screw	**TORX PLUS®-Schlüssel** TORX PLUS® Wrench
RHC274.0020.1.04	**030.3509.T15P**	**T15PQ**

Klemmhalter
Toolholder

H274

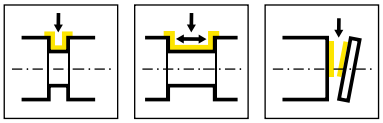

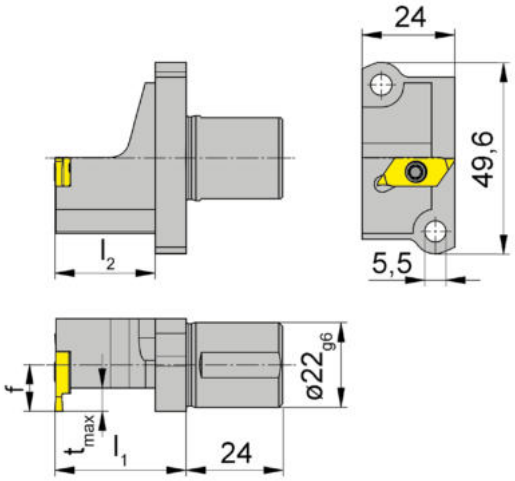

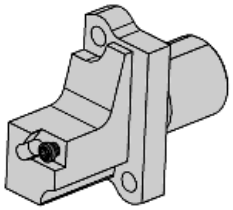

R = rechts wie gezeichnet
R = right hand version shown

L = links spiegelbildlich
L = left hand version

Bestellnummer Part number	f	l_1	t_{max}	l_2	HWS	HMS
RH274.A022.09.04	9	34	6	26	274040R	Star
RH274.A022.12.04	12	34	6	26	274040R	Star
RH274.A022.16.04	16	34	6	26	274040R	Star
RH274.A022.12.07	12	34	6	26	274070R	Star
LH274.A022.09.04	9	34	6	26	274040L	Star
LH274.A022.16.04	16	34	6	26	274040L	Star
LH274.A022.09.07	9	34	6	26	274070L	Star
LH274.A022.12.07	12	34	6	26	274070L	Star

für Star Langdrehautomaten
for Swiss type machines Star

Ersatzteile
Spare Parts

Klemmhalter Toolholder	**Spannschraube** Clamping Screw	**TORX PLUS®-Schlüssel** TORX PLUS® Wrench
R/LH274...	**030.3513.T15P**	**T15PQ**

L

Einbauhalter
Cartridge

KT274

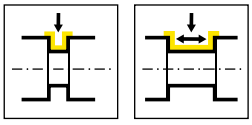

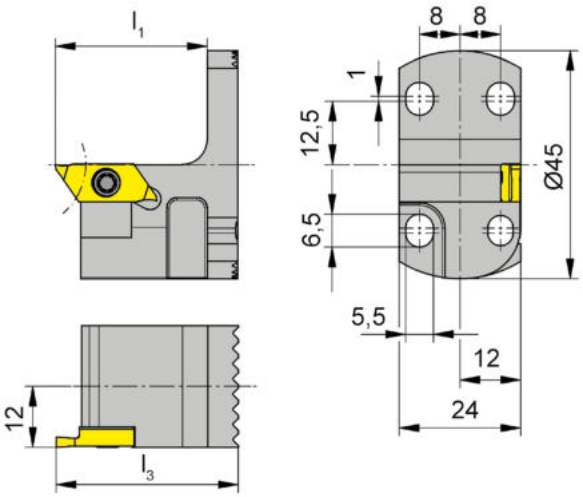

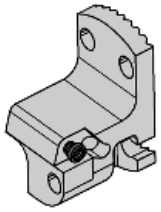

R = rechts wie gezeichnet
R = right hand version shown

L = links spiegelbildlich
L = left hand version

Bestellnummer Part number	l_3	l_1	HWS
RKT274.2445.04	36	30	274040R
LKT274.2445.04	36	30	274040L

L

Ersatzteile
Spare Parts

Einbauhalter Cartridge	**Spannschraube** Clamping Screw	**TORX PLUS®-Schlüssel** TORX PLUS® Wrench
R/LKT274.2445.04	**030.3509.T15P**	**T15PQ**

Einbauhalter
Cartridge

KTC274

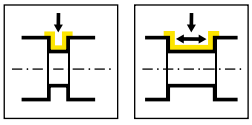

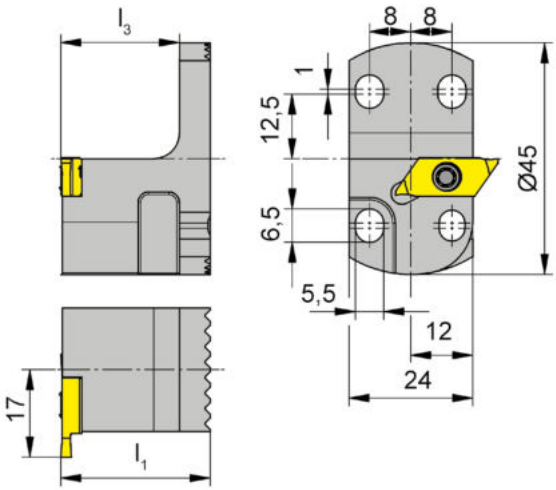

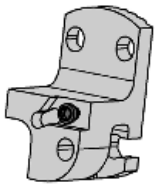

R = rechts wie gezeichnet
R = right hand version shown

Bestellnummer Part number	l_1	l_3	HWS
RKTC274.2445.04	29	23	274040R

Ersatzteile
Spare Parts

Einbauhalter Cartridge	**Spannschraube** Clamping Screw	**TORX PLUS®-Schlüssel** TORX PLUS® Wrench
RKTC274.2445.04	**030.3509.T15P**	**T15PQ**

L

Einbauhalter Graf
Cartridge Graf

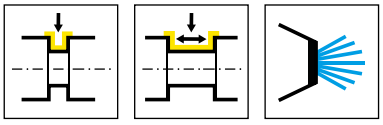

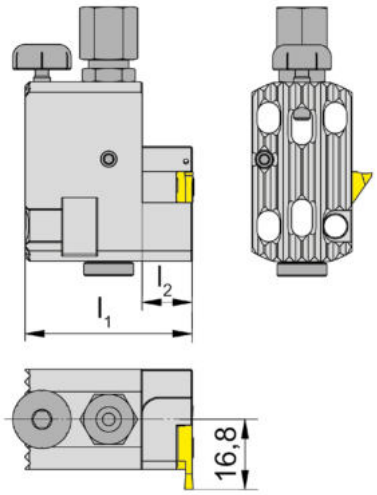

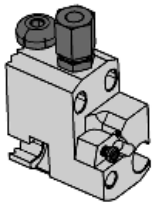

R = rechts wie gezeichnet
R = right hand version shown

Bestellnummer Part number	l_1	l_2	HWS
R.76.IK	40	12	274040R

L

Ersatzteile
Spare Parts

Einbauhalter Graf Cartridge Graf	**Kühlmittelanschluss** Coolant supply	**Spannschraube** Clamping Screw	**TORX PLUS®-Schlüssel** TORX PLUS® Wrench
R.76.IK	**004.00.19**	**030.3509.T15P**	**T15PQ**

Wendeschneidplatte
Indexable insert

S274

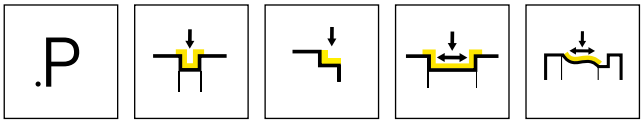

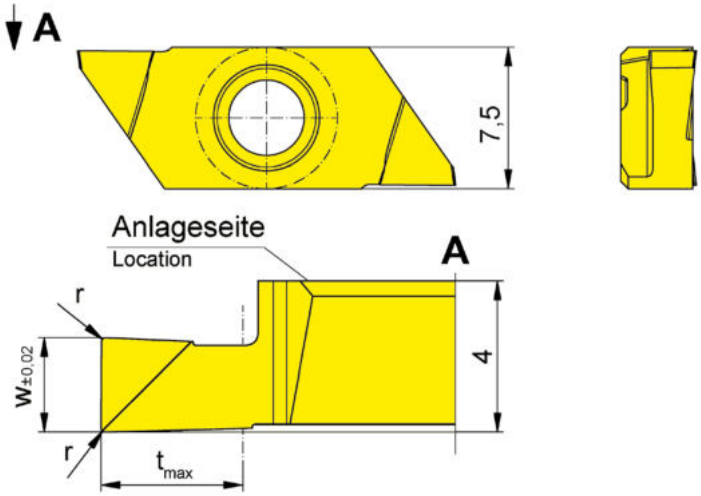

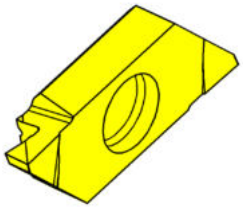

R = rechts wie gezeichnet
R = right hand version shown

L = links spiegelbildlich
L = left hand version

▲ ab Lager
on stock

Δ 4 Wochen
4 weeks

HM-Sorten
Carbide grades

Bestellnummer Part number	w	r	t_{max}	HIS	AN25	IG35	TH35
RS274.0050.P0	0,5	-	1	274040R	▲	▲	▲
RS274.0100.P0	1	-	2	274040R	▲	▲	▲
RS274.0150.P0	1,5	0,05	2,25	274040R		▲	▲
RS274.0200.P0	2	0,05	3	274040R		▲	▲
RS274.0250.P0	2,5	0,1	3,75	274040R		▲	▲
RS274.0300.P0	3	0,1	4,5	274040R		▲	▲
LS274.0050.P0	0,5	-	1	274040L		▲	▲
LS274.0100.P0	1	-	2	274040L	▲	▲	▲
LS274.0150.P0	1,5	0,05	2,25	274040L		▲	▲
LS274.0200.P0	2	0,05	3	274040L		Δ	▲
LS274.0250.P0	2,5	0,1	3,75	274040L		▲	▲
LS274.0300.P0	3	0,1	4,5	274040L		Δ	▲

	AN25	IG35	TH35
P	●	-	●
M	o	●	●
K	-	-	●
N	-	-	●
S	-	●	●
H	-	-	-

L

Wendeschneidplatte
Indexable insert

S274

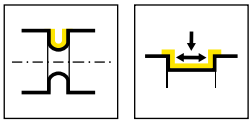

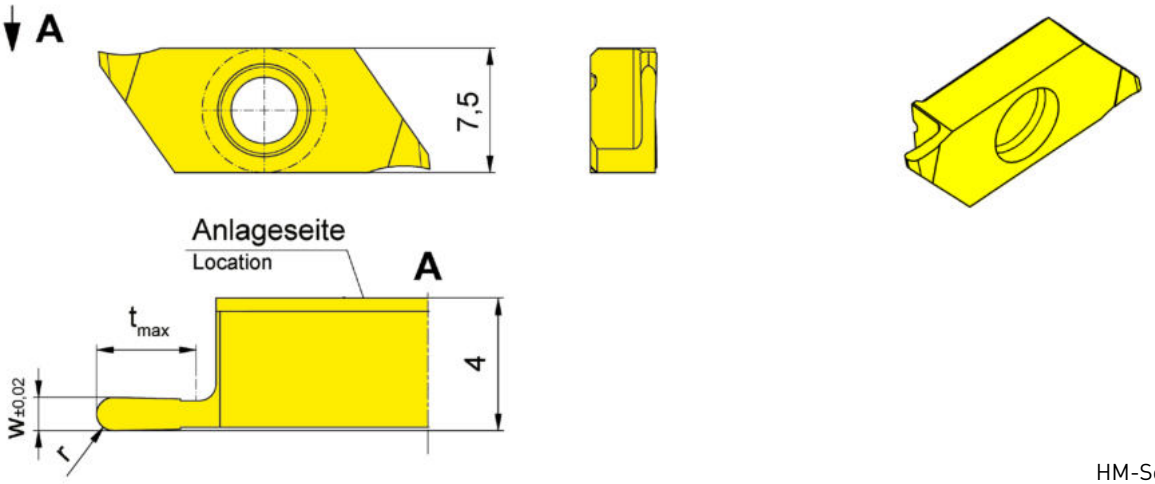

R = rechts wie gezeichnet
R = right hand version shown

L = links spiegelbildlich
L = left hand version

▲ ab Lager
on stock

HM-Sorten
Carbide grades

Δ 4 Wochen
4 weeks

Bestellnummer Part number	w	t_{max}	r	HIS		IG35	TH35
RS274.0205.01.10	0,5	1,5	0,25	274040R		▲	▲
RS274.0510.03.10	1	3	0,5	274040R		▲	▲
RS274.1020.04.10	2	4	1	274040R		▲	▲
LS274.0205.01.10	0,5	1,5	0,25	274040L		▲	▲
LS274.0510.03.10	1	3	0,5	274040L		▲	▲
LS274.1020.04.10	2	4	1	274040L		Δ	▲
					P	-	●
					M	●	●
					K	-	●
					N	-	●
					S	●	●
					H	-	-

L

Wendeschneidplatte
Indexable insert

S274

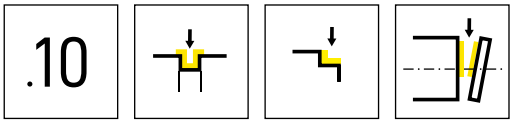

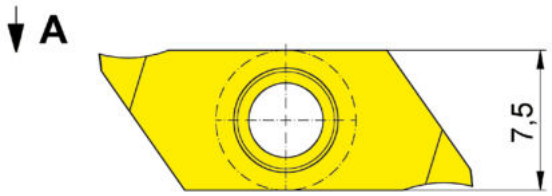

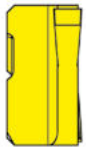

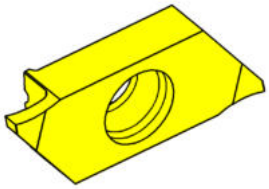

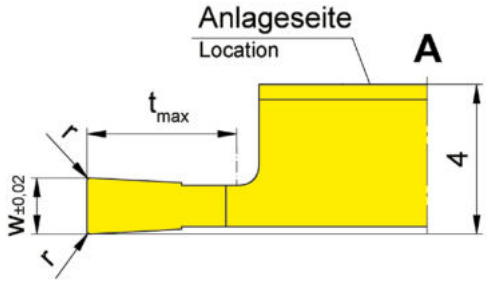

R = rechts wie gezeichnet
R = right hand version shown

L = links spiegelbildlich
L = left hand version

▲ ab Lager
on stock

HM-Sorten
Carbide grades

Δ 4 Wochen
4 weeks

Bestellnummer Part number	w	r	t_{max}	HIS		IG35	TH35
RS274.0050.01.10	0,5	0,05	1,5	274040R		▲	▲
RS274.0070.02.10	0,7	0,05	2	274040R			▲
RS274.0080.03.10	0,8	0,05	3	274040R		▲	▲
RS274.0100.03.10	1	0,05	3	274040R		▲	▲
RS274.0120.03.10	1,2	0,05	3	274040R		▲	▲
RS274.0150.04.10	1,5	0,05	4	274040R		▲	▲
RS274.0150.06.10	1,5	0,05	6	274040R		▲	▲
RS274.0200.04.10	2	0,05	4	274040R		▲	▲
RS274.0200.06.10	2	0,05	6	274040R		▲	▲
LS274.0050.01.10	0,5	0,05	1,5	274040L		▲	▲
LS274.0070.02.10	0,7	0,05	2	274040L		Δ	Δ
LS274.0080.03.10	0,8	0,05	3	274040L		▲	▲
LS274.0100.03.10	1	0,05	3	274040L		▲	▲
LS274.0120.03.10	1,2	0,05	3	274040L		▲	▲
LS274.0150.04.10	1,5	0,05	4	274040L		▲	▲
LS274.0150.06.10	1,5	0,05	6	274040L		▲	▲
LS274.0200.04.10	2	0,05	4	274040L		▲	▲
LS274.0200.06.10	2	0,05	6	274040L		▲	▲
					P	-	●
					M	●	●
					K	-	●
					N	-	●
					S	●	●
					H	-	-

L

Wendeschneidplatte
Indexable insert

S274

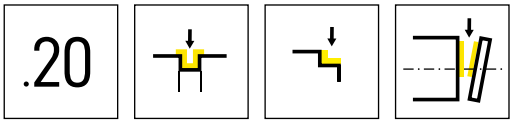

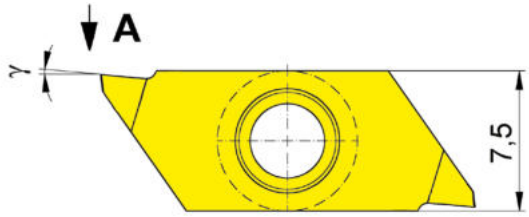

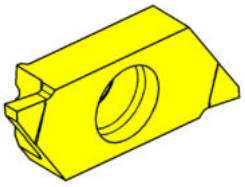

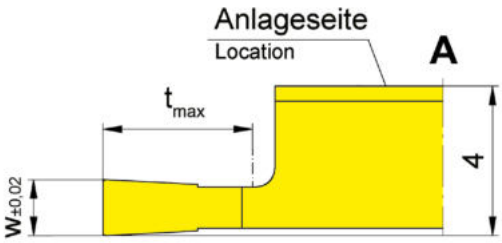

R = rechts wie gezeichnet
R = right hand version shown

L = links spiegelbildlich
L = left hand version

▲ ab Lager
on stock

HM-Sorten
Carbide grades

Δ 4 Wochen
4 weeks

Bestellnummer Part number	w	t_{max}	γ	HIS	IG35	TH35
RS274.0050.01.20	0,5	1,5	5°	274040R	▲	▲
RS274.0070.02.20	0,7	2	5°	274040R	Δ	▲
RS274.0080.03.20	0,8	3	5°	274040R	Δ	▲
RS274.0100.03.20	1	3	5°	274040R	▲	▲
RS274.0120.03.20	1,2	3	5°	274040R	Δ	▲
RS274.0150.04.20	1,5	4	5°	274040R	▲	▲
RS274.0150.06.20	1,5	6	5°	274040R	Δ	Δ
RS274.0200.04.20	2	4	5°	274040R	Δ	▲
RS274.0200.06.20	2	6	5°	274040R	Δ	▲
LS274.0050.01.20	0,5	1,5	5°	274040L	Δ	▲
LS274.0070.02.20	0,7	2	5°	274040L	Δ	▲
LS274.0080.03.20	0,8	3	5°	274040L	Δ	Δ
LS274.0100.03.20	1	3	5°	274040L	Δ	Δ
LS274.0120.03.20	1,2	3	5°	274040L	Δ	Δ
LS274.0150.04.20	1,5	4	5°	274040L	▲	▲
LS274.0150.06.20	1,5	6	5°	274040L	Δ	▲
LS274.0200.04.20	2	4	5°	274040L	Δ	Δ
LS274.0200.06.20	2	6	5°	274040L	Δ	Δ

	IG35	TH35
P	-	●
M	●	●
K	-	●
N	-	●
S	●	●
H	-	-

L

Wendeschneidplatte
Indexable insert

S274

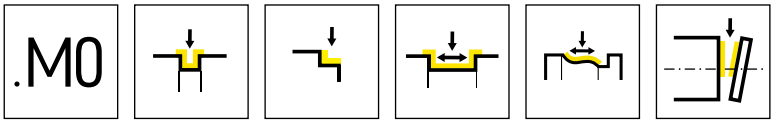

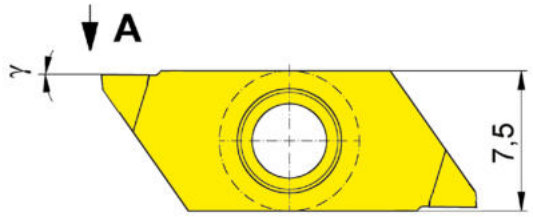

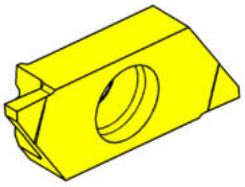

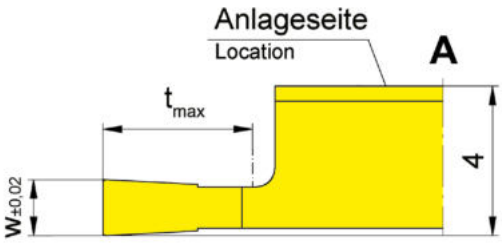

R = rechts wie gezeichnet
R = right hand version shown

L = links spiegelbildlich
L = left hand version

▲ ab Lager
on stock

Δ 4 Wochen
4 weeks

Bestellnummer Part number	w	t_{max}	γ	HIS		HM-Sorten Carbide grades IG35	TH35
RS274.0050.01.M0	0,5	1,5	0°	274040R		Δ	▲
RS274.0070.02.M0	0,7	2	0°	274040R		Δ	Δ
RS274.0080.03.M0	0,8	3	0°	274040R		Δ	Δ
RS274.0100.03.M0	1	3	0°	274040R		Δ	▲
RS274.0120.03.M0	1,2	3	0°	274040R		Δ	▲
RS274.0150.04.M0	1,5	4	0°	274040R		Δ	Δ
RS274.0150.06.M0	1,5	6	0°	274040R		Δ	Δ
RS274.0200.04.M0	2	4	0°	274040R		Δ	Δ
RS274.0200.06.M0	2	6	0°	274040R		Δ	▲
LS274.0050.01.M0	0,5	1,5	0°	274040L		Δ	Δ
LS274.0070.02.M0	0,7	2	0°	274040L		▲	
LS274.0080.03.M0	0,8	3	0°	274040L		Δ	Δ
LS274.0100.03.M0	1	3	0°	274040L		Δ	Δ
LS274.0120.03.M0	1,2	3	0°	274040L		Δ	Δ
LS274.0150.04.M0	1,5	4	0°	274040L		Δ	Δ
LS274.0150.06.M0	1,5	6	0°	274040L		Δ	Δ
LS274.0200.04.M0	2	4	0°	274040L		Δ	Δ
LS274.0200.06.M0	2	6	0°	274040L		Δ	Δ
					P	-	●
					M	●	●
					K	-	●
					N	-	●
					S	●	●
					H	-	-

L

Wendeschneidplatte
Indexable insert

S274

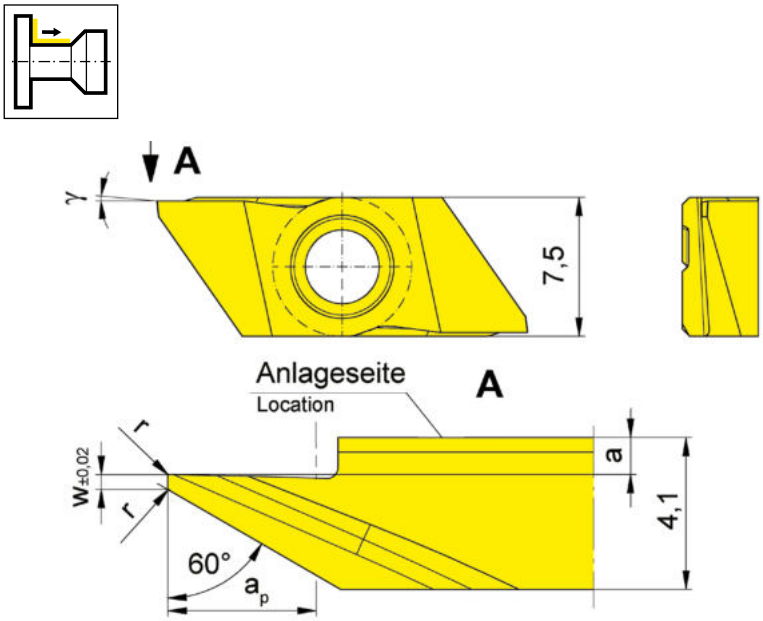

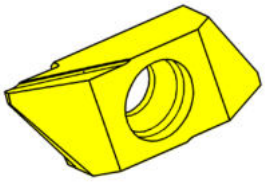

R = rechts wie gezeichnet
R = right hand version shown

L = links spiegelbildlich
L = left hand version

▲ ab Lager
on stock

Δ 4 Wochen
4 weeks

HM-Sorten
Carbide grades

Bestellnummer Part number	w	r	a	γ	a_p	HIS		K10	IG35	TH35
RS274.0060.04.10	-	0,05	1	15°	4	274040R			▲	▲
RS274.0460.04.10	0,4	0,05	1	15°	4	274040R			▲	▲
RS274.0460.04.M0	0,4	0,05	1	0°	4	274040R		▲	Δ	Δ
RS274.0560.06.11	0,5	0,1	0,05	15°	6	274040R			▲	▲
LS274.0060.04.10	-	0,05	1	15°	4	274040L			Δ	Δ
LS274.0460.04.10	0,4	0,05	1	15°	4	274040L			▲	▲
LS274.0460.04.M0	0,4	0,05	1	0°	4	274040L		Δ	Δ	Δ
LS274.0560.06.11	0,5	0,1	0,05	15°	6	274040L			▲	▲
							P	●	-	●
							M	o	●	●
							K	●	-	●
							N	●	-	●
							S	o	●	●
							H	-	-	-

L

Wendeschneidplatte
Indexable insert

S274

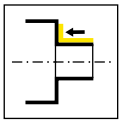

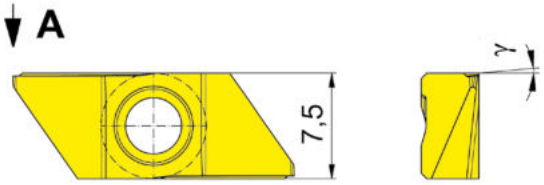

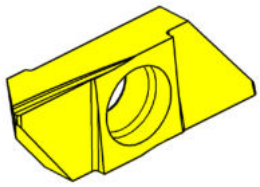

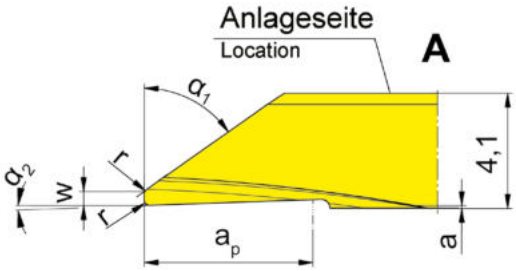

R = rechts wie gezeichnet
R = right hand version shown

L = links spiegelbildlich
L = left hand version

▲ ab Lager
on stock

Δ 4 Wochen
4 weeks

Bestellnummer Part number	w	r	α_1	a	γ	a_p	α_2	HIS		HM-Sorten Carbide grades IG35	TH35
RS274.0035.04.20	-	0,05	35°	0,1	5°	4	0°	274040R		▲	▲
RS274.0055.04.20	-	0,05	55°	0,1	5°	4	0°	274040R		Δ	▲
RS274.0235.04.20	0,2	-	35°	0,1	5°	4	0°	274040R		▲	▲
RS274.0255.04.20	0,2	-	55°	0,1	5°	4	0°	274040R		Δ	▲
RS274.0535.06.20	0,5	0,2	35°	0,1	5°	6	0°	274040R		▲	▲
RS274.0555.06.20	0,5	0,2	55°	0,1	5°	6	0°	274040R		▲	▲
LS274.0035.04.20	-	0,05	35°	0,1	5°	4	0°	274040L		Δ	Δ
LS274.0055.04.20	-	0,05	55°	0,1	5°	4	0°	274040L		Δ	▲
LS274.0235.04.20	0,2	-	35°	0,1	5°	4	0°	274040L		Δ	▲
LS274.0255.04.20	0,2	-	55°	0,1	5°	4	0°	274040L		Δ	Δ
LS274.0535.06.20	0,5	0,2	35°	0,1	5°	6	0°	274040L		Δ	Δ
LS274.0555.06.20	0,5	0,2	55°	0,1	5°	6	0°	274040L		▲	▲
									P	-	●
									M	●	●
									K	-	●
									N	-	●
									S	●	●
									H	-	-

L

Wendeschneidplatte
Indexable insert

S274

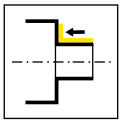

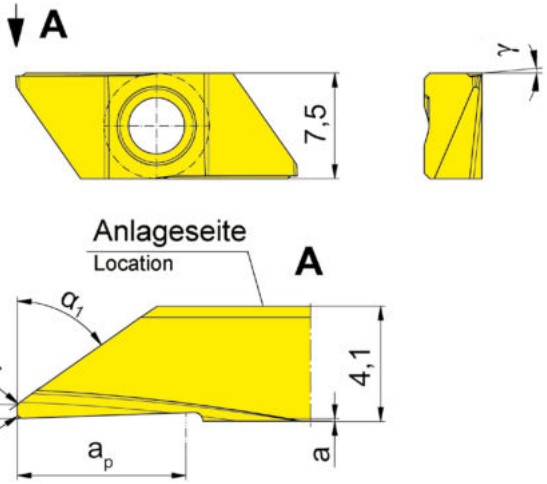

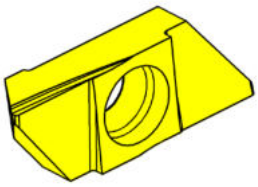

R = rechts wie gezeichnet
R = right hand version shown

L = links spiegelbildlich
L = left hand version

HM-Sorten
Carbide grades

▲ ab Lager
on stock

Δ 4 Wochen
4 weeks

Bestellnummer Part number	w	r	α_1	a	γ	a_p	α_2	HIS		IG35	TH35
RS274.0035.24.20	-	0,05	35°	0,1	5°	4	2°	274040R		▲	▲
RS274.0235.24.20	0,2	-	35°	0,1	5°	4	2°	274040R		Δ	▲
RS274.0535.26.20	0,5	0,2	35°	0,1	5°	6	2°	274040R		▲	▲
RS274.0055.24.20	-	0,05	55°	0,1	5°	4	2°	274040R		Δ	▲
RS274.0255.24.20	0,2	-	55°	0,1	5°	4	2°	274040R		Δ	▲
RS274.0555.26.20	0,5	0,2	55°	0,1	5°	6	2°	274040R		Δ	▲
LS274.0035.24.20	-	0,05	35°	0,1	5°	4	2°	274040L		Δ	Δ
LS274.0235.24.20	0,2	-	35°	0,1	5°	4	2°	274040L		▲	Δ
LS274.0535.26.20	0,5	0,2	35°	0,1	5°	6	2°	274040L		▲	▲
LS274.0055.24.20	-	0,05	55°	0,1	5°	4	2°	274040L		▲	
LS274.0255.24.20	0,2	-	55°	0,1	5°	4	2°	274040L		Δ	Δ
LS274.0555.26.20	0,5	0,2	55°	0,1	5°	6	2°	274040L		Δ	Δ
									P	-	●
									M	●	●
									K	-	●
									N	-	●
									S	●	●
									H	-	-

L

Wendeschneidplatte
Indexable insert

S274

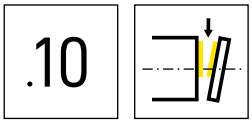

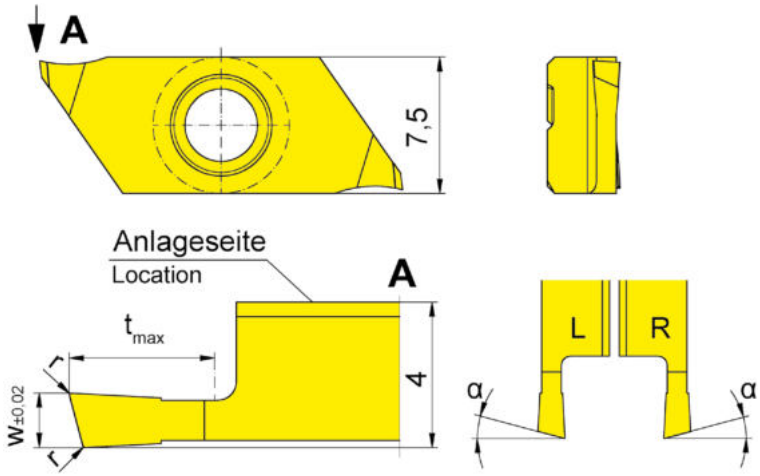

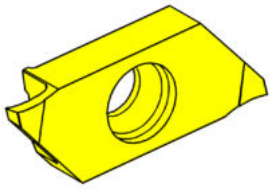

R = rechts wie gezeichnet
R = right hand version shown

L = links spiegelbildlich
L = left hand version

▲ ab Lager
on stock

Δ 4 Wochen
4 weeks

Bestellnummer Part number	w	r	t_{max}	α	HIS	HM-Sorten Carbide grades IG35	TH35
RS274.1508.03.10	0,8	0,05	3	15°	274040R	▲	▲
RS274.1510.03.10	1	0,05	3	15°	274040R	▲	▲
RS274.1515.04.10	1,5	0,05	4	15°	274040R	▲	▲
RS274.1520.06.10	2	0,05	6	15°	274040R	▲	▲
LS274.1508.03.10	0,8	0,05	3	15°	274040L	▲	▲
LS274.1510.03.10	1	0,05	3	15°	274040L	▲	▲
LS274.1515.04.10	1,5	0,05	4	15°	274040L	▲	▲
LS274.1520.06.10	2	0,05	6	15°	274040L	▲	▲

	IG35	TH35
P	-	●
M	●	●
K	-	●
N	-	●
S	●	●
H	-	-

tmax 6 mm nur bei Werkstück-Ø ≤ 25 mm erreichbar.
tmax 6 mm can be reached only with workpiece Ø ≤ 25 mm.

L

Wendeschneidplatte
Indexable insert

S274

.10

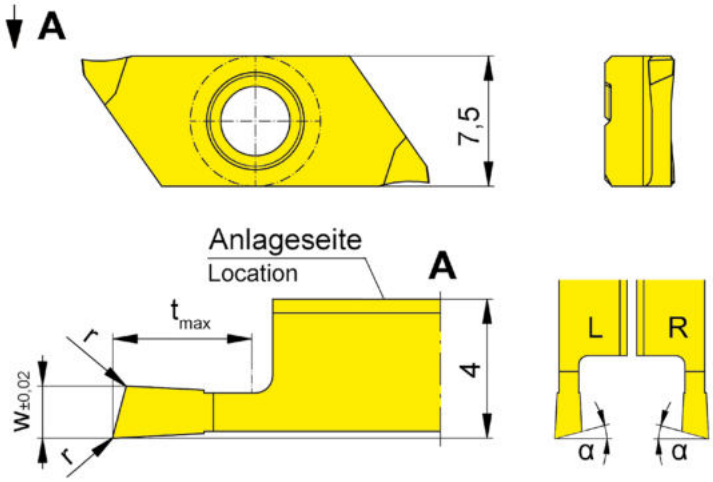

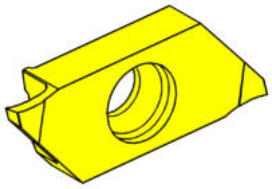

R = rechts wie gezeichnet
R = right hand version shown

L = links spiegelbildlich
L = left hand version

HM-Sorten
Carbide grades

▲ ab Lager
on stock

Δ 4 Wochen
4 weeks

Bestellnummer Part number	w	r	t_{max}	α	HIS		IG35	TH35
RS274.1508.03.10L	0,8	0,05	3	15°	274040R		Δ	Δ
RS274.1510.03.10L	1	0,05	3	15°	274040R		Δ	Δ
RS274.1515.04.10L	1,5	0,05	4	15°	274040R		Δ	Δ
RS274.1520.06.10L	2	0,05	6	15°	274040R		Δ	▲
LS274.1508.03.10R	0,8	0,05	3	15°	274040L		▲	▲
LS274.1510.03.10R	1	0,05	3	15°	274040L		▲	▲
LS274.1515.04.10R	1,5	0,05	4	15°	274040L		▲	▲
LS274.1520.06.10R	2	0,05	6	15°	274040L		▲	▲
						P	-	●
						M	●	●
						K	-	●
						N	-	●
						S	●	●
						H	-	-

tmax 6 mm nur bei Werkstück-Ø ≤ 25 mm erreichbar.
tmax 6 mm can be reached only with workpiece Ø ≤ 25 mm.

L

Wendeschneidplatte
Indexable insert

S274

.20

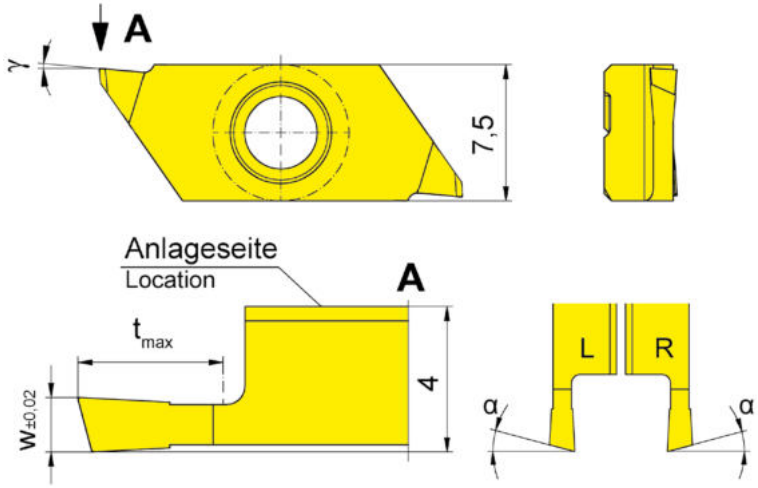

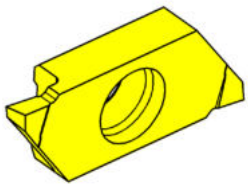

R = rechts wie gezeichnet
R = right hand version shown

L = links spiegelbildlich
L = left hand version

▲ ab Lager
on stock

HM-Sorten
Carbide grades

Δ 4 Wochen
4 weeks

Bestellnummer Part number	w	t_{max}	α	γ	HIS		IG35	TH35
RS274.1515.04.20	1,5	4	15°	5°	274040R		Δ	Δ
RS274.1520.06.20	2	6	15°	5°	274040R		Δ	Δ
LS274.1515.04.20	1,5	4	15°	5°	274040L		Δ	Δ
LS274.1520.06.20	2	6	15°	5°	274040L		Δ	Δ
						P	-	●
						M	●	●
						K	-	●
						N	-	●
						S	●	●
						H	-	-

tmax 6 mm nur bei Werkstück-Ø ≤ 25 mm erreichbar.
tmax 6 mm can be reached only with workpiece Ø ≤ 25 mm.

L

Wendeschneidplatte
Indexable insert

S274

.20

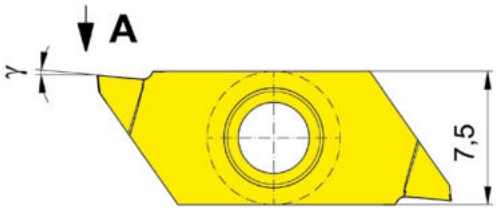

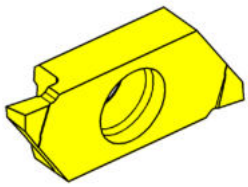

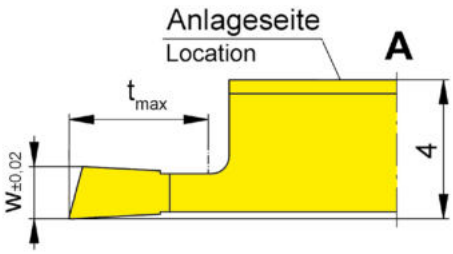

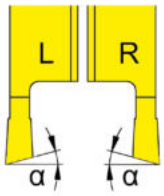

R = rechts wie gezeichnet
R = right hand version shown

L = links spiegelbildlich
L = left hand version

▲ ab Lager
on stock

Δ 4 Wochen
4 weeks

Bestellnummer Part number	w	t_{max}	α	γ	HIS		HM-Sorten Carbide grades IG35	TH35
RS274.1520.06.20L	2	6	15°	5°	274040R		Δ	Δ
LS274.1515.04.20R	1,5	4	15°	5°	274040L		Δ	Δ
LS274.1520.06.20R	2	6	15°	5°	274040L		Δ	Δ
						P	-	●
						M	●	●
						K	-	●
						N	-	●
						S	●	●
						H	-	-

tmax 6 mm nur bei Werkstück-Ø ≤ 25 mm erreichbar.
tmax 6 mm can be reached only with workpiece Ø ≤ 25 mm.

L

Wendeschneidplatte
Indexable insert

S274

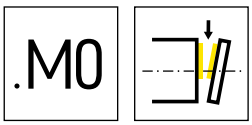

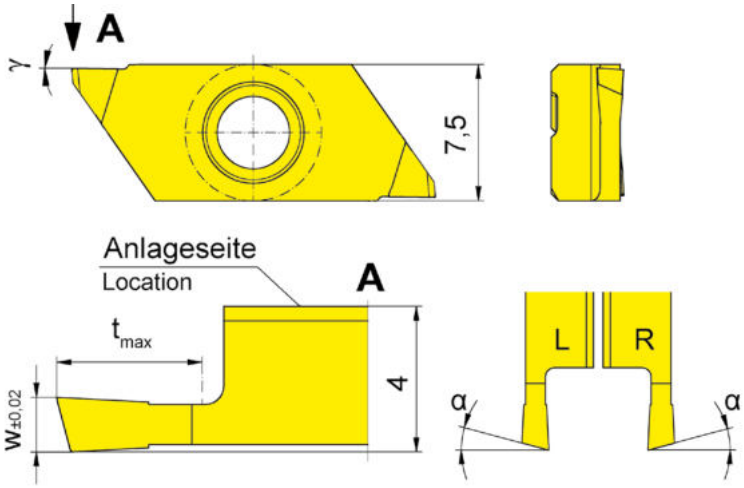

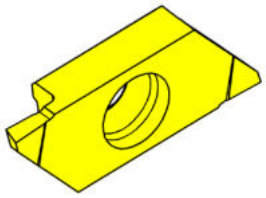

R = rechts wie gezeichnet
R = right hand version shown

L = links spiegelbildlich
L = left hand version

▲ ab Lager
on stock

HM-Sorten
Carbide grades

Δ 4 Wochen
4 weeks

Bestellnummer Part number	w	t_{max}	α	γ	HIS		IG35	TH35
RS274.1508.03.M0	0,8	3	15°	0°	274040R		Δ	Δ
RS274.1510.03.M0	1	3	15°	0°	274040R		Δ	▲
RS274.1515.04.M0	1,5	4	15°	0°	274040R		Δ	Δ
RS274.1520.06.M0	2	6	15°	0°	274040R		Δ	Δ
LS274.1508.03.M0	0,8	3	15°	0°	274040L		Δ	Δ
LS274.1510.03.M0	1	3	15°	0°	274040L		Δ	Δ
LS274.1515.04.M0	1,5	4	15°	0°	274040L		Δ	Δ
LS274.1520.06.M0	2	6	15°	0°	274040L		Δ	Δ
						P	-	●
						M	●	●
						K	-	●
						N	-	●
						S	●	●
						H	-	-

tmax 6 mm nur bei Werkstück-Ø ≤ 25 mm erreichbar.
tmax 6 mm can be reached only with workpiece Ø ≤ 25 mm.

L

Wendeschneidplatte
Indexable insert

S274

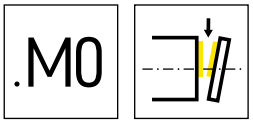

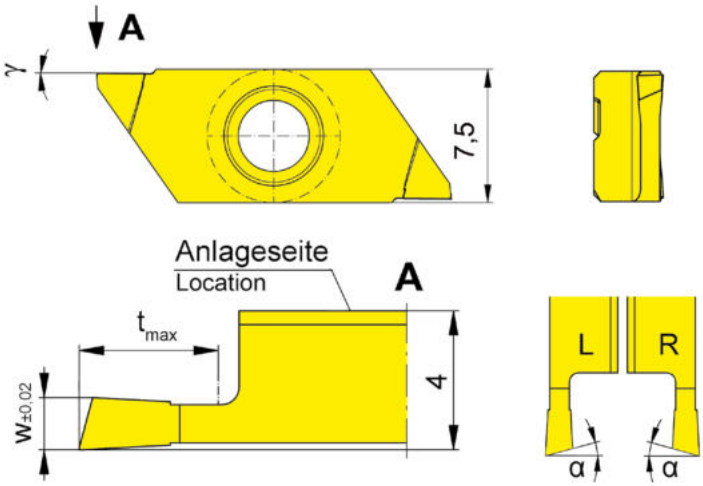

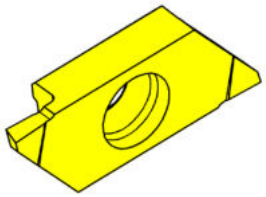

R = rechts wie gezeichnet
R = right hand version shown

L = links spiegelbildlich
L = left hand version

▲ ab Lager
on stock

Δ 4 Wochen
4 weeks

Bestellnummer Part number	w	t_{max}	α	γ	HIS	HM-Sorten Carbide grades IG35	TH35
RS274.1510.03.M0L	1	3	15°	0°	274040R	Δ	
RS274.1515.04.M0L	1,5	4	15°	0°	274040R	Δ	Δ
RS274.1520.06.M0L	2	6	15°	0°	274040R	Δ	Δ
LS274.1508.03.M0R	0,8	3	15°	0°	274040L	Δ	▲
LS274.1510.03.M0R	1	3	15°	0°	274040L	Δ	Δ
LS274.1515.04.M0R	1,5	4	15°	0°	274040L	Δ	Δ
LS274.1520.06.M0R	2	6	15°	0°	274040L	Δ	Δ

	IG35	TH35
P	-	●
M	●	●
K	-	●
N	-	●
S	●	●
H	-	-

tmax 6 mm nur bei Werkstück-Ø ≤ 25 mm erreichbar.
tmax 6 mm can be reached only with workpiece Ø ≤ 25 mm.

L

Klemmhalter
Toolholder

H274...E

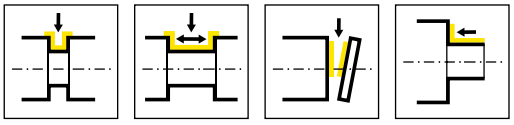

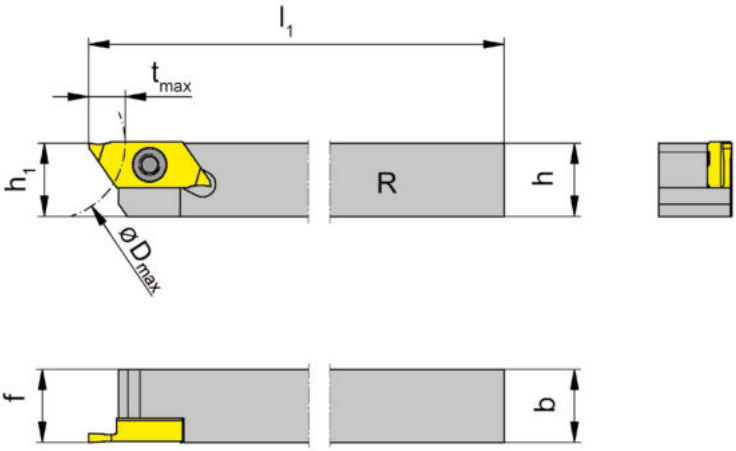

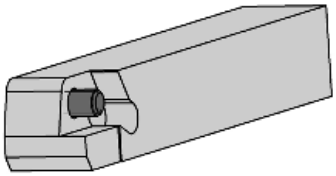

R = rechts wie gezeichnet
R = right hand version shown

L = links spiegelbildlich
L = left hand version

Bestellnummer Part number	h	b	l_1	h_1	f	t_{max}	D_{max}	HWS
RH274.0808.04.E	8	8	100	8	8	6	25	274140R
RH274.1010.04.E	10	10	100	10	10	6	25	274140R
RH274.1212.04.E	12	12	100	12	12	6	25	274140R
RH274.1616.04.E	16	16	125	16	16	6	25	274140R
RH274.2020.04.E	20	20	125	20	20	6	25	274140R
LH274.0808.04.E	8	8	100	8	8	6	25	274140L
LH274.1010.04.E	10	10	100	10	10	6	25	274140L
LH274.1212.04.E	12	12	100	12	12	6	25	274140L
LH274.1616.04.E	16	16	125	16	16	6	25	274140L
LH274.2020.04.E	20	20	125	20	20	6	25	274140L

Ersatzteile
Spare Parts

Klemmhalter Toolholder	**TORX PLUS®-Schlüssel** TORX PLUS® Wrench	**Spannschraube** Clamping Screw
R/LH274.0808.04.E	**T15PQ**	
R/LH274...	**T15PQ**	**030.3509.T15P**

L

Wendeschneidplatte
Indexable insert

S274...E

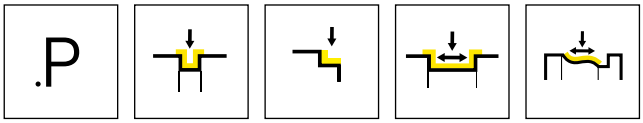

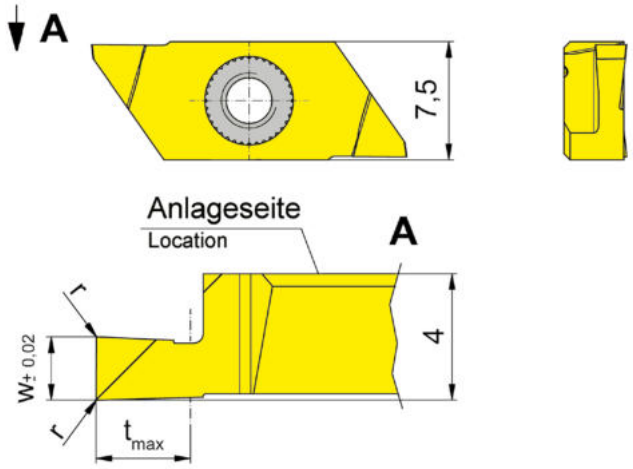

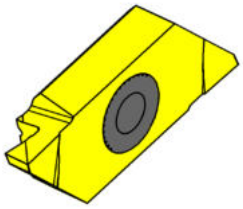

R = rechts wie gezeichnet
R = right hand version shown

L = links spiegelbildlich
L = left hand version

▲ ab Lager
on stock

HM-Sorten
Carbide grades

Δ 4 Wochen
4 weeks

Bestellnummer Part number	w	r	t_{max}	HIS		IG35	TH35
RS274.0150.P0.E	1,5	0,05	2,25	274140R		Δ	Δ
RS274.0200.P0.E	2	0,05	3	274140R		Δ	Δ
RS274.0250.P0.E	2,5	0,1	3,75	274140R		Δ	Δ
RS274.0300.P0.E	3	0,1	4,5	274140R		Δ	Δ
LS274.0150.P0.E	1,5	0,05	2,25	274140L		Δ	Δ
LS274.0200.P0.E	2	0,05	3	274140L		Δ	Δ
LS274.0250.P0.E	2,5	0,1	3,75	274140L		Δ	Δ
LS274.0300.P0.E	3	0,1	4,5	274140L		Δ	Δ
					P	-	●
					M	●	●
					K	-	●
					N	-	●
					S	●	●
					H	-	-

L

Wendeschneidplatte
Indexable insert

S274...E

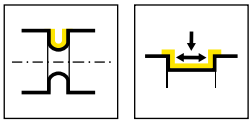

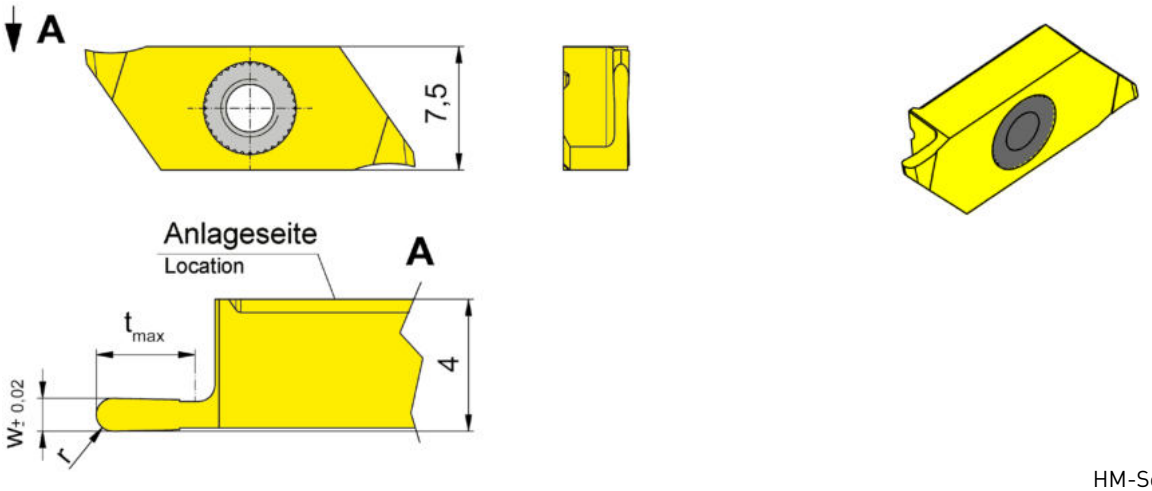

R = rechts wie gezeichnet
R = right hand version shown

L = links spiegelbildlich
L = left hand version

▲ ab Lager
on stock

HM-Sorten
Carbide grades

Δ 4 Wochen
4 weeks

Bestellnummer Part number	w	t_{max}	r	HIS		IG35	TH35
RS274.0205.01.10.E	0,5	1,5	0,25	274140R		Δ	Δ
RS274.0510.03.10.E	1	3	0,5	274140R		Δ	▲
RS274.1020.04.10.E	2	4	1	274140R		Δ	Δ
LS274.0205.01.10.E	0,5	1,5	0,25	274140L		Δ	Δ
LS274.0510.03.10.E	1	3	0,5	274140L		Δ	Δ
LS274.1020.04.10.E	2	4	1	274140L		Δ	Δ
					P	-	●
					M	●	●
					K	-	●
					N	-	●
					S	●	●
					H	-	-

L

Wendeschneidplatte
Indexable insert

S274...E

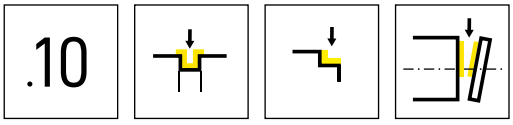

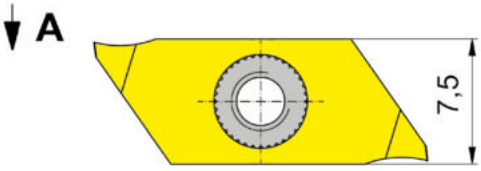

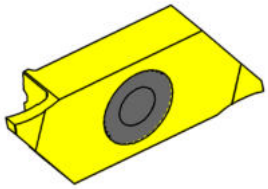

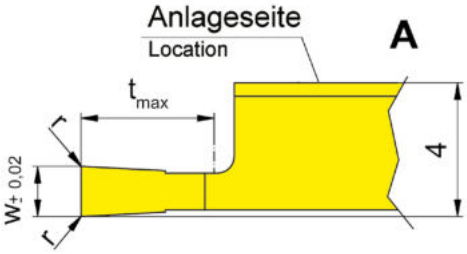

R = rechts wie gezeichnet
R = right hand version shown

L = links spiegelbildlich
L = left hand version

▲ ab Lager
on stock

HM-Sorten
Carbide grades

Δ 4 Wochen
4 weeks

Bestellnummer Part number	w	r	t_{max}	HIS		IG35	TH35
RS274.0120.03.10.E	1,2	0,05	3	274140R		Δ	Δ
RS274.0050.01.10.E	0,5	0,05	1,5	274140R		Δ	Δ
RS274.0070.02.10.E	0,7	0,05	2	274140R		Δ	Δ
RS274.0080.03.10.E	0,8	0,05	3	274140R		Δ	Δ
RS274.0100.03.10.E	1	0,05	3	274140R		Δ	Δ
RS274.0150.04.10.E	1,5	0,05	4	274140R		Δ	Δ
RS274.0150.06.10.E	1,5	0,05	6	274140R		Δ	Δ
RS274.0200.04.10.E	2	0,05	4	274140R		Δ	Δ
RS274.0200.06.10.E	2	0,05	6	274140R		Δ	Δ
LS274.0120.03.10.E	1,2	0,05	3	274140L		Δ	Δ
LS274.0050.01.10.E	0,5	0,05	1,5	274140L		Δ	Δ
LS274.0070.02.10.E	0,7	0,05	2	274140L		Δ	Δ
LS274.0080.03.10.E	0,8	0,05	3	274140L		Δ	Δ
LS274.0100.03.10.E	1	0,05	3	274140L			Δ
LS274.0150.04.10.E	1,5	0,05	4	274140L		Δ	Δ
LS274.0150.06.10.E	1,5	0,05	6	274140L		Δ	
LS274.0200.04.10.E	2	0,05	4	274140L		Δ	Δ
LS274.0200.06.10.E	2	0,05	6	274140L		Δ	Δ
					P	-	●
					M	●	●
					K	-	●
					N	-	●
					S	●	●
					H	-	-

L

Wendeschneidplatte
Indexable insert

S274...E

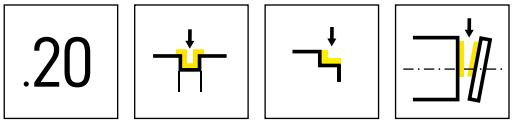

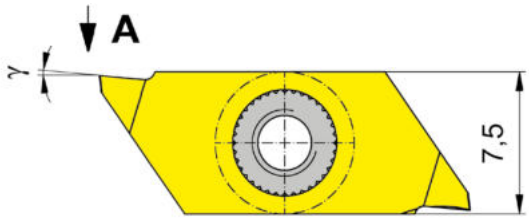

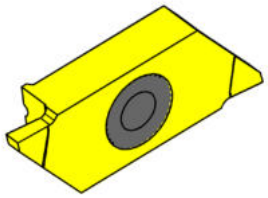

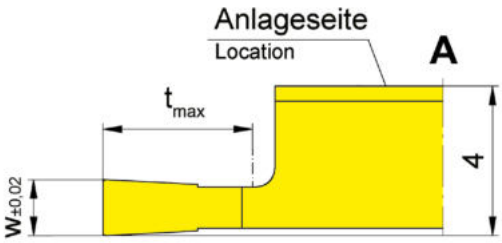

R = rechts wie gezeichnet
R = right hand version shown

L = links spiegelbildlich
L = left hand version

▲ ab Lager
on stock

HM-Sorten
Carbide grades

Δ 4 Wochen
4 weeks

Bestellnummer Part number	w	t_{max}	γ	HIS		IG35	TH35
RS274.0050.01.20.E	0,5	1,5	5°	274140R		Δ	Δ
RS274.0070.02.20.E	0,7	2	5°	274140R		Δ	Δ
RS274.0080.03.20.E	0,8	3	5°	274140R		Δ	Δ
RS274.0100.03.20.E	1	3	5°	274140R		Δ	Δ
RS274.0120.03.20.E	1,2	3	5°	274140R		Δ	Δ
RS274.0150.06.20.E	1,5	6	5°	274140R		Δ	Δ
RS274.0200.04.20.E	2	4	5°	274140R		Δ	Δ
RS274.0200.06.20.E	2	6	5°	274140R		Δ	Δ
LS274.0050.01.20.E	0,5	1,5	5°	274140L		Δ	Δ
LS274.0070.02.20.E	0,7	2	5°	274140L		Δ	Δ
LS274.0080.03.20.E	0,8	3	5°	274140L		Δ	Δ
LS274.0100.03.20.E	1	3	5°	274140L		Δ	Δ
LS274.0120.03.20.E	1,2	3	5°	274140L		Δ	Δ
LS274.0150.06.20.E	1,5	6	5°	274140L		Δ	Δ
LS274.0200.04.20.E	2	4	5°	274140L		Δ	Δ
LS274.0200.06.20.E	2	6	5°	274140L		Δ	Δ
					P	-	●
					M	●	●
					K	-	●
					N	-	●
					S	●	●
					H	-	-

L

Wendeschneidplatte
Indexable insert

S274...E

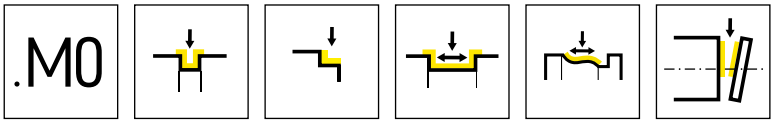

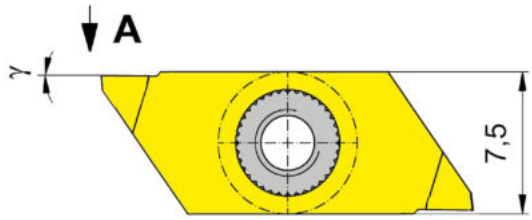

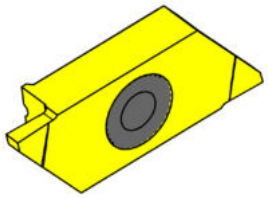

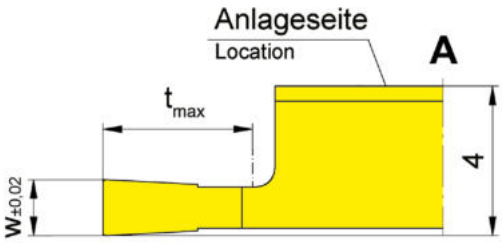

R = rechts wie gezeichnet
R = right hand version shown

L = links spiegelbildlich
L = left hand version

▲ ab Lager
on stock

HM-Sorten
Carbide grades

Δ 4 Wochen
4 weeks

Bestellnummer Part number	w	t_{max}	γ	HIS		IG35	TH35
RS274.0050.01.M0.E	0,5	1,5	0°	274140R		Δ	Δ
RS274.0070.02.M0.E	0,7	2	0°	274140R		Δ	Δ
RS274.0080.03.M0.E	0,8	3	0°	274140R		Δ	Δ
RS274.0100.03.M0.E	1	3	0°	274140R		Δ	Δ
RS274.0120.03.M0.E	1,2	3	0°	274140R		Δ	Δ
RS274.0150.04.M0.E	1,5	4	0°	274140R		Δ	
RS274.0150.06.M0.E	1,5	6	0°	274140R		Δ	Δ
RS274.0200.04.M0.E	2	4	0°	274140R		Δ	Δ
RS274.0200.06.M0.E	2	6	0°	274140R		Δ	Δ
LS274.0050.01.M0.E	0,5	1,5	0°	274140L		Δ	Δ
LS274.0070.02.M0.E	0,7	2	0°	274140L		Δ	Δ
LS274.0080.03.M0.E	0,8	3	0°	274140L		Δ	Δ
LS274.0100.03.M0.E	1	3	0°	274140L		Δ	Δ
LS274.0120.03.M0.E	1,2	3	0°	274140L		Δ	Δ
LS274.0150.04.M0.E	1,5	4	0°	274140L		Δ	Δ
LS274.0150.06.M0.E	1,5	6	0°	274140L		Δ	
LS274.0200.04.M0.E	2	4	0°	274140L		Δ	Δ
LS274.0200.06.M0.E	2	6	0°	274140L		Δ	Δ
					P	-	●
					M	●	●
					K	-	●
					N	-	●
					S	●	●
					H	-	-

L

Wendeschneidplatte
Indexable insert

S274...E

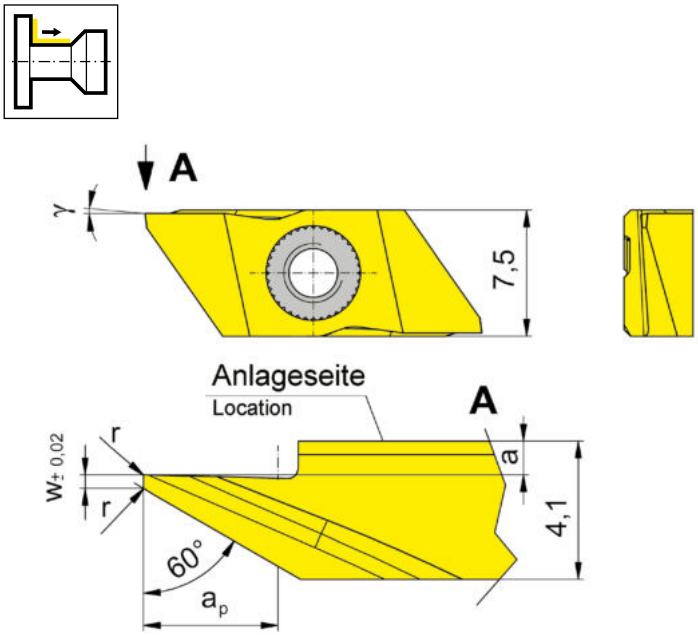

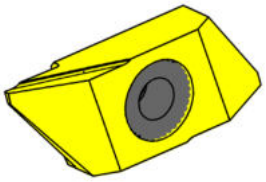

R = rechts wie gezeichnet
R = right hand version shown

L = links spiegelbildlich
L = left hand version

▲ ab Lager
on stock

HM-Sorten
Carbide grades

Δ 4 Wochen
4 weeks

Bestellnummer Part number	w	r	a	γ	a_p	HIS		K10	IG35	TH35
RS274.0060.04.10.E	-	0,05	1	15°	4	274140R			Δ	Δ
RS274.0460.04.10.E	0,4	0,05	1	15°	4	274140R			Δ	▲
RS274.0460.04.M0.E	0,4	0,05	1	0°	4	274140R		Δ	Δ	Δ
RS274.0560.06.11.E	0,5	0,1	0,05	15°	6	274140R			Δ	▲
LS274.0060.04.10.E	-	0,05	1	15°	4	274140L			Δ	Δ
LS274.0460.04.10.E	0,4	0,05	1	15°	4	274140L			Δ	Δ
LS274.0460.04.M0.E	0,4	0,05	1	0°	4	274140L		Δ	Δ	Δ
LS274.0560.06.11.E	0,5	0,1	0,05	15°	6	274140L			Δ	Δ
							P	●	-	●
							M	o	●	●
							K	●	-	●
							N	●	-	●
							S	o	●	●
							H	-	-	-

L

Wendeschneidplatte
Indexable insert

S274...E

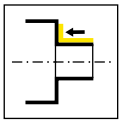

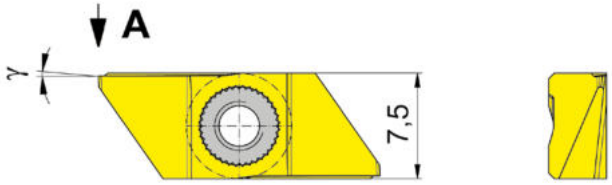

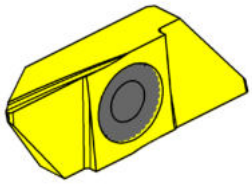

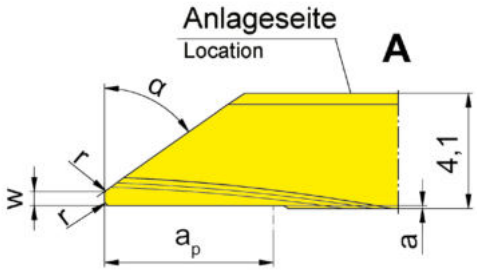

R = rechts wie gezeichnet
R = right hand version shown

L = links spiegelbildlich
L = left hand version

▲ ab Lager
on stock

HM-Sorten
Carbide grades

Δ 4 Wochen
4 weeks

Bestellnummer Part number	w	r	a	γ	a_p	α	HIS		IG35	TH35
RS274.0035.04.20.E	-	0,05	0,1	5°	4	35°	274140R		Δ	Δ
RS274.0235.04.20.E	0,2	-	0,1	5°	4	35°	274140R		Δ	Δ
RS274.0535.06.20.E	0,5	0,2	0,1	5°	6	35°	274140R		Δ	Δ
RS274.0055.04.20.E	-	0,05	0,1	5°	4	55°	274140R		Δ	Δ
RS274.0255.04.20.E	0,2	-	0,1	5°	4	55°	274140R		Δ	Δ
RS274.0555.06.20.E	0,5	0,2	0,1	5°	6	55°	274140R		Δ	Δ
LS274.0035.04.20.E	-	0,05	0,1	5°	4	35°	274140L		Δ	Δ
LS274.0235.04.20.E	0,2	-	0,1	5°	4	35°	274140L		Δ	Δ
LS274.0535.06.20.E	0,5	0,2	0,1	5°	6	35°	274140L		Δ	Δ
LS274.0055.04.20.E	-	0,05	0,1	5°	4	55°	274140L		Δ	Δ
LS274.0255.04.20.E	0,2	-	0,1	5°	4	55°	274140L		Δ	Δ
LS274.0555.06.20.E	0,5	0,2	0,1	5°	6	55°	274140L		Δ	Δ
								P	-	●
								M	●	●
								K	-	●
								N	-	●
								S	●	●
								H	-	-

L

Wendeschneidplatte
Indexable insert

S274...E

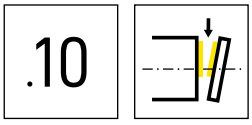

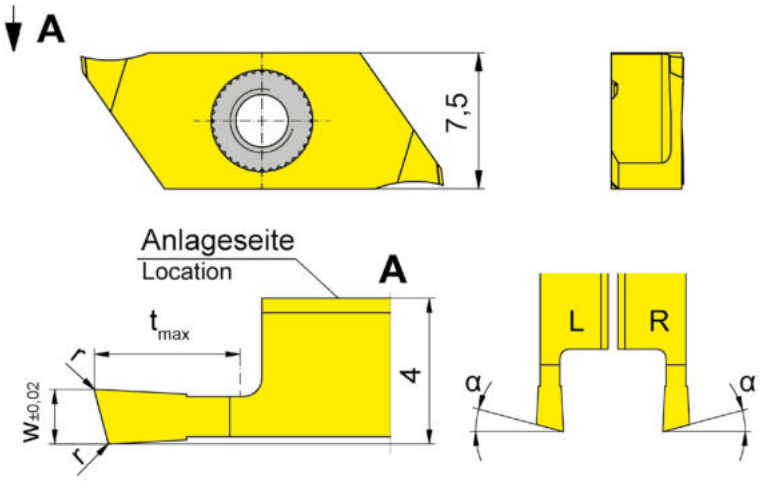

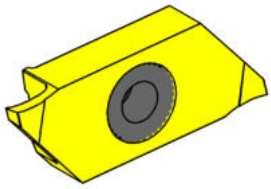

R = rechts wie gezeichnet
R = right hand version shown

L = links spiegelbildlich
L = left hand version

▲ ab Lager
on stock

Δ 4 Wochen
4 weeks

Bestellnummer Part number	w	r	t_{max}	α	HIS	HM-Sorten Carbide grades IG35	TH35
RS274.1508.03.10.E	0,8	0,05	3	15°	274140R	Δ	Δ
RS274.1510.03.10.E	1	0,05	3	15°	274140R	Δ	Δ
RS274.1515.04.10.E	1,5	0,05	4	15°	274140R	Δ	Δ
RS274.1520.06.10.E	2	0,05	6	15°	274140R	Δ	Δ
LS274.1508.03.10.E	0,8	0,05	3	15°	274140L	Δ	Δ
LS274.1510.03.10.E	1	0,05	3	15°	274140L	Δ	Δ
LS274.1515.04.10.E	1,5	0,05	4	15°	274140L	Δ	
LS274.1520.06.10.E	2	0,05	6	15°	274140L	Δ	Δ

tmax 6 mm nur bei Werkstück-Ø ≤ 25 mm erreichbar.
tmax 6 mm can be reached only with workpiece Ø ≤ 25 mm.

	IG35	TH35
P	-	●
M	●	●
K	-	●
N	-	●
S	●	●
H	-	-

L

Wendeschneidplatte
Indexable insert

S274...E

.10

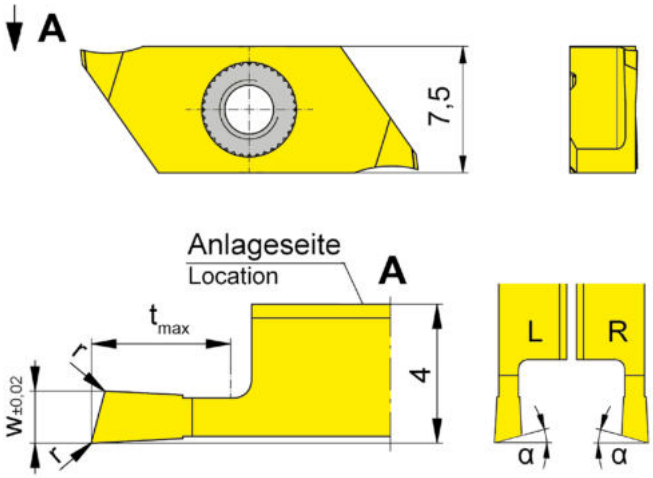

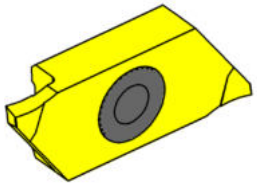

R = rechts wie gezeichnet
R = right hand version shown

L = links spiegelbildlich
L = left hand version

HM-Sorten
Carbide grades

▲ ab Lager
on stock

Δ 4 Wochen
4 weeks

Bestellnummer Part number	w	r	t_{max}	α	HIS		IG35	TH35
RS274.1508.03.1L.E	0,8	0,05	3	15°	274140R		Δ	Δ
RS274.1510.03.1L.E	1	0,05	3	15°	274140R		Δ	Δ
RS274.1515.04.1L.E	1,5	0,05	4	15°	274140R		Δ	Δ
RS274.1520.06.1L.E	2	0,05	6	15°	274140R		Δ	Δ
LS274.1508.03.1R.E	0,8	0,05	3	15°	274140L		Δ	Δ
LS274.1510.03.1R.E	1	0,05	3	15°	274140L		Δ	Δ
LS274.1520.06.1R.E	2	0,05	6	15°	274140L		Δ	Δ
						P	-	●
						M	●	●
						K	-	●
						N	-	●
						S	●	●
						H	-	-

tmax 6 mm nur bei Werkstück-Ø ≤ 25 mm erreichbar.
tmax 6 mm can be reached only with workpiece Ø ≤ 25 mm.

L

Wendeschneidplatte
Indexable insert

S274...E

.20

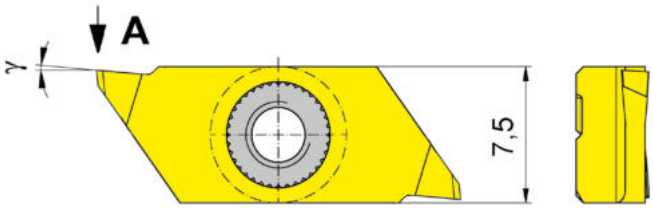

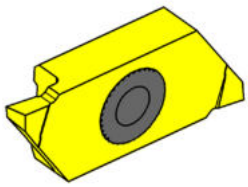

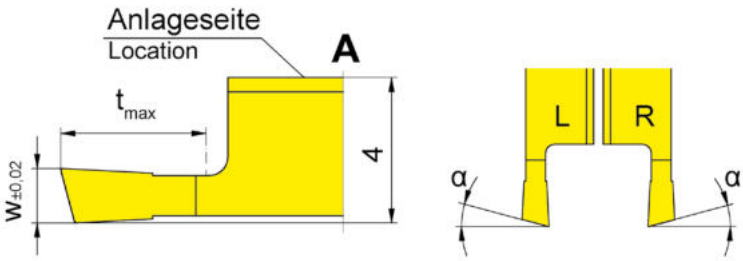

R = rechts wie gezeichnet
R = right hand version shown

L = links spiegelbildlich
L = left hand version

▲ ab Lager
on stock

HM-Sorten
Carbide grades

Δ 4 Wochen
4 weeks

Bestellnummer Part number	w	t_{max}	α	γ	HIS		IG35	TH35
RS274.1515.04.20.E	1,5	4	15°	5°	274140R		Δ	Δ
RS274.1520.06.20.E	2	6	15°	5°	274140R		Δ	
LS274.1515.04.20.E	1,5	4	15°	5°	274140L		Δ	Δ
LS274.1520.06.20.E	2	6	15°	5°	274140L		Δ	Δ
						P	-	●
						M	●	●
						K	-	●
						N	-	●
						S	●	●
						H	-	-

tmax 6 mm nur bei Werkstück-Ø ≤ 25 mm erreichbar.
tmax 6 mm can be reached only with workpiece Ø ≤ 25 mm.

L

Wendeschneidplatte
Indexable insert

S274

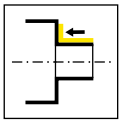

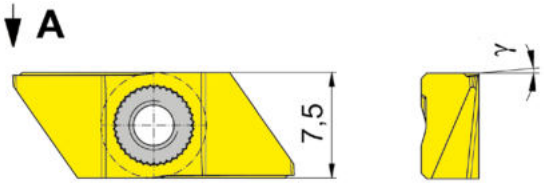

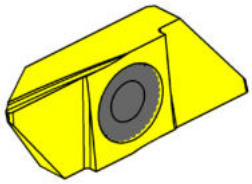

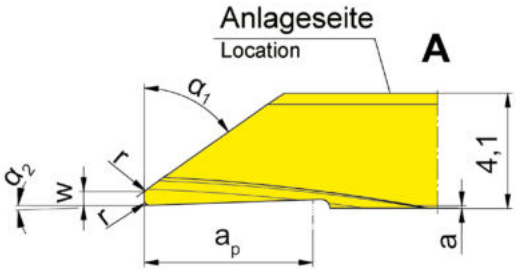

HM-Sorten
Carbide grades

▲ ab Lager
on stock

Δ 4 Wochen
4 weeks

Bestellnummer Part number	w	r	a	γ	a_p	α_2		IG35	TH35
RS274.0035.24.20.E	-	0,05	0,1	5°	4	2°		Δ	Δ
RS274.0055.24.20.E	-	0,05	0,1	5°	4	2°		Δ	Δ
RS274.0235.24.20.E	0,2	-	0,1	5°	4	2°		Δ	Δ
RS274.0255.24.20.E	0,2	-	0,1	5°	4	2°		Δ	
LS274.0035.24.20.E	-	0,05	0,1	5°	4	2°		Δ	Δ
LS274.0055.24.20.E	-	0,05	0,1	5°	4	2°		Δ	Δ
LS274.0235.24.20.E	0,2	-	0,1	5°	4	2°		Δ	Δ
LS274.0255.24.20.E	0,2	-	0,1	5°	4	2°		Δ	Δ
LS274.0535.26.20.E	0,5	0,2	0,1	5°	6	2°		Δ	Δ
LS274.0555.26.20.E	0,5	0,2	0,1	5°	6	2°		Δ	Δ
							P	-	●
							M	●	●
							K	-	●
							N	-	●
							S	●	●
							H	-	-

L

Wendeschneidplatte
Indexable insert

S274...E

.20

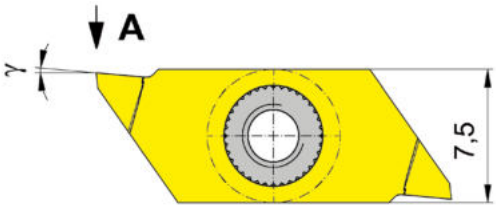

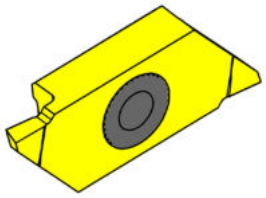

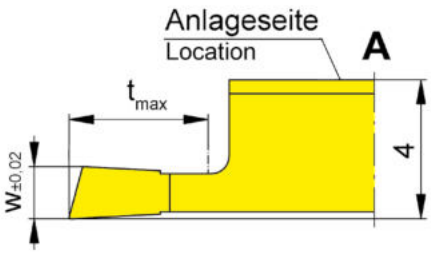

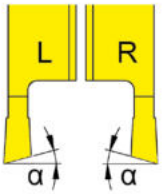

R = rechts wie gezeichnet
R = right hand version shown

L = links spiegelbildlich
L = left hand version

▲ ab Lager
on stock

HM-Sorten
Carbide grades

Δ 4 Wochen
4 weeks

Bestellnummer Part number	w	t_{max}	α	γ	HIS		IG35	TH35
RS274.1515.04.2L.E	1,5	4	15°	5°	274140R		Δ	Δ
RS274.1520.06.2L.E	2	6	15°	5°	274140R		Δ	Δ
LS274.1515.04.2R.E	1,5	4	15°	5°	274140L		Δ	Δ
LS274.1520.06.2R.E	2	6	15°	5°	274140L		Δ	Δ
						P	-	●
						M	●	●
						K	-	●
						N	-	●
						S	●	●
						H	-	-

tmax 6 mm nur bei Werkstück-Ø ≤ 25 mm erreichbar.
tmax 6 mm can be reached only with workpiece Ø ≤ 25 mm.

L

Wendeschneidplatte
Indexable insert

S274...E

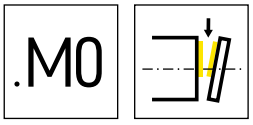

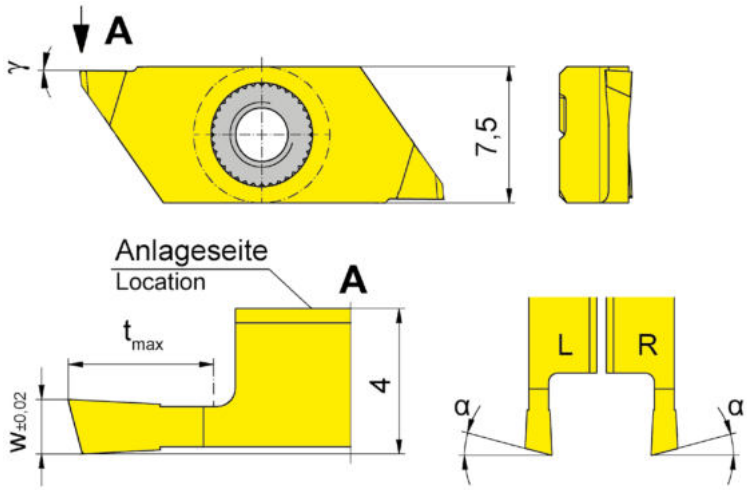

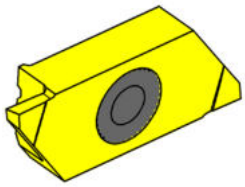

R = rechts wie gezeichnet
R = right hand version shown

L = links spiegelbildlich
L = left hand version

▲ ab Lager
on stock

Δ 4 Wochen
4 weeks

HM-Sorten
Carbide grades

Bestellnummer Part number	w	t_{max}	α	γ	HIS		IG35	TH35
RS274.1508.03.M0.E	0,8	3	15°	0°	274140R		Δ	Δ
RS274.1510.03.M0.E	1	3	15°	0°	274140R		Δ	Δ
RS274.1515.04.M0.E	1,5	4	15°	0°	274140R		Δ	Δ
RS274.1520.06.M0.E	2	6	15°	0°	274140R		Δ	Δ
LS274.1508.03.M0.E	0,8	3	15°	0°	274140L		Δ	Δ
LS274.1510.03.M0.E	1	3	15°	0°	274140L		Δ	Δ
LS274.1515.04.M0.E	1,5	4	15°	0°	274140L		Δ	Δ
LS274.1520.06.M0.E	2	6	15°	0°	274140L		Δ	Δ
						P	-	●
						M	●	●
						K	-	●
						N	-	●
						S	●	●
						H	-	-

tmax 6 mm nur bei Werkstück-Ø ≤ 25 mm erreichbar.
tmax 6 mm can be reached only with workpiece Ø ≤ 25 mm.

L

Wendeschneidplatte
Indexable insert

S274...E

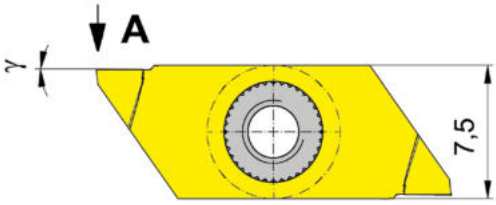

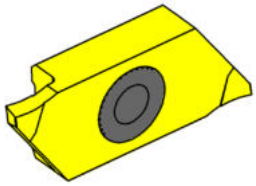

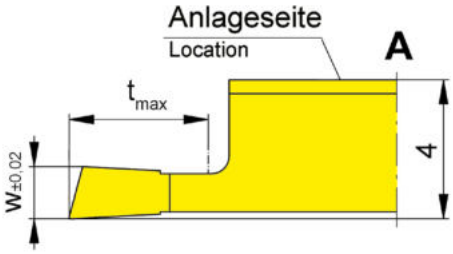

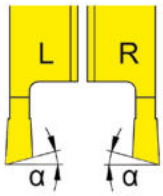

R = rechts wie gezeichnet
R = right hand version shown

L = links spiegelbildlich
L = left hand version

▲ ab Lager
on stock

Δ 4 Wochen
4 weeks

Bestellnummer Part number	w	t_{max}	α	γ	HIS	HM-Sorten Carbide grades IG35	TH35
RS274.1508.03.ML.E	0,8	3	15°	0°	274140R		Δ
RS274.1510.03.ML.E	1	3	15°	0°	274140R		Δ
RS274.1515.04.ML.E	1,5	4	15°	0°	274140R		Δ
RS274.1520.06.ML.E	2	6	15°	0°	274140R		Δ
LS274.1508.03.MR.E	0,8	3	15°	0°	274140L	Δ	
LS274.1510.03.MR.E	1	3	15°	0°	274140L	Δ	Δ
LS274.1515.04.MR.E	1,5	4	15°	0°	274140L		Δ
LS274.1520.06.MR.E	2	6	15°	0°	274140L	Δ	Δ

tmax 6 mm nur bei Werkstück-Ø ≤ 25 mm erreichbar.
tmax 6 mm can be reached only with workpiece Ø ≤ 25 mm.

	IG35	TH35
P	-	●
M	●	●
K	-	●
N	-	●
S	●	●
H	-	-

L

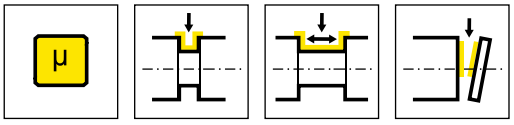

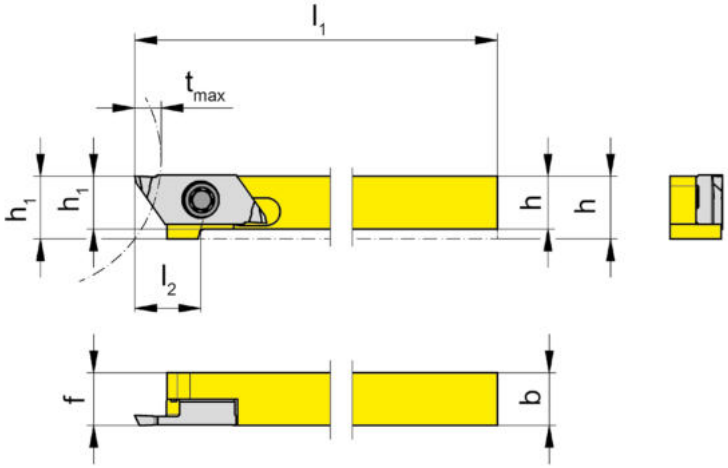

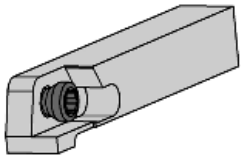

R = rechts wie gezeichnet
R = right hand version shown

L = links spiegelbildlich
L = left hand version

Bestellnummer Part number	h	b	l_1	l_2	h_1	f	t_{max}	HWS
RH274.0808.SF.04	8	8	100	10	9,5	8	6	274040R
RH274.1010.SF.04	10	10	100	-	10	10	6	274040R
RH274.1212.SF.04	12	12	100	-	12	12	6	274040R

Bei Schaftabmessung 8 x 8 mm, Klemmhalter mit Absetzung am Kopf.
For shank dimension 8 x 8 mm toolholder with offsett at the head.

L

Ersatzteile
Spare Parts

Klemmhalter Toolholder	**Spannschraube** Clamping Screw	**TORX PLUS®-Schlüssel** TORX PLUS® Wrench
RH274...	**030.350P.0852**	**T15PQ**

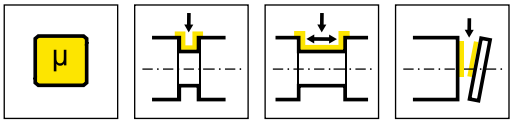

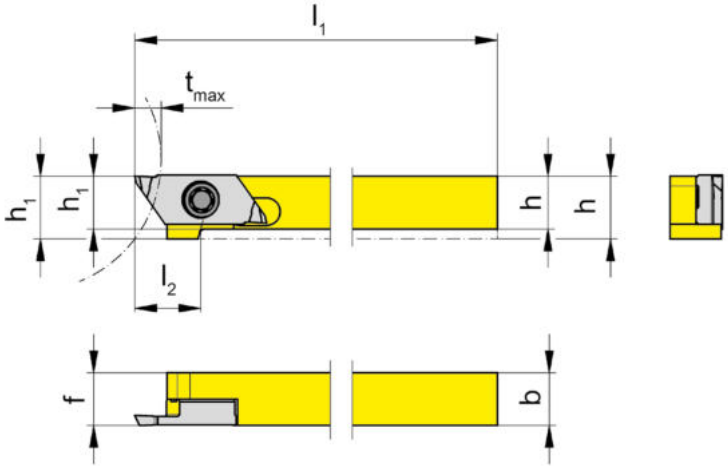

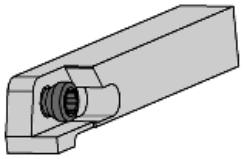

R = rechts wie gezeichnet
R = right hand version shown

L = links spiegelbildlich
L = left hand version

Bestellnummer Part number	h	b	l_1	l_2	h_1	f	t_{max}	HWS
RH274.0808.SF.S4	8	8	100	10	9,5	8	6	274040R
RH274.1010.SF.S4	10	10	100	-	10	10	6	274040R
RH274.1212.SF.S4	12	12	100	-	12	12	6	274040R

Bei Schaftabmessung 8 x 8 mm, Klemmhalter mit Absetzung am Kopf.
For shank dimension 8 x 8 mm toolholder with offsett at the head.

Ersatzteile
Spare Parts

Klemmhalter Toolholder	**Spannschraube** Clamping Screw	**TORX PLUS®-Schlüssel** TORX PLUS® Wrench
RH274...	**030.350P.0852**	**T15PQ**

Wendeschneidplatte
Indexable insert

S274...SF

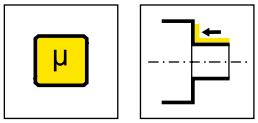

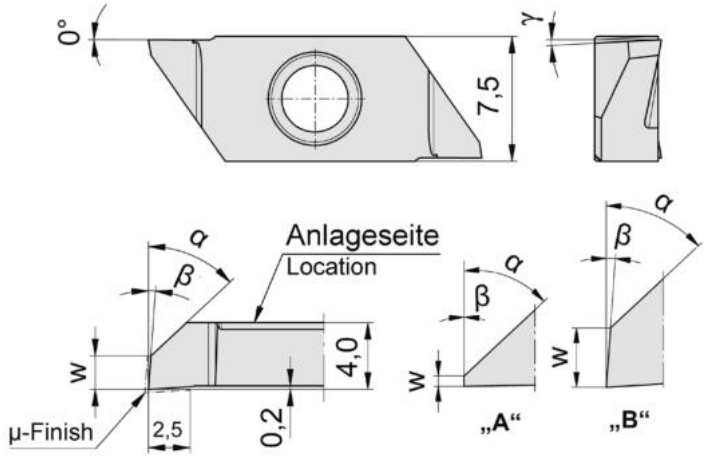

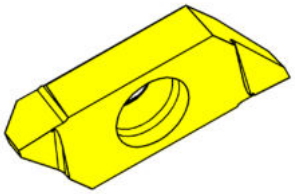

R = rechts wie gezeichnet
R = right hand version shown

L = links spiegelbildlich
L = left hand version

HM-Sorten
Carbide grades

▲ ab Lager
on stock

Δ 4 Wochen
4 weeks

Bestellnummer Part number	w	γ	α	Form	β	HIS		MG12	AC25	AC2P	ES15	ES1P
RS274.0547.04.SF	0,05	0°	47°	A	0°	274040R			Δ		▲	Δ
RS274.2047.03.SF	2	3°	47°	B	4°	274040R		Δ	Δ	Δ	▲	Δ
LS274.2047.03.SF	2	3°	47°	B	4°	274040L		Δ	Δ	Δ	Δ	Δ
							P	o	●	●	●	●
							M	-	o	o	o	o
							K	-	-	-	●	-
							N	-	-	-	-	-
							S	-	-	-	-	-
							H	-	-	-	-	-

L

Wendeschneidplatte
Indexable insert

S274...SF

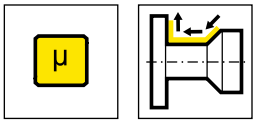

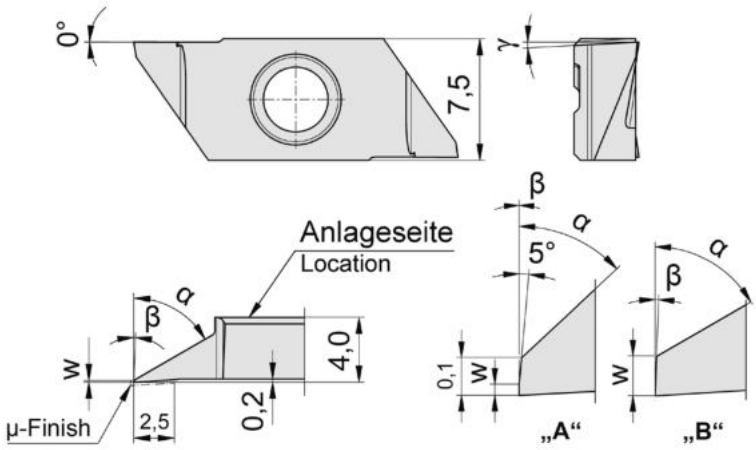

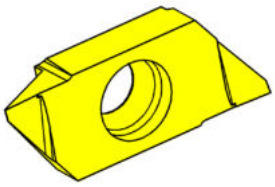

R = rechts wie gezeichnet
R = right hand version shown

L = links spiegelbildlich
L = left hand version

▲ ab Lager
on stock

Δ 4 Wochen
4 weeks

Bestellnummer Part number	w	γ	α	Form	ß	HIS	HM-Sorten Carbide grades MG12	AC25	AC2P	ES15	ES1P
RS274.0147.04.SF	0,03	0°	47°	A	0°	274040R		Δ	Δ	Δ	Δ
RS274.0160.03.SF	0,105	3°	60°	B	2°	274040R	Δ	Δ	Δ	Δ	Δ
LS274.0160.03.SF	0,105	3°	60°	B	2°	274040L		Δ	Δ	Δ	Δ
						P	o	●	●	●	●
						M	-	o	o	o	o
						K	-	-	-	●	-
						N	-	-	-	-	-
						S	-	-	-	-	-
						H	-	-	-	-	-

L

Wendeschneidplatte
Indexable insert

S274...SF

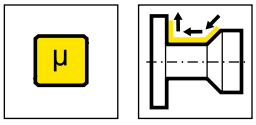

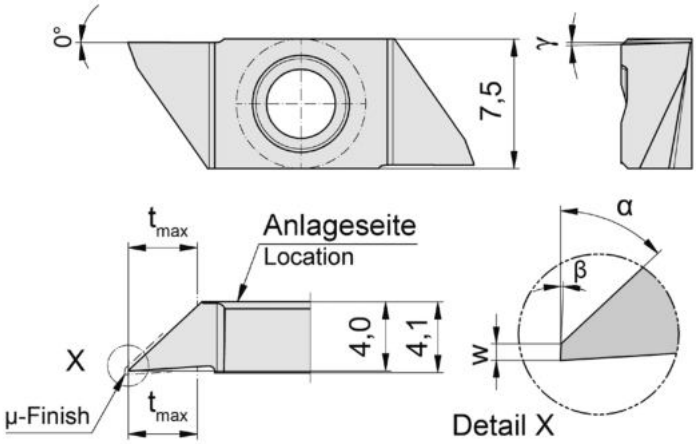

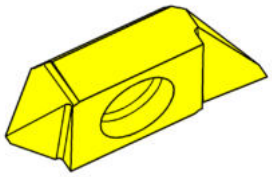

R = rechts wie gezeichnet
R = right hand version shown

HM-Sorten
Carbide grades

▲ ab Lager
on stock

Δ 4 Wochen
4 weeks

Bestellnummer Part number	w	t_{max}	γ	α	β	HIS		AC25	ES15	ES1P
RS274.0247.04.SF	0,025	4	1,5°	47°	2°	274040R		Δ	▲	Δ
							P	●	●	●
							M	o	o	o
							K	-	●	-
							N	-	-	-
							S	-	-	-
							H	-	-	-

L

Wendeschneidplatte
Indexable insert

S274

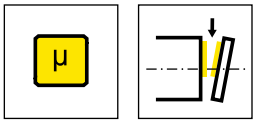

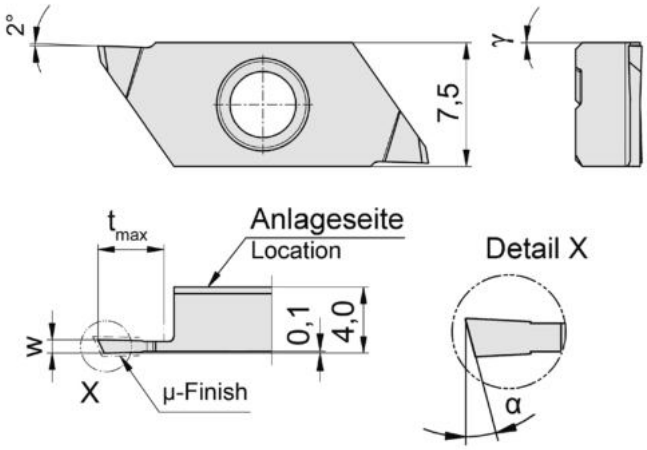

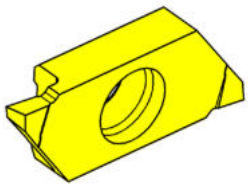

R = rechts wie gezeichnet
R = right hand version shown

L = links spiegelbildlich
L = left hand version

HM-Sorten
Carbide grades

▲ ab Lager
on stock

Δ 4 Wochen
4 weeks

Bestellnummer Part number	w	t_{max}	α	γ	HIS		MG12	AC25	AC2P	ES15	ES1P
RS274.2508.04.SF	0,8	4	25°	0°	274040R		Δ	Δ	Δ	Δ	Δ
RS274.2509.04.SF	0,9	4	25°	0°	274040R				Δ	Δ	Δ
RS274.2510.04.SF	1	4	25°	0°	274040R			Δ	Δ	▲	Δ
RS274.2510.06.SF	1	6	25°	0°	274040R			Δ	Δ	Δ	Δ
RS274.2512.06.SF	1,2	6	25°	0°	274040R			Δ	Δ	Δ	Δ
RS274.2515.06.SF	1,5	6	25°	0°	274040R			Δ	Δ	Δ	Δ
LS274.2508.04.SF	0,8	4	25°	0°	274040L		Δ			Δ	Δ
						P	o	●	●	●	●
						M	-	o	o	o	o
						K	-	-	-	●	-
						N	-	-	-	-	-
						S	-	-	-	-	-
						H	-	-	-	-	-

tmax 6 mm nur bei Werkstück-Ø ≤ 25 mm erreichbar.
tmax 6 mm can be reached only with workpiece Ø ≤ 25 mm.

L

Wendeschneidplatte
Indexable insert

S274

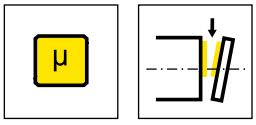

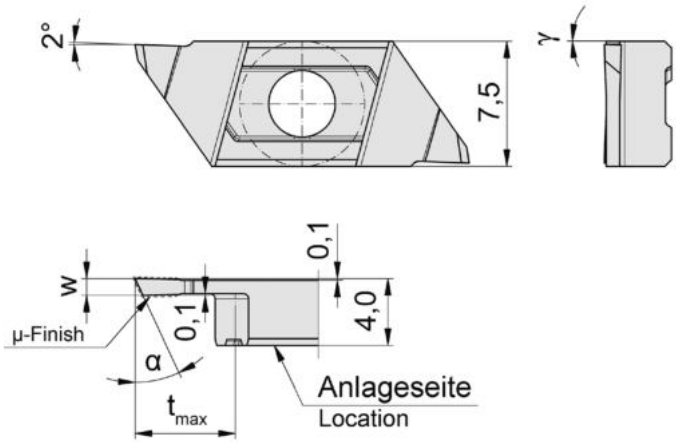

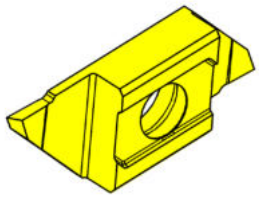

L = links wie gezeichnet
L = left hand version shown

HM-Sorten
Carbide grades

▲ ab Lager
on stock

Δ 4 Wochen
4 weeks

Bestellnummer Part number	w	t_{max}	α	γ	HIS		AC25	AC2P	ES15	ES1P
LS274.2508.04.SF.R	0,8	4	25°	0°	274040L		Δ	Δ	Δ	Δ
LS274.2509.04.SF.R	0,9	4	25°	0°	274040L		Δ	Δ	Δ	Δ
LS274.2510.06.SF.R	1	6	25°	0°	274040L		Δ	Δ	Δ	Δ
LS274.2512.06.SF.R	1,2	6	25°	0°	274040L		Δ		Δ	Δ
LS274.2515.06.SF.R	1,5	6	25°	0°	274040L		Δ	Δ	▲	Δ
						P	●	●	●	●
						M	o	o	o	o
						K	-	-	●	-
						N	-	-	-	-
						S	-	-	-	-
						H	-	-	-	-

tmax 6 mm nur bei Werkstück-Ø ≤ 25 mm erreichbar.
tmax 6 mm can be reached only with workpiece Ø ≤ 25 mm.

L

Wendeschneidplatte
Indexable insert

S274...SF

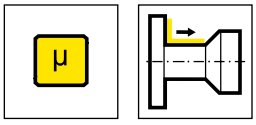

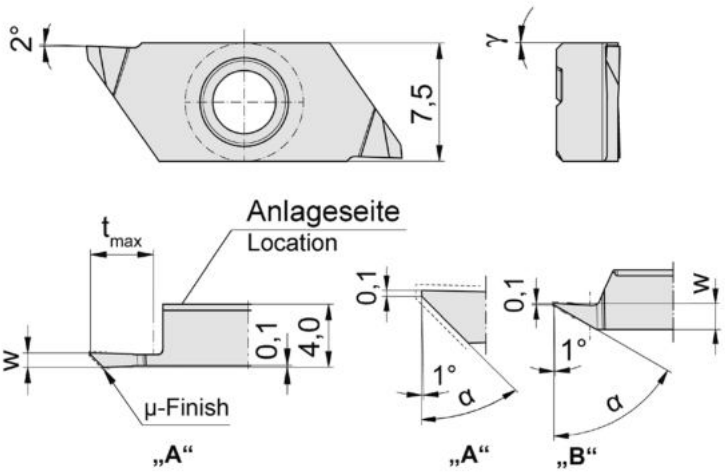

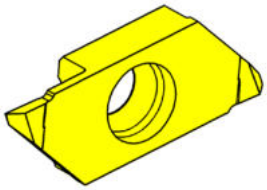

R = rechts wie gezeichnet
R = right hand version shown

L = links spiegelbildlich
L = left hand version

HM-Sorten
Carbide grades

▲ ab Lager
on stock

Δ 4 Wochen
4 weeks

Bestellnummer Part number	w	t_{max}	α	γ	Form	HIS	MG12	AC25	AC2P	ES15	ES1P
RS274.4508.04.SF	0,8	4	45°	0°	A	274040R		Δ	Δ	Δ	Δ
RS274.4509.04.SF	0,9	4	45°	0°	A	274040R	Δ	Δ	Δ	▲	Δ
RS274.4510.06.SF	1	6	45°	0°	A	274040R		Δ	Δ	▲	Δ
RS274.4512.06.SF	1,2	6	45°	0°	A	274040R		Δ		Δ	Δ
RS274.6015.02.SF	1,8	2,5	60°	0°	B	274040R		Δ	Δ	▲	Δ
RS274.7010.02.SF	1,2	2,5	70°	0°	B	274040R		Δ	Δ	Δ	Δ
LS274.4509.04.SF	0,9	4	45°	0°	A	274040L	Δ	Δ		Δ	Δ

	MG12	AC25	AC2P	ES15	ES1P
P	o	●	●	●	●
M	-	o	o	o	o
K	-	-	-	●	-
N	-	-	-	-	-
S	-	-	-	-	-
H	-	-	-	-	-

tmax 6 mm nur bei Werkstück-Ø ≤ 25 mm erreichbar.
tmax 6 mm can be reached only with workpiece Ø ≤ 25 mm.

L

Wendeschneidplatte
Indexable insert

S274...SF

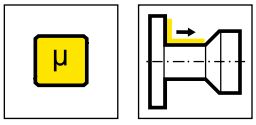

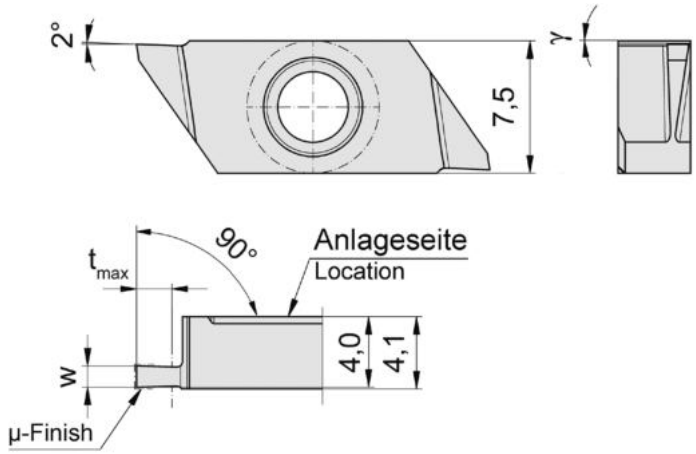

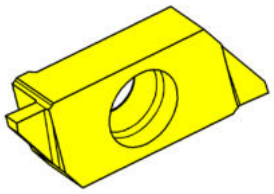

R = rechts wie gezeichnet
R = right hand version shown

HM-Sorten
Carbide grades

▲ ab Lager
on stock

Δ 4 Wochen
4 weeks

Bestellnummer Part number	w	t_{max}	γ	HIS		AC25	AC2P	ES15	ES1P
RS274.0005.01.SF	0,5	1	0°	274040R		Δ		▲	Δ
RS274.0010.02.SF	1	2	0°	274040R		Δ		▲	Δ
RS274.0012.02.SF	1,2	2	0°	274040R		Δ	Δ	Δ	Δ
RS274.0015.03.SF	1,5	3	0°	274040R		Δ		Δ	Δ
RS274.0020.03.SF	2	3	0°	274040R		Δ	Δ	Δ	Δ
					P	●	●	●	●
					M	o	o	o	o
					K	-	-	●	-
					N	-	-	-	-
					S	-	-	-	-
					H	-	-	-	-

L

S32T

Klemmhalter und Schneidplatten

Toolholder and Inserts

Geometrien und Vorschübe
Geometries and feed rates

Seite/Page
363

Klemmhalter
Toolholder
H32T

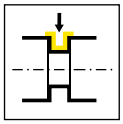

Seite/Page
364

Wendeschneidplatte
Indexable insert
S32T

.10

Seite/Page
365-366

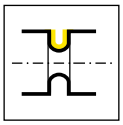

Seite/Page
367

Seite/Page
368

.P

Seite/Page
369

Geometrien und Vorschübe
Geometries and feed rates

Geometrie Geometry	Werkstoff Material	Vorschubbereich f [mm/U] Feed rate f [mm/rev]	Bearbeitung Machining
.10	P M K N S H	↓ 0,05-0,15	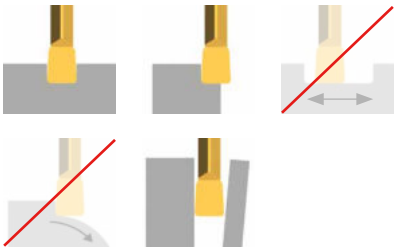
.P	P M K N S H	↓ 0,02-0,08 ↔ 0,02-0,04	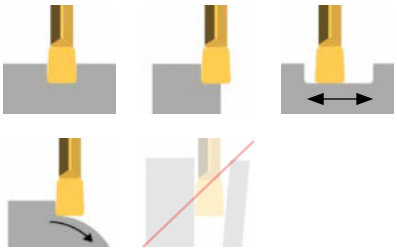

Klemmhalter
Toolholder

H32T

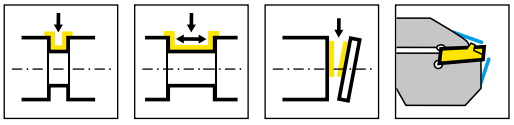

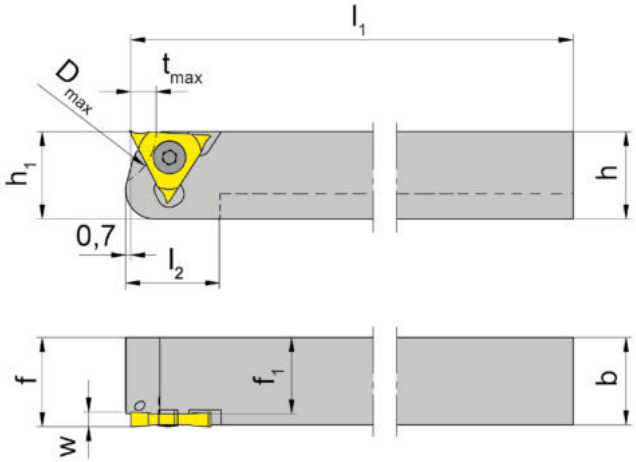

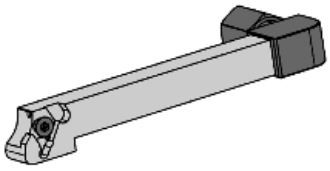

R = rechts wie gezeichnet
R = right hand version shown

L = links spiegelbildlich
L = left hand version

Bestellnummer Part number	h	b	l_1	l_2	h_1	f_1	f	D_{max}	t_{max}	HWS
RH32T.0808.6.10.IK	8	8	100	13	8	6,5	f_1+s_1	15,5	3,5	32T01N • 32T01R
RH32T.0808.6.20.IK	8	8	100	13	8	6	f_1+s_1	15,5	3,5	32T02N • 32T02R
RH32T.1010.6.10.IK	10	10	100	-	10	8,5	f_1+s_1	15,5	3,5	32T01N • 32T01R
RH32T.1010.6.20.IK	10	10	100	-	10	8	f_1+s_1	15,5	3,5	32T02N • 32T02R
RH32T.1212.6.10.IK	12	12	100	-	12	10,5	f_1+s_1	15,5	3,5	32T01N • 32T01R
RH32T.1212.6.20.IK	12	12	100	-	12	10	f_1+s_1	15,5	3,5	32T02N • 32T02R
RH32T.1616.6.10.IK	16	16	125	-	16	14,5	f_1+s_1	15,5	3,5	32T01N • 32T01R
RH32T.1616.6.20.IK	16	16	125	-	16	14	f_1+s_1	15,5	3,5	32T02N • 32T02R
LH32T.0808.6.10.IK	8	8	100	13	8	6,5	f_1+s_1	15,5	3,5	32T01N • 32T01L
LH32T.0808.6.20.IK	8	8	100	13	8	6	f_1+s_1	15,5	3,5	32T02N • 32T02L
LH32T.1010.6.10.IK	10	10	100	-	10	8,5	f_1+s_1	15,5	3,5	32T01N • 32T01L
LH32T.1010.6.20.IK	10	10	100	-	10	8	f_1+s_1	15,5	3,5	32T02N • 32T02L
LH32T.1212.6.10.IK	12	12	100	-	12	10,5	f_1+s_1	15,5	3,5	32T01N • 32T01L
LH32T.1212.6.20.IK	12	12	100	-	12	10	f_1+s_1	15,5	3,5	32T02N • 32T02L
LH32T.1616.6.10.IK	16	16	125	-	16	14,5	f_1+s_1	15,5	3,5	32T01N • 32T01L
LH32T.1616.6.20.IK	16	16	125	-	16	14	f_1+s_1	15,5	3,5	32T02N • 32T02L

w, s1 siehe WSP
w, s1 see indexable inserts

Bei Schaftabmessung 8 x 8 mm, Klemmhalter mit Absetzung am Kopf.
For shank dimension 8 x 8 mm toolholder with offsett at the head.

Ersatzteile
Spare Parts

Klemmhalter Toolholder	**Spannschraube** Clamping Screw	**TORX PLUS®-Schlüssel** TORX PLUS® Wrench	**Kühlmittelanschluss** Coolant supply	**Verschlussschraube** Screw Plug
R/LH32T.0808.6...	**030.2507.T7P**	**T7PL**		
R/LH32T....	**030.2507.T7P**	**T7PL**	**004.00.22**	
R/LH32T.1616.6...	**030.2507.T7P**	**T7PL**	**004.00.16**	**18.908**

Wendeschneidplatte
Indexable insert

S32T

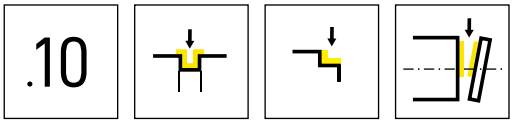

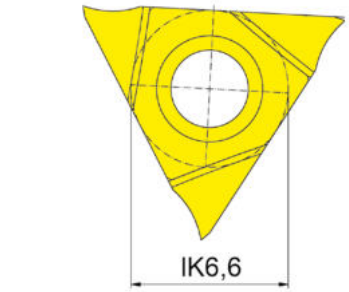

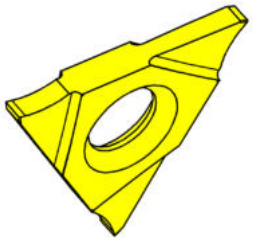

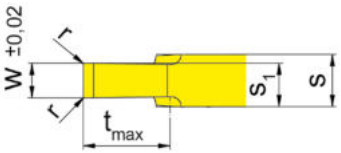

HM-Sorten
Carbide grades

▲ ab Lager
on stock

Δ 4 Wochen
4 weeks

Bestellnummer Part number	w	r	s	s_1	t_{max}	HIS		EG35	EG55
S32T.0050.00	0,5	0,05	1,5	1	1,5	32T01N		▲	
S32T.0070.00	0,7	0,05	1,5	1,1	2	32T01N		▲	
S32T.0080.00	0,8	0,05	1,5	1,15	2,5	32T01N		▲	
S32T.0100.00	1	0,05	1,5	1,25	2,5	32T01N			▲
S32T.0120.00	1,2	0,05	1,5	1,35	2,5	32T01N			▲
S32T.0150.00	1,5	0,05	1,5	1,5	2,5	32T01N			▲
S32T.0200.00	2	0,05	1,5	1,75	3,5	32T01N			▲
S32T.0250.00	2,5	0,05	2	2,25	3,5	32T02N			▲
							P	●	●
							M	●	o
							K	o	o
							N	-	-
							S	-	-
							H	-	-

.10

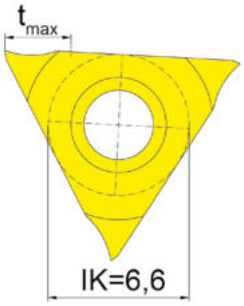

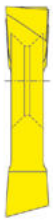

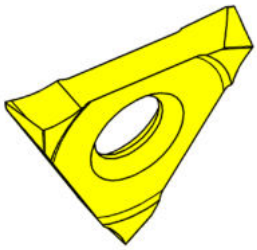

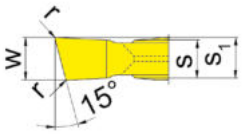

R = rechts wie gezeichnet
R = right hand version shown

L = links spiegelbildlich
L = left hand version

HM-Sorten
Carbide grades

▲ ab Lager
on stock

Δ 4 Wochen
4 weeks

Bestellnummer Part number	w	r	s	s_1	t_{max}	HIS		EG55
RS32T.1520.10	2	0,05	1,5	1,75	3,5	32T01N		▲
LS32T.1520.10	2	0,05	1,5	1,75	3,5	32T01N		▲
							P	●
							M	o
							K	o
							N	-
							S	-
							H	-

Wendeschneidplatte
Indexable insert

S32T

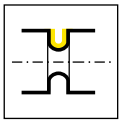

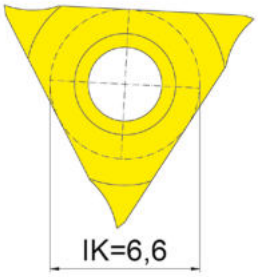

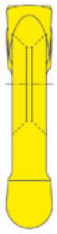

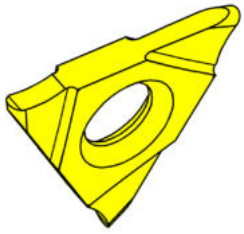

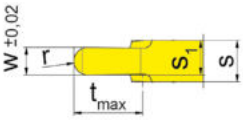

HM-Sorten
Carbide grades

▲ ab Lager
on stock

Δ 4 Wochen
4 weeks

Bestellnummer Part number	w	s	s_1	t_{max}	r	HIS		EG35	EG55
S32T.0050.25	0,5	1,5	1	1,5	0,25	32T01N		▲	
S32T.0100.50	1	1,5	1,25	2,5	0,5	32T01N			▲
S32T.0200.10	2	1,5	1,75	3,5	1	32T01N			▲
							P	●	●
							M	●	o
							K	o	o
							N	-	-
							S	-	-
							H	-	-

Wendeschneidplatte
Indexable insert

S32T

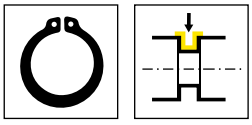

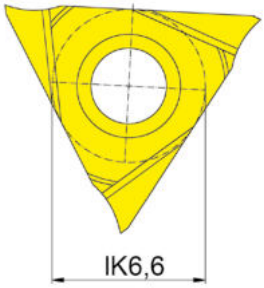

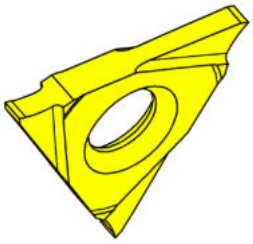

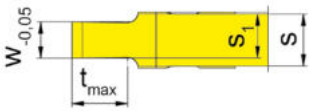

HM-Sorten
Carbide grades

▲ ab Lager
on stock

Δ 4 Wochen
4 weeks

Bestellnummer Part number	w	Nw	s	s_1	t_{max}	HIS		EG35	EG55
S32T.0034.01.00	0,41	0,34	1,5	0,94	0,6	32T01N		Δ	
S32T.0044.01.00	0,51	0,44	1,5	0,99	0,7	32T01N		Δ	
S32T.0050.01.00	0,57	0,5	1,5	1,02	0,7	32T01N		▲	
S32T.0060.01.00	0,67	0,6	1,5	1,07	0,8	32T01N		▲	
S32T.0070.01.00	0,77	0,7	1,5	1,12	1,1	32T01N		▲	
S32T.0080.01.00	0,87	0,8	1,5	1,17	1,2	32T01N		▲	
S32T.0090.01.00	0,97	0,9	1,5	1,22	1,4	32T01N		▲	
S32T.0100.01.00	1,07	1	1,5	1,27	1,6	32T01N			▲
S32T.0110.01.00	1,24	1,1	1,5	1,36	1,6	32T01N			▲
S32T.0130.01.00	1,44	1,3	1,5	1,46	2	32T01N			▲
S32T.0160.01.00	1,74	1,6	1,5	1,61	3	32T01N			▲
S32T.0185.01.00	1,99	1,85	1,5	1,73	3	32T01N			▲
S32T.0215.01.00	2,29	2,15	2	2,13	3	32T02N			▲
							P	●	●
							M	●	o
							K	o	o
							N	-	-
							S	-	-
							H	-	-

Wendeschneidplatte
Indexable insert

S32T

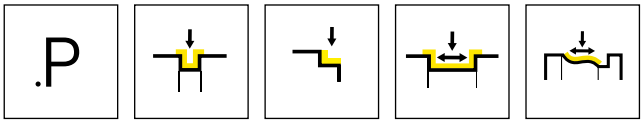

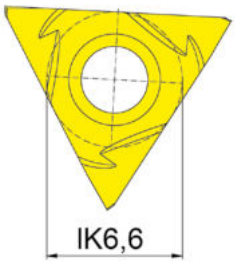

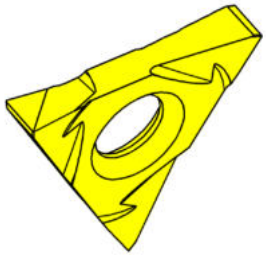

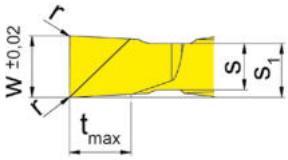

R = rechts wie gezeichnet
R = right hand version shown

L = links spiegelbildlich
L = left hand version

HM-Sorten
Carbide grades

▲ ab Lager
on stock

Δ 4 Wochen
4 weeks

Bestellnummer Part number	w	r	s	s_1	t_{max}	HIS		EG55
RS32T.0150.P0	1,5	0,05	1,5	1,7	2	32T01R		▲
RS32T.0200.P0	2	0,05	1,5	1,75	2	32T01R		▲
RS32T.0250.P0	2,5	0,1	2	2,25	2	32T02R		▲
LS32T.0150.P0	1,5	0,05	1,5	1,7	2	32T01L		▲
LS32T.0200.P0	2	0,05	1,5	1,75	2	32T01L		▲
LS32T.0250.P0	2,5	0,1	2	2,25	2	32T02L		▲
							P	●
							M	o
							K	o
							N	-
							S	-
							H	-

S34T

Klemmhalter und Schneidplatten

Stechbreite 2 - 5 mm

Toolholder and Inserts

Width of groove 2 - 5 mm

Einstechen und Abstechen
Grooving and Parting Off

Geometrien und Vorschübe
Geometries and feed rates

Seite/Page
373

Klemmhalter
Toolholder
H34T

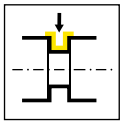

Seite/Page
374-376

Wendeschneidplatte
Indexable insert
S34T

.3

Seite/Page
377

.5

Seite/Page
378

.D

Seite/Page
379

.S

Seite/Page
380

Schneidplatte
Insert
S34T

.FB

Seite/Page
381

Geometrien und Vorschübe
Geometries and feed rates

Geometrie Geometry	Werkstoff Material	Vorschubbereich f [mm/U] Feed rate f [mm/rev]	Bearbeitung Machining
.3	P M K N S H	↓ 0,15-0,25 ↔ 0,15-0,40	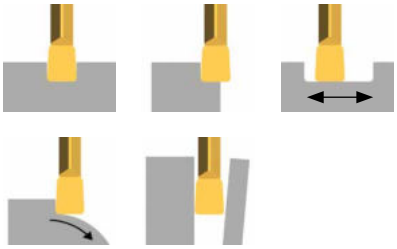
.5	P M K N S H	↓ 0,10-0,45 ↔ 0,15-0,60	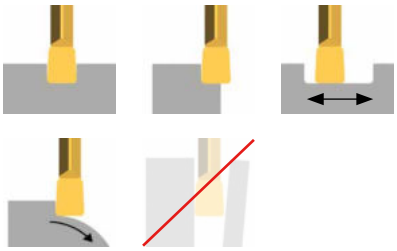
.D	P M K N S H	↓ 0,03-0,15 ↔ 0,05-0,20	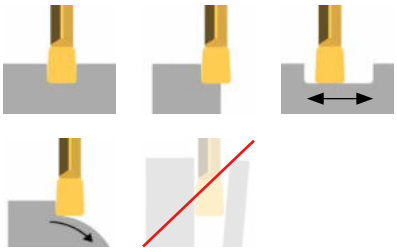
.S	P M K N S H	↓ 0,02-0,08	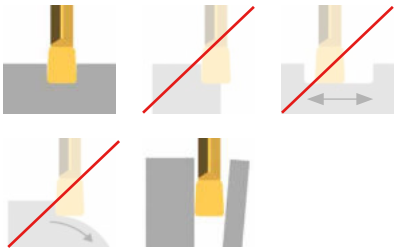
.FB	P M K N S H	↓ 0,02-0,10 ↔ 0,0015-0,07	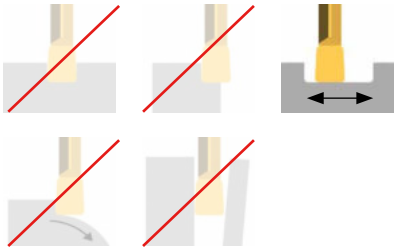

Klemmhalter
Toolholder

H34T

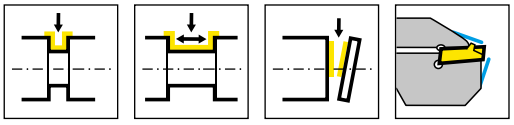

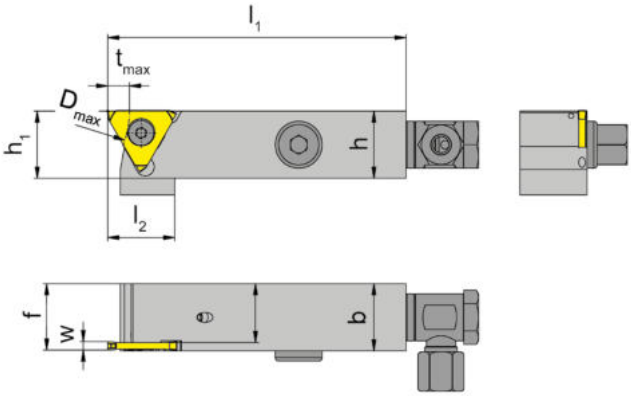

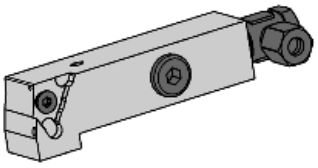

Bestellnummer Part number	h	b	l_1	l_2	h_1	f_1	f	D_{max}	t_{max}	HWS
RH34T.1212.6.00.IK	12	12	74	20	21	11,2	f_1+w-a_1	60	6,5	34T00R
RH34T.1616.6.00.IK	16	16	74	20	21	15,2	f_1+w-a_1	60	6,5	34T00R
RH34T.2020.4.00.IK	20	20	89	20	20	19,1	f_1+w-a_1	60	6,5	34T00R
RH34T.2020.6.00.IK	20	20	89	20	25	19,2	f_1+w-a_1	60	6,5	34T00R
LH34T.1212.6.00.IK	12	12	74	20	21	11,2	f_1+w-a_1	60	6,5	34T00L
LH34T.1616.6.00.IK	16	16	74	20	21	15,2	f_1+w-a_1	60	6,5	34T00L
LH34T.2020.4.00.IK	20	20	89	20	20	19,1	f_1+w-a_1	60	6,5	34T00L
LH34T.2020.6.00.IK	20	20	89	20	25	19,2	f_1+w-a_1	60	6,5	34T00L

Hinweis:
...6.00.IK = Kühlmittelzufuhr über Verschraubung
...4.00.IK = Kühlmittelzufuhr über Langloch VDI
Note:
...6.00.IK = Coolant through coolant supply
...4.00.IK = Coolant through slotted hole VDI

Ersatzteile
Spare Parts

	Kühlmittelanschluss Coolant supply	**Spannschraube** Clamping Screw	**TORX PLUS®-Schlüssel** TORX PLUS® Wrench	**Verschlussschraube** Screw Plug
R/LH34T.1212.6.00.IK	**004.00.22**	**030.4093.T15P**	**T15PQ**	
R/LH34T...	**004.00.16**	**030.4093.T15P**	**T15PQ**	**004.00.26**
R/LH34T.2020.4.00.IK		**030.4093.T15P**	**T15PQ**	

Klemmhalter
Toolholder

H34T

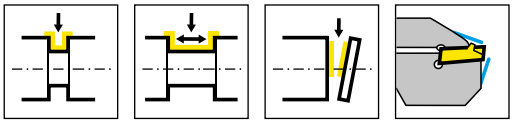

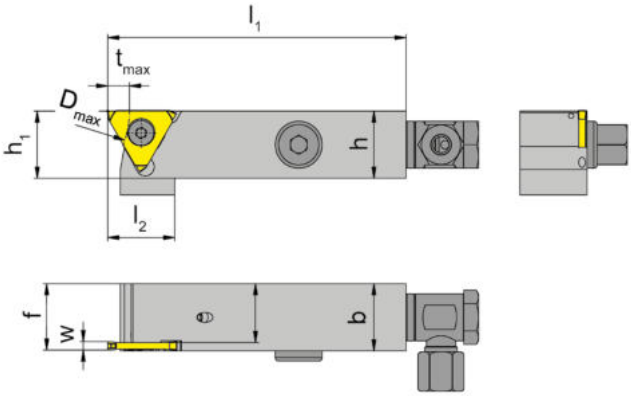

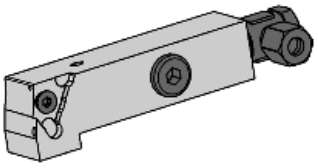

R = rechts wie gezeichnet
R = right hand version shown

L = links spiegelbildlich
L = left hand version

Bestellnummer Part number	h	b	l_1	l_2	h_1	f_1	f	D_{max}	t_{max}	HWS
RH34T.1212.6.10.IK	12	12	74	20	21	10,5	f_1+w-a_1	60	6,5	34T01N
RH34T.1212.6.20.IK	12	12	74	20	21	11,76	f_1+w-a_1	60	6,5	34T02N
RH34T.1212.6.30.IK	12	12	74	19	21	12,26	f_1+w-a_1	60	6,5	34T03N
RH34T.1616.6.10.IK	16	16	74	20	21	14,5	f_1+w-a_1	60	6,5	34T01N
RH34T.1616.6.20.IK	16	16	74	20	21	13,5	f_1+w-a_1	60	6,5	34T02N
RH34T.1616.6.30.IK	16	16	74	19	21	12,5	f_1+w-a_1	60	6,5	34T03N
RH34T.1616.6.40.IK	16	16	74	19	21	11,5	f_1+w-a_1	60	6,5	34T04N
RH34T.2020.6.10.IK	20	20	89	20	25	18,5	f_1+w-a_1	60	6,5	34T01N
RH34T.2020.6.20.IK	20	20	89	20	25	17,5	f_1+w-a_1	60	6,5	34T02N
RH34T.2020.6.30.IK	20	20	89	19	25	16,5	f_1+w-a_1	60	6,5	34T03N
RH34T.2020.6.40.IK	20	20	89	19	25	15,5	f_1+w-a_1	60	6,5	34T04N
LH34T.1212.6.10.IK	12	12	74	20	21	10,5	f_1+w-a_1	60	6,5	34T01N
LH34T.1212.6.20.IK	12	12	74	20	21	11,76	f_1+w-a_1	60	6,5	34T02N
LH34T.1212.6.30.IK	12	12	74	19	21	12,26	f_1+w-a_1	60	6,5	34T03N
LH34T.1616.6.10.IK	16	16	74	20	21	14,5	f_1+w-a_1	60	6,5	34T01N
LH34T.1616.6.20.IK	16	16	74	20	21	13,5	f_1+w-a_1	60	6,5	34T02N
LH34T.1616.6.30.IK	16	16	74	19	21	12,5	f_1+w-a_1	60	6,5	34T03N
LH34T.1616.6.40.IK	16	16	74	19	21	11,5	f_1+w-a_1	60	6,5	34T04N
LH34T.2020.6.10.IK	20	20	89	20	25	18,5	f_1+w-a_1	60	6,5	34T01N
LH34T.2020.6.20.IK	20	20	89	20	25	17,5	f_1+w-a_1	60	6,5	34T02N
LH34T.2020.6.30.IK	20	20	89	19	25	16,5	f_1+w-a_1	60	6,5	34T03N
LH34T.2020.6.40.IK	20	20	89	19	25	15,5	f_1+w-a_1	60	6,5	34T04N

w siehe WSP
w see indexable inserts

Ersatzteile
Spare Parts

Klemmhalter Toolholder	**Kühlmittelanschluss** Coolant supply	**Spannschraube** Clamping Screw	**TORX PLUS®-Schlüssel** TORX PLUS® Wrench	**Verschlussschraube** Screw Plug
R/LH34T.1212.6.10.IK	**004.00.61**	**030.4093.T15P**	**T15PQ**	
R/LH34T.1212.6.20.IK	**004.00.61**	**030.4010.T15P**	**T15PQ**	
R/LH34T.1212.6.30.IK	**004.00.61**	**030.5012.T15P**	**T15PQ**	
R/LH34T...10/...20.IK	**004.00.16**	**030.4093.T15P**	**T15PQ**	**004.00.26**
R/LH34T.1616.6.20.IK	**004.00.16**	**030.4010.T15P**	**T15PQ**	**004.00.26**
R/LH34T...30/...40.IK	**004.00.16**	**030.5012.T15P**	**T15PQ**	**004.00.26**

Klemmhalter
Toolholder

H34T

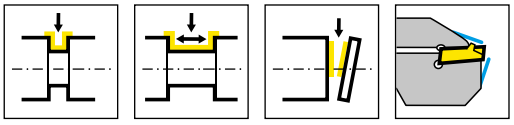

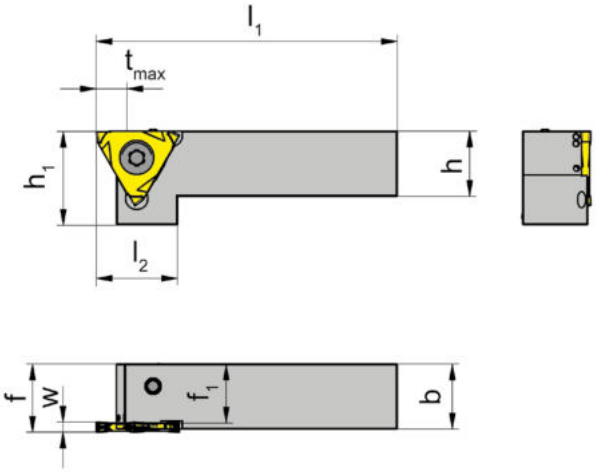

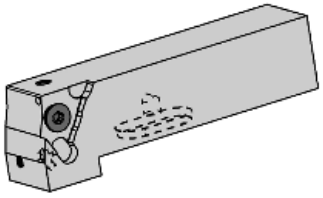

R = rechts wie gezeichnet
R = right hand version shown

L = links spiegelbildlich
L = left hand version

Bestellnummer Part number	h	b	l_1	l_2	h_1	f_1	f	D_{max}	t_{max}	HWS
RH34T.1616.4.10.IK	16	16	74	20	21	14,5	f_1+w-a_1	60	6,5	34T01N
RH34T.1616.4.20.IK	16	16	74	20	21	13,5	f_1+w-a_1	60	6,5	34T02N
RH34T.2020.4.00.IK	20	20	89	20	20	19,1	f_1+w-a_1	60	6,5	34T00R
RH34T.2020.4.10.IK	20	20	89	20	25	18,5	f_1+w-a_1	60	6,5	34T01N
RH34T.2020.4.20.IK	20	20	89	20	25	17,5	f_1+w-a_1	60	6,5	34T02N
RH34T.2020.4.30.IK	20	20	89	21	25	16,5	f_1+w-a_1	60	6,5	34T03N
RH34T.2020.4.40.IK	20	20	89	21	25	15,5	f_1+w-a_1	60	6,5	34T04N
RH34T.2525.4.10.IK	25	25	99	20	30	23,5	f_1+w-a_1	60	6,5	34T01N
RH34T.2525.4.20.IK	25	25	99	20	30	22,5	f_1+w-a_1	60	6,5	34T02N
RH34T.2525.4.30.IK	25	25	99	21	30	21,5	f_1+w-a_1	60	6,5	34T03N
RH34T.2525.4.40.IK	25	25	99	21	30	20,5	f_1+w-a_1	60	6,5	34T04N
LH34T.1616.4.10.IK	16	16	74	20	21	14,5	f_1+w-a_1	60	6,5	34T01N
LH34T.1616.4.20.IK	16	16	74	20	21	13,5	f_1+w-a_1	60	6,5	34T02N
LH34T.2020.4.00.IK	20	20	89	20	20	19,1	f_1+w-a_1	60	6,5	34T00L
LH34T.2020.4.10.IK	20	20	89	20	25	18,5	f_1+w-a_1	60	6,5	34T01N
LH34T.2020.4.20.IK	20	20	89	20	25	17,5	f_1+w-a_1	60	6,5	34T02N
LH34T.2020.4.30.IK	20	20	89	21	25	16,5	f_1+w-a_1	60	6,5	34T03N
LH34T.2020.4.40.IK	20	20	89	21	25	15,5	f_1+w-a_1	60	6,5	34T04N
LH34T.2525.4.10.IK	25	25	99	20	30	23,5	f_1+w-a_1	60	6,5	34T01N
LH34T.2525.4.20.IK	25	25	99	20	30	22,5	f_1+w-a_1	60	6,5	34T02N
LH34T.2525.4.30.IK	25	25	99	21	30	21,5	f_1+w-a_1	60	6,5	34T03N
LH34T.2525.4.40.IK	25	25	99	21	30	20,5	f_1+w-a_1	60	6,5	34T04N

w siehe WSP
w see indexable inserts

Ersatzteile
Spare Parts

Klemmhalter Toolholder	**Spannschraube** Clamping Screw	**TORX PLUS®-Schlüssel** TORX PLUS® Wrench
R/LH34T...	**030.4093.T15P**	**T15PQ**
R/LH34T...20.IK	**030.4010.T15P**	**T15PQ**
R/LH34T....30.IK	**030.5012.T15P**	**T15PQ**
R/LH34T...40.IK	**030.5012.T15P**	**T20PQ**

Wendeschneidplatte
Indexable insert

S34T

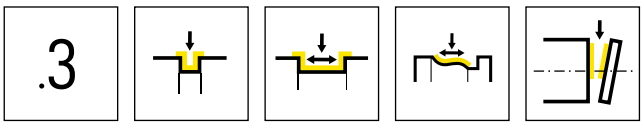

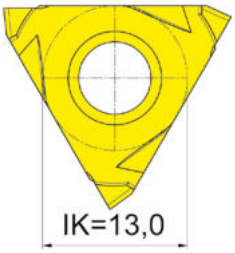

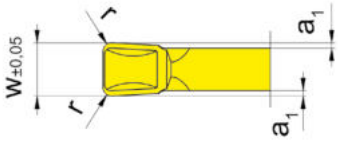

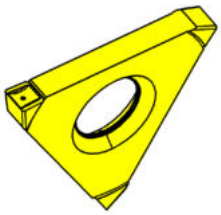

HM-Sorten
Carbide grades

▲ ab Lager
on stock

Δ 4 Wochen
4 weeks

Bestellnummer Part number	w	r	a_1	HIS		AS45	EG55
S34T.0200.32	2	0,2	0,25	34T01N		▲	▲
S34T.0200.34	2	0,4	0,25	34T01N		▲	▲
S34T.0250.32	2,5	0,2	0,25	34T02N		Δ	▲
S34T.0250.34	2,5	0,4	0,25	34T02N		Δ	▲
S34T.0300.32	3	0,2	0,25	34T02N		Δ	▲
S34T.0300.34	3	0,4	0,25	34T02N		Δ	▲
S34T.0400.32	4	0,2	0,25	34T03N		▲	▲
S34T.0500.34	5	0,4	0,25	34T04N			▲
					P	●	●
					M	●	o
					K	●	o
					N	o	-
					S	●	-
					H	-	-

Wendeschneidplatte
Indexable insert

S34T

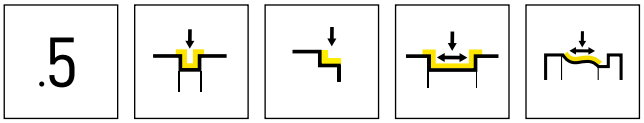

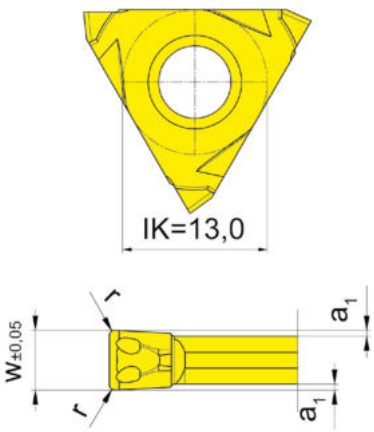

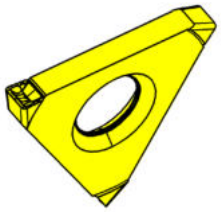

HM-Sorten
Carbide grades

▲ ab Lager
on stock

Δ 4 Wochen
4 weeks

Bestellnummer Part number	w	r	a_1	HIS		AS45	EG55
S34T.0250.52	2,5	0,2	0,25	34T02N		▲	
S34T.0250.54	2,5	0,4	0,25	34T02N		▲	▲
S34T.0300.52	3	0,2	0,25	34T02N		Δ	▲
S34T.0300.54	3	0,4	0,25	34T02N		Δ	▲
S34T.0400.52	4	0,2	0,25	34T03N		▲	
S34T.0400.54	4	0,4	0,25	34T03N		▲	▲
S34T.0500.54	5	0,4	0,25	34T04N			
					P	●	●
					M	●	o
					K	●	o
					N	o	-
					S	●	-
					H	-	-

Wendeschneidplatte
Indexable insert

S34T

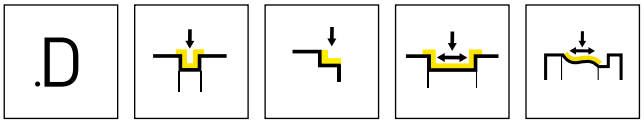

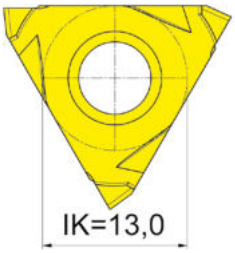

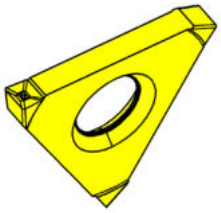

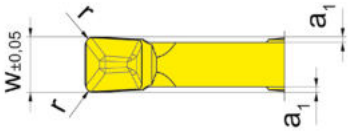

HM-Sorten
Carbide grades

▲ ab Lager
on stock

Δ 4 Wochen
4 weeks

Bestellnummer Part number	w	r	a_1	HIS		AS45	EG55
S34T.0200.D2	2	0,2	0,25	34T01N		▲	▲
S34T.0200.D4	2	0,4	0,25	34T01N		Δ	Δ
S34T.0250.D2	2,5	0,2	0,25	34T02N		Δ	
S34T.0250.D4	2,5	0,4	0,25	34T02N		▲	▲
S34T.0300.D2	3	0,2	0,25	34T02N		Δ	▲
S34T.0300.D4	3	0,4	0,25	34T02N		Δ	
					P	●	●
					M	●	o
					K	●	o
					N	o	-
					S	●	-
					H	-	-

Wendeschneidplatte
Indexable insert

S34T

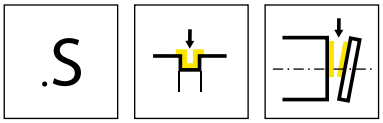

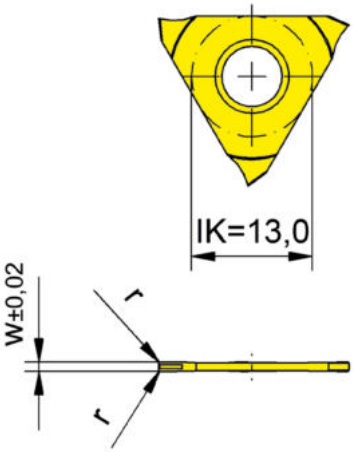

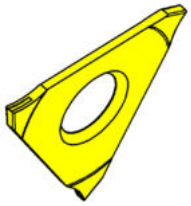

R = rechts wie gezeichnet
R = right hand version shown

L = links spiegelbildlich
L = left hand version

▲ ab Lager
on stock

Δ 4 Wochen
4 weeks

HM-Sorten
Carbide grades

Bestellnummer Part number	w	r	HIS	IG35
RS34T.0100.3S	1,03	0,15	34T00R	▲
LS34T.0100.3S	1,03	0,15	34T00L	▲

P	-
M	●
K	-
N	-
S	●
H	-

Schneidplatte
Insert

S34T

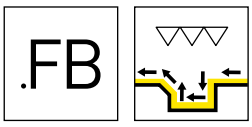

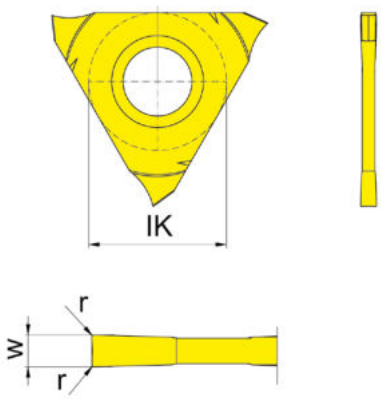

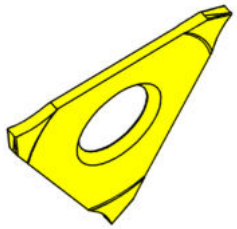

R = rechts wie gezeichnet
R = right hand version shown

L = links spiegelbildlich
L = left hand version

▲ ab Lager
on stock

HM-Sorten
Carbide grades

Δ 4 Wochen
4 weeks

Bestellnummer Part number	w	r	HIS		EG35
RS34T.FB10.01	1	0,1	34T00R		▲
RS34T.FB15.01	1,5	0,1	34T00R		▲
LS34T.FB10.01	1	0,1	34T00L		▲
LS34T.FB15.01	1,5	0,1	34T00L		▲
				P	●
				M	●
				K	o
				N	-
				S	-
				H	-

Berechnung der kleinstmöglichen Nutbreite w_x
Calculation of the smallest possible width of groove w_x

Beispiel RS34T.FB10.01
Example

w_x = 2 x Schneidbreite/Width of insert w - 2 x Eckenradius Schneidplatte/Corner radius insert r

w_x = 2 x 1 mm - 2 x 0,1 mm

w_x = 1,8 mm

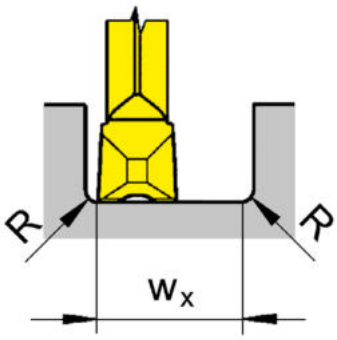

Bearbeitungsablauf
Processing flow

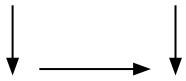

312

Klemmhalter und Schneidplatten

Stechbreite 0,5 - 6,3 mm

Toolholder and Inserts

Width of groove 0,5 - 6,3 mm

Geometrien und Vorschübe
Geometries and feed rates

Seite/Page 385-386

Klemmhalter
Toolholder
360/361/368/369
390/391/309/340

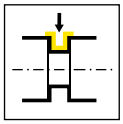

Seite/Page 387-392, 395-396, 400-401

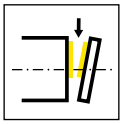

Seite/Page 393-394

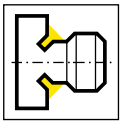

Seite/Page 402

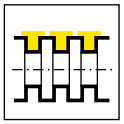

Seite/Page 403-404

Einbauhalter Graf
Cartridge Graf
64/65/99

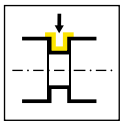

Seite/Page 397-398

Einstellbare Halter
Adjustable holder
N67/N68

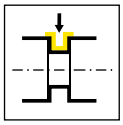

Seite/Page 399

Grundhalter
Basic toolholder
330

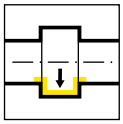

Seite/Page 405

Wendeschneidplatte
Indexable insert
S312/312

Seite/Page 406

Seite/Page 407

Seite/Page 408

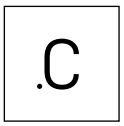

Seite/Page 409,426

Seite/Page 410-414

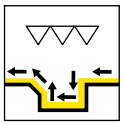

Seite/Page 415

Seite/Page 416

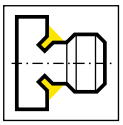

Seite/Page 417-418

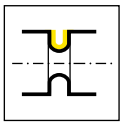

Seite/Page 419

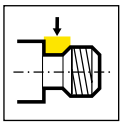

Seite/Page 420-421

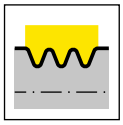

Seite/Page 422

Seite/Page 423-424

Seite/Page 425

Geometrien und Vorschübe
Geometries and feed rates

Geometrie Geometry	Werkstoff Material	Vorschubbereich f [mm/U] Feed rate f [mm/rev]	Bearbeitung Machining
.F	P M K N S H	↓ 0,03-0,15	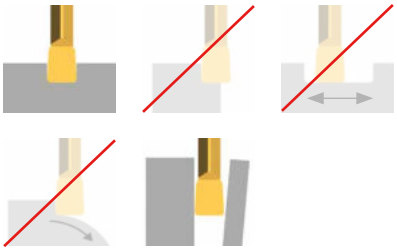
.5	P M K N S H	↓ 0,10-0,45 ↔ 0,15-0,60	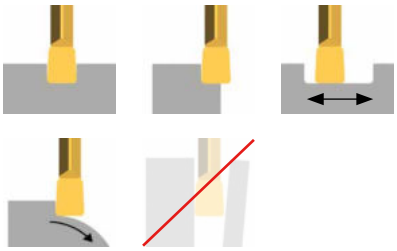
.D	P M K N S H	↓ 0,03-0,15 ↔ 0,05-0,20	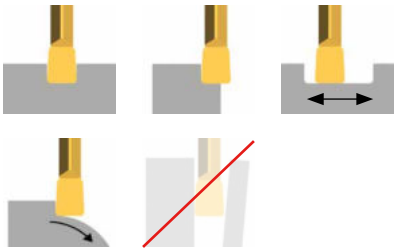
.C	P M K N S H	↓ 0,02-0,10	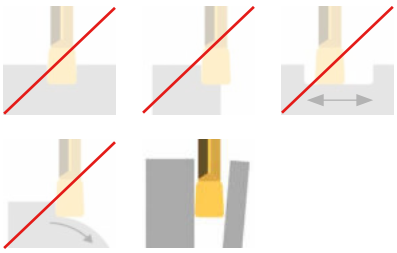
.P	P M K N S H	↓ 0,02-0,08 ↔ 0,02-0,04	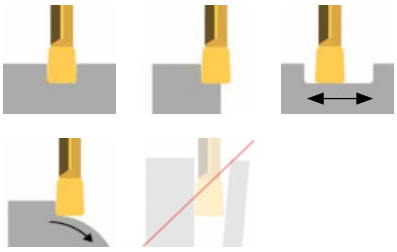

Geometrien und Vorschübe
Geometries and feed rates

Geometrie Geometry	Werkstoff Material	Vorschubbereich f [mm/U] Feed rate f [mm/rev]	Bearbeitung Machining
.00	P M K N S H	0,02-0,12	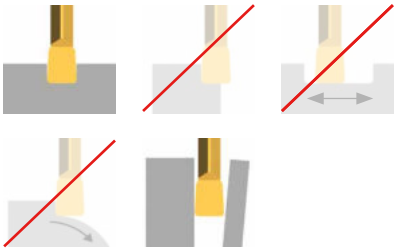
.M	P M K N S H	0,02-0,12	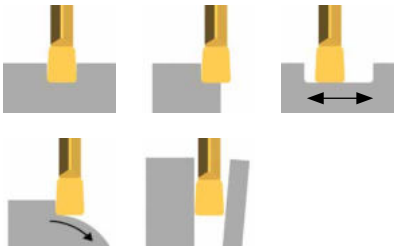

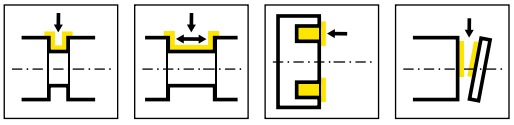

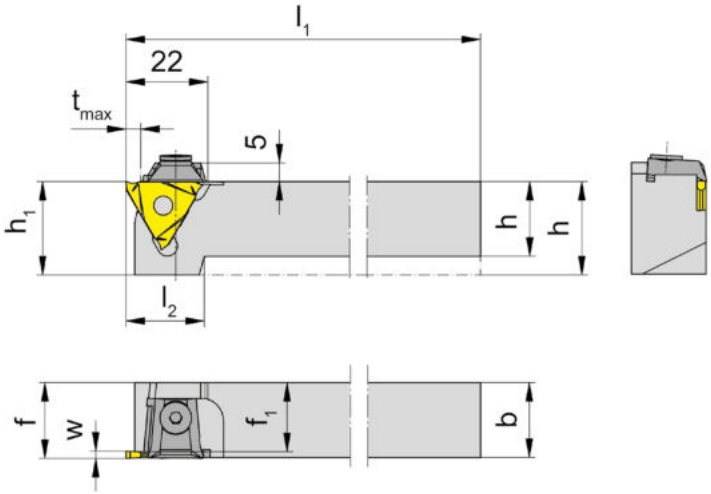

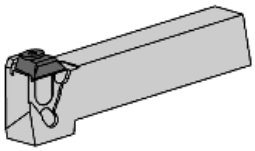

R = rechts wie gezeichnet
R = right hand version shown

L = links spiegelbildlich
L = left hand version

Bestellnummer Part number	h	b	l_1	l_2	h_1	f_1	f	t_{max}	HWS
R360.1212.01	12	12	100	24	25	10,5	f_1+w-a_1	4	31201N • 31201R • 31201L • 31208N • 31211N
R360.1212.02	12	12	100	24	25	9,5	f_1+w-a_1	6	31202N • 31202R • 31202L
R360.1616.01	16	16	125	22	25	14,5	f_1+w-a_1	4	31201N • 31201R • 31201L • 31208N • 31211N
R360.1616.02	16	16	125	22	25	13,5	f_1+w-a_1	6	31202N • 31202R • 31202L
R360.2020.01	20	20	125	21	25	18,5	f_1+w-a_1	4	31201N • 31201R • 31201L • 31208N • 31211N
R360.2020.02	20	20	125	21	25	17,5	f_1+w-a_1	6	31202N • 31202R • 31202L
R360.2525.01	25	25	150	-	25	23,5	f_1+w-a_1	4	31201N • 31201R • 31201L • 31208N • 31211N
R360.2525.02	25	25	150	-	25	22,5	f_1+w-a_1	6	31202N • 31202R • 31202L
R360.3232.01	32	32	170	-	32	30,5	f_1+w-a_1	4	31201N • 31201R • 31201L • 31208N • 31211N
R360.3232.02	32	32	170	-	32	29,5	f_1+w-a_1	6	31202N • 31202R • 31202L
L360.1212.01	12	12	100	24	25	10,5	f_1+w-a_1	4	31201N • 31201R • 31201L • 31208N • 31211N
L360.1212.02	12	12	100	24	25	9,5	f_1+w-a_1	6	31202N • 31202R • 31202L
L360.1616.01	16	16	125	22	25	14,5	f_1+w-a_1	4	31201N • 31201R • 31201L • 31208N • 31211N
L360.1616.02	16	16	125	22	25	13,5	f_1+w-a_1	6	31202N • 31202R • 31202L
L360.2020.01	20	20	125	21	25	18,5	f_1+w-a_1	4	31201N • 31201R • 31201L • 31208N • 31211N
L360.2020.02	20	20	125	21	25	17,5	f_1+w-a_1	6	31202N • 31202R • 31202L
L360.2525.01	25	25	150	-	25	23,5	f_1+w-a_1	4	31201N • 31201R • 31201L • 31208N • 31211N
L360.2525.02	25	25	150	-	25	22,5	f_1+w-a_1	6	31202N • 31202R • 31202L
L360.3232.01	32	32	170	-	32	30,5	f_1+w-a_1	4	31201N • 31201R • 31201L • 31208N • 31211N
L360.3232.02	32	32	170	-	32	29,5	f_1+w-a_1	6	31202N • 31202R • 31202L

w, a1 siehe WSP
w, a1 see indexable inserts

tmax nur bei Werkstück-Ø ≤ 40 mm erreichbar.
tmax can be reached only with workpiece Ø ≤ 40 mm

Ersatzteile
Spare Parts

Klemmhalter Toolholder	**Spannelement** Clamping element
R/L360.1...	**11.3**
R/L360...	**16.4**

Klemmhalter
Toolholder

360

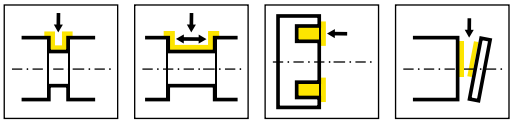

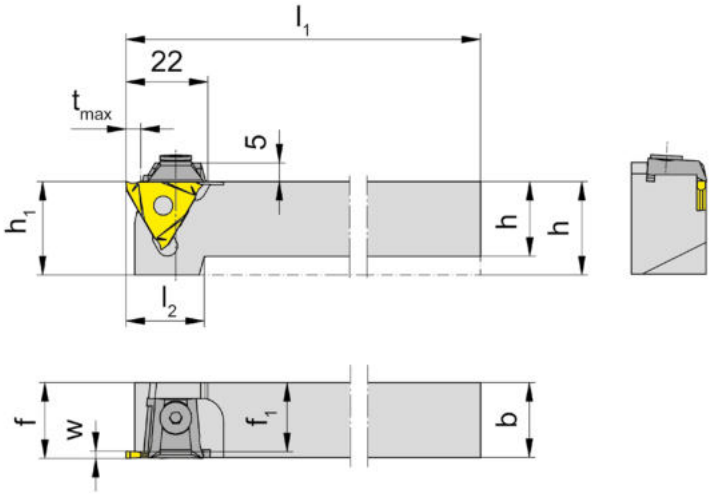

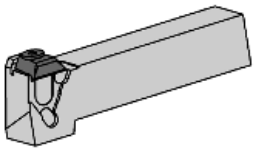

R = rechts wie gezeichnet
R = right hand version shown

L = links spiegelbildlich
L = left hand version

Bestellnummer Part number	h	b	l_1	l_2	h_1	f_1	f	t_{max}	HWS
R360.1212.03	12	12	100	24	25	8,5	f_1+w-a_1	6	31203N • 31203R • 31203L
R360.1616.04	16	16	125	22	25	10,8	f_1+w-a_1	6	31204N • 31204R • 31204L
R360.1616.03	16	16	125	22	25	12,5	f_1+w-a_1	6	31203N • 31203R • 31203L
R360.2020.04	20	20	125	21	25	14,8	f_1+w-a_1	6	31204N • 31204R • 31204L
R360.2020.03	20	20	125	21	25	16,5	f_1+w-a_1	6	31203N • 31203R • 31203L
R360.2525.04	25	25	150	-	25	19,8	f_1+w-a_1	6	31204N • 31204R • 31204L
R360.2525.03	25	25	150	-	25	21,5	f_1+w-a_1	6	31203N • 31203R • 31203L
R360.3232.04	32	32	170	-	32	26,8	f_1+w-a_1	6	31204N • 31204R • 31204L
R360.3232.03	32	32	170	-	32	28,5	f_1+w-a_1	6	31203N • 31203R • 31203L
L360.1212.03	12	12	100	24	25	8,5	f_1+w-a_1	6	31203N • 31203R • 31203L
L360.1616.04	16	16	125	22	25	10,8	f_1+w-a_1	6	31204N • 31204R • 31204L
L360.1616.03	16	16	125	22	25	12,5	f_1+w-a_1	6	31203N • 31203R • 31203L
L360.2020.04	20	20	125	21	25	14,8	f_1+w-a_1	6	31204N • 31204R • 31204L
L360.2020.03	20	20	125	21	25	16,5	f_1+w-a_1	6	31203N • 31203R • 31203L
L360.2525.04	25	25	150	-	25	19,8	f_1+w-a_1	6	31204N • 31204R • 31204L
L360.2525.03	25	25	150	-	25	21,5	f_1+w-a_1	6	31203N • 31203R • 31203L
L360.3232.04	32	32	170	-	32	26,8	f_1+w-a_1	6	31204N • 31204R • 31204L
L360.3232.03	32	32	170	-	32	28,5	f_1+w-a_1	6	31203N • 31203R • 31203L

w, a1 siehe WSP
w, a1 see indexable inserts

tmax nur bei Werkstück-Ø ≤ 40 mm erreichbar.
tmax can be reached only with workpiece Ø ≤ 40 mm

Ersatzteile
Spare Parts

Klemmhalter Toolholder	**Spannelement** Clamping element
R/L360.1212.03/...1616.03	**11.3**
R/L360.1616.04	**13.4**
R/L360...	**16.4**

Klemmhalter
Toolholder

360

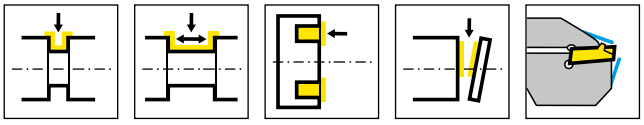

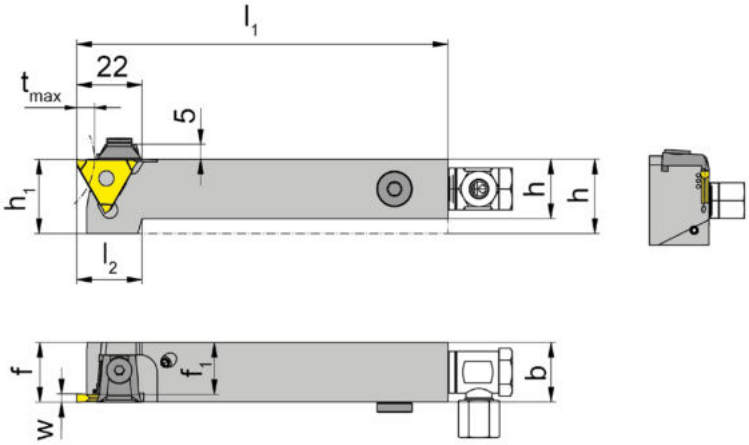

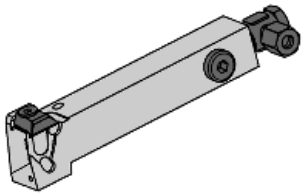

R = rechts wie gezeichnet
R = right hand version shown

L = links spiegelbildlich
L = left hand version

Bestellnummer Part number	h	b	l_1	l_2	h_1	f_1	f	t_{max}	HWS
R360.1212.01.IK	12	12	100	24	25	10,5	f_1+w-a_1	4	31201N • 31201R • 31201L • 31208N • 31211N
R360.1616.01.IK	16	16	125	22	25	14,5	f_1+w-a_1	4	31201N • 31201R • 31201L • 31208N • 31211N
R360.2020.01.IK	20	20	125	21	25	18,5	f_1+w-a_1	4	31201N • 31201R • 31201L • 31208N • 31211N
R360.2525.01.IK	25	25	150	-	25	23,5	f_1+w-a_1	4	31201N • 31201R • 31201L • 31208N • 31211N
R360.1212.02.IK	12	12	100	24	25	9,5	f_1+w-a_1	6	31202N • 31202R • 31202L
R360.1616.02.IK	16	16	125	22	25	13,5	f_1+w-a_1	6	31202N • 31202R • 31202L
R360.2020.02.IK	20	20	125	21	25	17,5	f_1+w-a_1	6	31202N • 31202R • 31202L
R360.2525.02.IK	25	25	150	-	25	22,5	f_1+w-a_1	6	31202N • 31202R • 31202L
L360.1212.01.IK	12	12	100	24	25	10,5	f_1+w-a_1	4	31201N • 31201R • 31201L • 31208N • 31211N
L360.1616.01.IK	16	16	125	22	25	14,5	f_1+w-a_1	4	31201N • 31201R • 31201L • 31208N • 31211N
L360.2020.01.IK	20	20	125	21	25	18,5	f_1+w-a_1	4	31201N • 31201R • 31201L • 31208N • 31211N
L360.2525.01.IK	25	25	150	-	25	23,5	f_1+w-a_1	4	31201N • 31201R • 31201L • 31208N • 31211N
L360.1212.02.IK	12	12	100	24	25	9,5	f_1+w-a_1	6	31202N • 31202R • 31202L
L360.1616.02.IK	16	16	125	22	25	13,5	f_1+w-a_1	6	31202N • 31202R • 31202L
L360.2020.02.IK	20	20	125	21	25	17,5	f_1+w-a_1	6	31202N • 31202R • 31202L
L360.2525.02.IK	25	25	150	-	25	22,5	f_1+w-a_1	6	31202N • 31202R • 31202L

w, a1 siehe WSP
w, a1 see indexable inserts

tmax nur bei Werkstück-Ø ≤ 40 mm erreichbar.
tmax can be reached only with workpiece Ø ≤ 40 mm

Ersatzteile
Spare Parts

Klemmhalter Toolholder	**Kühlmittelanschluss** Coolant supply	**Spannelement** Clamping element	**Verschlussschraube** Screw Plug
R/L360.1212....	**004.00.22**	**11.3**	
R/L360.1616.01.IK	**004.00.16**	**11.3**	**004.00.26**
R/L360....	**004.00.16**	**16.4**	**18.908**
R/L360.1616.02.IK	**004.00.16**	**11.3**	**18.908**

Klemmhalter
Toolholder

360

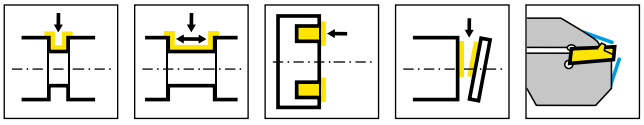

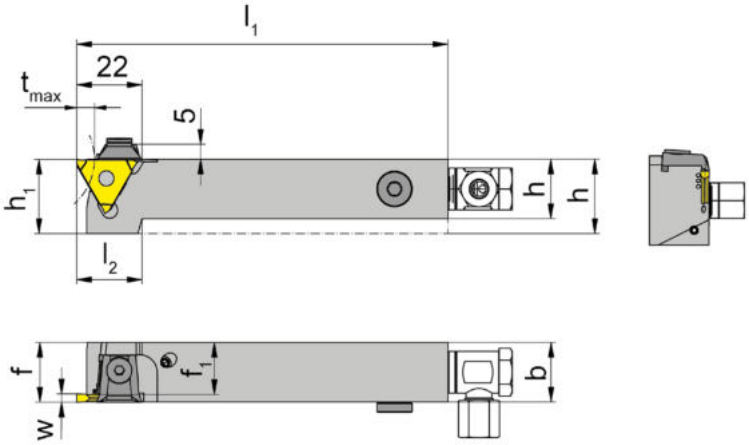

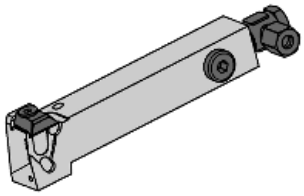

R = rechts wie gezeichnet
R = right hand version shown

L = links spiegelbildlich
L = left hand version

Bestellnummer Part number	h	b	l_1	l_2	h_1	f_1	f	t_{max}	HWS
R360.1212.03.IK	12	12	100	24	25	8,5	f_1+w-a_1	6	31203N • 31203R • 31203L
R360.1616.03.IK	16	16	125	22	25	12,5	f_1+w-a_1	6	31203N • 31203R • 31203L
R360.2020.03.IK	20	20	125	21	25	16,5	f_1+w-a_1	6	31203N • 31203R • 31203L
R360.1616.04.IK	16	16	125	21	25	10,8	f_1+w-a_1	6	31204N • 31204R • 31204L
R360.2020.04.IK	20	20	125	22	25	14,8	f_1+w-a_1	6	31204N • 31204R • 31204L
R360.2525.04.IK	25	25	150	-	25	19,8	f_1+w-a_1	6	31204N • 31204R • 31204L
L360.1212.03.IK	12	12	100	24	25	8,5	f_1+w-a_1	6	31203N • 31203R • 31203L
L360.1616.03.IK	16	16	125	22	25	12,5	f_1+w-a_1	6	31203N • 31203R • 31203L
L360.2020.03.IK	20	20	125	21	25	16,5	f_1+w-a_1	6	31203N • 31203R • 31203L
L360.2525.03.IK	25	25	150	-	25	21,5	f_1+w-a_1	6	31203N • 31203R • 31203L
L360.1616.04.IK	16	16	125	21	25	10,8	f_1+w-a_1	6	31204N • 31204R • 31204L
L360.2020.04.IK	20	20	125	22	25	14,8	f_1+w-a_1	6	31204N • 31204R • 31204L
L360.2525.04.IK	25	25	150	-	25	19,8	f_1+w-a_1	6	31204N • 31204R • 31204L

w, a1 siehe WSP
w, a1 see indexable inserts

tmax nur bei Werkstück-Ø ≤ 40 mm erreichbar.
tmax can be reached only with workpiece Ø ≤ 40 mm

Ersatzteile
Spare Parts

Klemmhalter Toolholder	**Kühlmittelanschluss** Coolant supply	**Spannelement** Clamping element	**Verschlussschraube** Screw Plug
R/L360.1212.03.IK	**004.00.22**	**11.3**	
R/L360.1616.03.IK	**004.00.16**	**11.3**	**004.00.26**
R/L360.2020.03.IK	**004.00.16**	**16.4**	**18.908**
L360.2525.03.IK	**004.00.16**	**16.4**	**18.908**
R/L360.1616.04.IK	**004.00.16**	**13.4**	**004.00.26**
R/L360.2020.04.IK	**004.00.16**	**16.4**	
R/L360.2525.04.IK	**004.00.16**	**16.4**	**004.00.26**

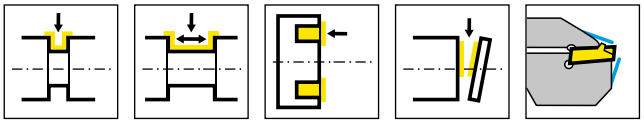

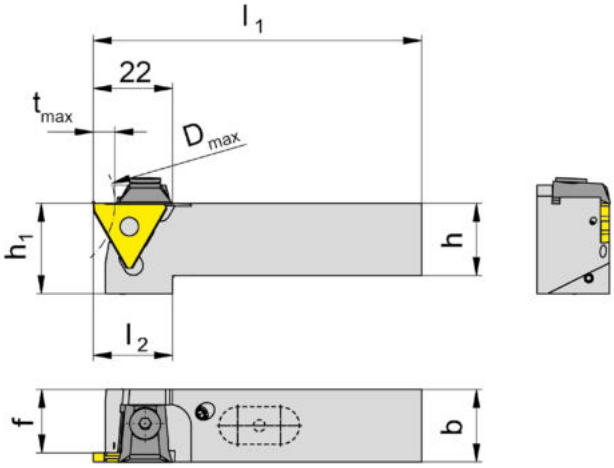

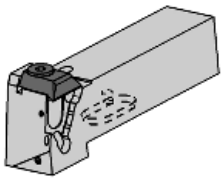

Bestellnummer Part number	h	b	l_1	l_2	h_1	f	D_{max}	t_{max}	HWS
R360.2020.5.01.IK	20	20	91	22	25	18,5	40	4	31201N • 31201R • 31201L • 31208N • 31211N
R360.2020.5.02.IK	20	20	91	22	25	17,5	40	6	31202N • 31202R • 31202L
R360.2020.5.03.IK	20	20	91	22	25	16,5	40	6	31203N • 31203R • 31203L
R360.2020.5.04.IK	20	20	91	22	25	14,8	40	6	31204N • 31204R • 31204L
L360.2020.5.01.IK	20	20	91	22	25	18,5	40	4	31201N • 31201R • 31201L • 31208N • 31211N
L360.2020.5.02.IK	20	20	91	22	25	17,5	40	6	31202N • 31202R • 31202L
L360.2020.5.03.IK	20	20	91	22	25	16,5	40	6	31203N • 31203R • 31203L
L360.2020.5.04.IK	20	20	91	22	25	14,8	40	6	31204N • 31204R • 31204L

Ersatzteile
Spare Parts

Klemmhalter Toolholder	**Spannelement** Clamping element
R/L360...	**16.4**

Klemmhalter
Toolholder

361

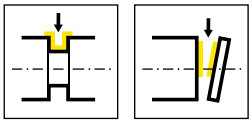

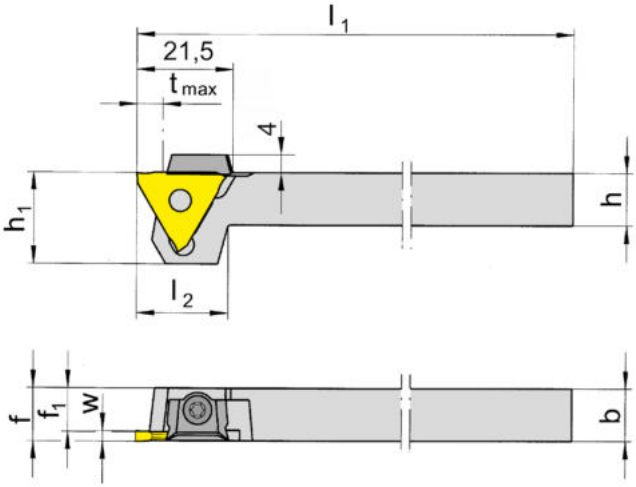

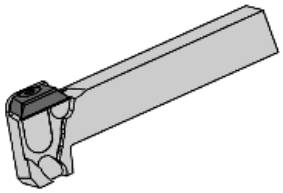

R = rechts wie gezeichnet
R = right hand version shown

L = links spiegelbildlich
L = left hand version

Bestellnummer Part number	h	b	l_1	l_2	h_1	f_1	f	t_{max}	HWS
R361.1212.01	12	12	100	17	19	10,5	f_1+w-a_1	4	31201N • 31201R • 31201L • 31208N • 31211N
R361.1212.02	12	12	100	17	19	9,5	f_1+w-a_1	6	31202N • 31202R • 31202L
R361.1212.03	12	12	100	21	21	8,5	f_1+w-a_1	6	31203N • 31203R • 31203L
L361.1212.01	12	12	100	17	19	10,5	f_1+w-a_1	4	31201N • 31201R • 31201L • 31208N • 31211N
L361.1212.02	12	12	100	17	19	9,5	f_1+w-a_1	6	31202N • 31202R • 31202L
L361.1212.03	12	12	100	21	21	8,5	f_1+w-a_1	6	31203N • 31203R • 31203L

w, a1 siehe WSP
w, a1 see indexable inserts

tmax nur bei Werkstück-Ø ≤ 40 mm erreichbar.
tmax can be reached only with workpiece Ø ≤ 40 mm

Ersatzteile
Spare Parts

Klemmhalter Toolholder	**Spannelement** Clamping element	**Spannschraube** Clamping Screw	**TORX PLUS®-Schlüssel** TORX PLUS® Wrench
R/L361...	**12.3**	**030.0422.T10P**	**T10PL**

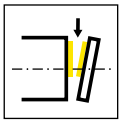

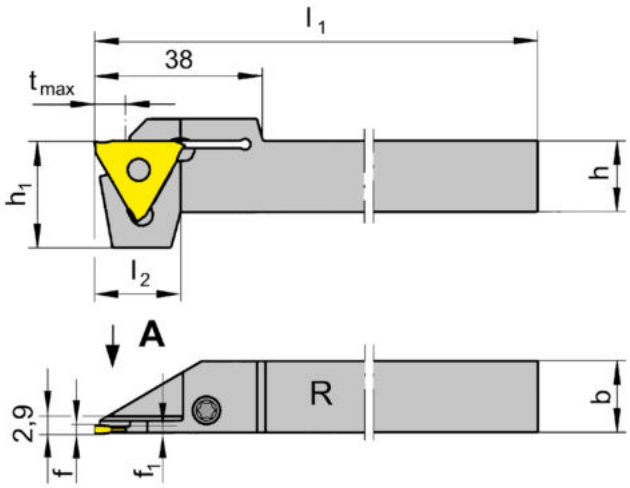

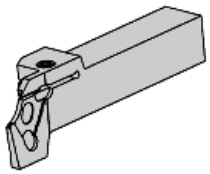

R = rechts wie gezeichnet
R = right hand version shown

L = links spiegelbildlich
L = left hand version

Bestellnummer Part number	h	b	l_1	l_2	h_1	f_1	f	t_{max}	HWS
R368.1212.08	12	12	95	19,5	24	1	f_1+a_1	8	31208N
R368.1616.08	16	16	95	19,5	24	1	f_1+a_1	8	31208N
R368.1212.11	12	12	95	19,5	24	1,3	f_1+a_1	8	31211N
R368.1616.11	16	16	95	19,5	24	1,3	f_1+a_1	8	31211N
L368.1212.08	12	12	95	19,5	24	1	f_1+a_1	8	31208N
L368.1616.08	16	16	95	19,5	24	1	f_1+a_1	8	31208N
L368.1212.11	12	12	95	19,5	24	1,3	f_1+a_1	8	31211N
L368.1616.11	16	16	95	19,5	24	1,3	f_1+a_1	8	31211N

für TRAUB-Maschinen (TNL12/7)
for machines TRAUB (TNL12/7)

a1 siehe WSP
a1 see indexable inserts

Ersatzteile
Spare Parts

Klemmhalter Toolholder	**Spannschraube** Clamping Screw	**TORX PLUS®-Schlüssel** TORX PLUS® Wrench
R/L368...	**4.15T15P**	**T15PQ**

Klemmhalter
Toolholder

368

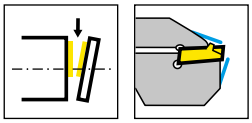

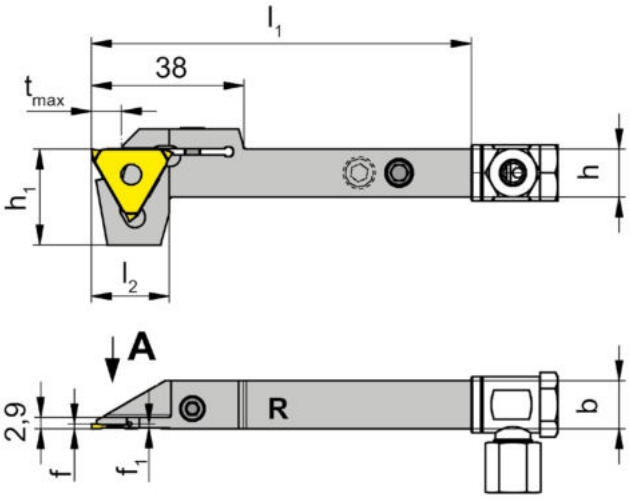

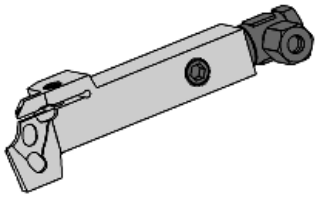

R = rechts wie gezeichnet
R = right hand version shown

L = links spiegelbildlich
L = left hand version

Bestellnummer Part number	h	b	l_1	l_2	h_1	f_1	f	t_{max}	HWS
R368.1212.08.IK	12	12	95	19,5	24	1	f_1+a_1	8	31208N
R368.1616.08.IK	16	16	95	19,5	24	1	f_1+a_1	8	31208N
R368.1212.11.IK	12	12	95	19,5	24	1,3	f_1+a_1	8	31211N
R368.1616.11.IK	16	16	95	19,5	24	1,3	f_1+a_1	8	31211N
L368.1212.08.IK	12	12	95	19,5	24	1	f_1+a_1	8	31208N
L368.1616.08.IK	16	16	95	19,5	24	1	f_1+a_1	8	31208N
L368.1212.11.IK	12	12	95	19,5	24	1,3	f_1+a_1	8	31211N
L368.1616.11.IK	16	16	95	19,5	24	1,3	f_1+a_1	8	31211N

für TRAUB-Maschinen (TNL12/7)
for machines TRAUB (TNL12/7)

a1 siehe WSP
a1 see indexable inserts

Ersatzteile
Spare Parts

Klemmhalter Toolholder	**Spannschraube** Clamping Screw	**Kühlmittelanschluss** Coolant supply	**TORX PLUS®-Schlüssel** TORX PLUS® Wrench
R/L368.1212...	**4.15T15P**	**004.00.22**	**T15PQ**
R/L368.1616...	**4.15T15P**	**004.00.16**	**T15PQ**

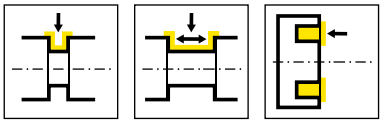

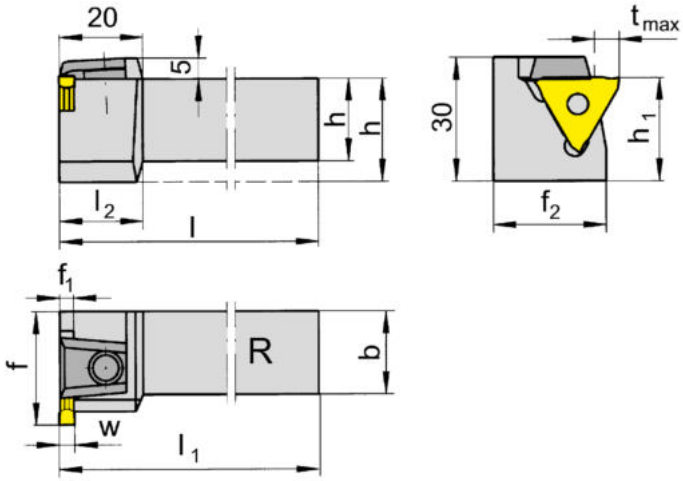

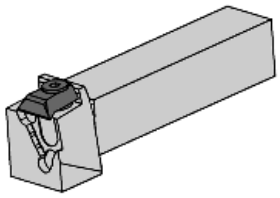

R = rechts wie gezeichnet
R = right hand version shown

L = links spiegelbildlich
L = left hand version

Bestellnummer Part number	h	b	l	l_1	l_2	h_1	f	t_{max}	f_1	f_2	HWS
R369.2020.01	20	20	125	$l-f_1+w-a_1$	20	25	27	4	1,5	23,5	31201N • 31201R • 31201L • 31208N • 31211N
R369.2020.02	20	20	125	$l-f_1+w-a_1$	20	25	27	6	2,5	23,5	31202N • 31202R • 31202L
R369.2525.01	25	25	150	$l-f_1+w-a_1$	-	25	32	4	1,5	28,5	31201N • 31201R • 31201L • 31208N • 31211N
R369.2525.02	25	25	150	$l-f_1+w-a_1$	-	25	32	6	2,5	28,5	31202N • 31202R • 31202L
R369.2020.03	20	20	125	$l-f_1+w-a_1$	20	25	27	6	3,5	23,5	31203N • 31203R • 31203L
R369.2525.03	25	25	150	$l-f_1+w-a_1$	-	25	32	6	3,5	28,5	31203N • 31203R • 31203L
R369.2020.04	20	20	125	$l-f_1+w-a_1$	20	25	27	6	4,5	23,5	31204N • 31204R • 31204L
R369.2525.04	25	25	150	$l-f_1+w-a_1$	-	25	32	6	4,5	28,5	31204N • 31204R • 31204L
L369.2020.01	20	20	125	$l-f_1+w-a_1$	20	25	27	4	1,5	23,5	31201N • 31201R • 31201L • 31208N • 31211N
L369.2020.02	20	20	125	$l-f_1+w-a_1$	20	25	27	6	2,5	23,5	31202N • 31202R • 31202L
L369.2525.01	25	25	150	$l-f_1+w-a_1$	-	25	32	4	1,5	28,5	31201N • 31201R • 31201L • 31208N • 31211N
L369.2525.02	25	25	150	$l-f_1+w-a_1$	-	25	32	6	2,5	28,5	31202N • 31202R • 31202L
L369.2020.03	20	20	125	$l-f_1+w-a_1$	20	25	27	6	3,5	23,5	31203N • 31203R • 31203L
L369.2525.03	25	25	150	$l-f_1+w-a_1$	-	25	32	6	3,5	28,5	31203N • 31203R • 31203L
L369.2020.04	20	20	125	$l-f_1+w-a_1$	20	25	27	6	4,5	23,5	31204N • 31204R • 31204L
L369.2525.04	25	25	150	$l-f_1+w-a_1$	-	25	32	6	4,5	28,5	31204N • 31204R • 31204L

w, a1 siehe WSP
w, a1 see indexable inserts

tmax nur bei Werkstück-Ø ≤ 40 mm erreichbar.
tmax can be reached only with workpiece Ø ≤ 40 mm

Ersatzteile
Spare Parts

Klemmhalter Toolholder	**Spannelement** Clamping element
R/L369...	**16.4**

Klemmhalter
Toolholder

369

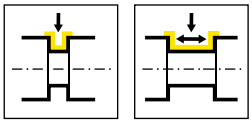

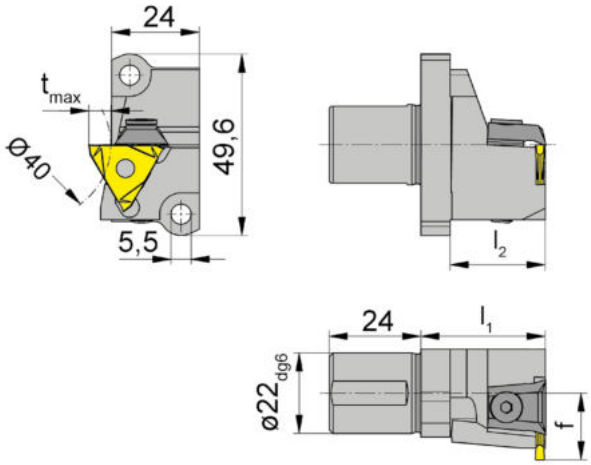

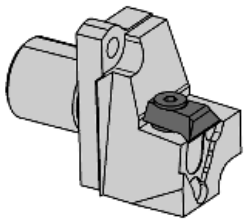

L = links wie gezeichnet
L = left hand version shown

Bestellnummer Part number	l_2	f	t_{max}	l_1	HWS	HMS
L369.A022.18.01	26	18,2	4	34	31201N • 31201R • 31201L • 31208N • 31211N	Star
L369.A022.18.02	26	18,2	6	34	31202N • 31202R • 31202L	Star

Star Langdrehautomaten:
ECAS-12/20, SB16D/E, SR-20, SR20J/JN, RS-20RII, RS-20RIII, RS-20RIV, RS-32J/JN, SW-12RIII
Swiss Type Machines Star:
ECAS-12/20, SB16D/E, SR-20, SR20J/JN, RS-20RII, RS-20RIII, RS-20RIV, RS-32J/JN, SW-12RII

Ersatzteile
Spare Parts

Klemmhalter Toolholder	**Spannelement** Clamping element
L369...	**16.4**

Einbauhalter Graf
Cartridge Graf

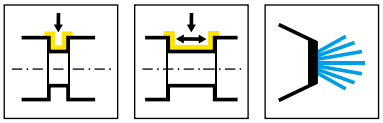

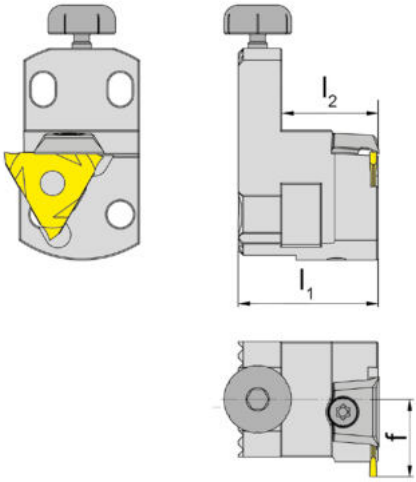

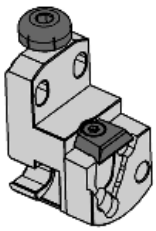

R = rechts wie gezeichnet
R = right hand version shown

L = links spiegelbildlich
L = left hand version

Bestellnummer Part number	l_1	l_2	f	HWS
R.64	29	20	16	31201N • 31201R • 31201L • 31208N • 31211N
R.65	29	20	16	31202N • 31202R • 31202L
R.64.IK	40	12	16	31201N • 31201R • 31201L • 31208N • 31211N
R.65.IK	40	12	16	31202N • 31202R • 31202L
L.64	29	20	16	31201N • 31201R • 31201L • 31208N • 31211N
L.65	29	20	16	31202N • 31202R • 31202L
L.64.IK	40	12	16	31201N • 31201R • 31201L • 31208N • 31211N
L.65.IK	40	12	16	31202N • 31202R • 31202L

Ersatzteile
Spare Parts

Einbauhalter Graf Cartridge Graf	**Spannelement** Clamping element	**Kühlmittelanschluss** Coolant supply
R/L....	**12.3**	
R/L....IK	**4.082.R/L**	**004.00.19**

Einbauhalter Graf 99
Cartridge Graf

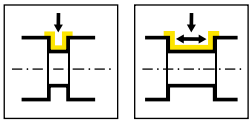

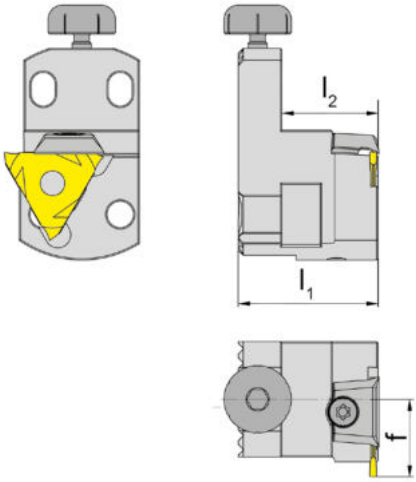

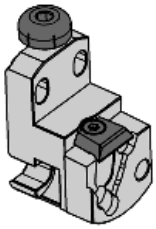

R = rechts wie gezeichnet
R = right hand version shown

L = links spiegelbildlich
L = left hand version

Bestellnummer Part number	l_1	l_2	f	HWS
R.99	29	20	16	31203N • 31203R • 31203L
L.99	29	20	16	31203N • 31203R • 31203L

Einstellbare Halter
Adjustable holder

N67 / N68

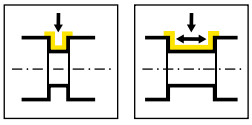

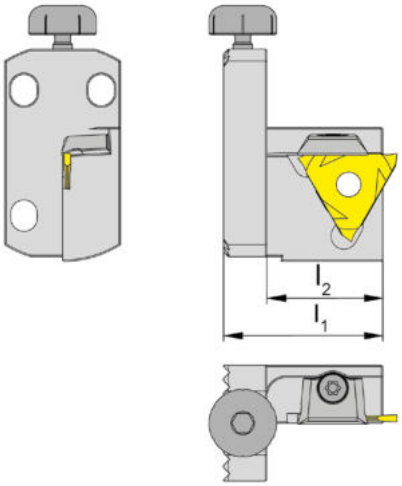

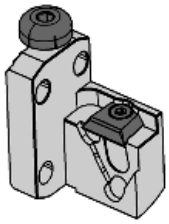

Bestellnummer Part number	l_1	l_2	HWS
N.67	33	29	31201N • 31201R • 31201L • 31208N • 31211N
N.68	33	29	31202N • 31202R • 31202L

Ersatzteile
Spare Parts

Einstellbare Halter Adjustable holder	**Spannelement** Clamping element
N.67	**12.3**

Klemmhalter
Toolholder

390

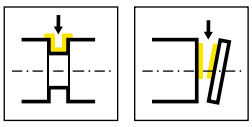

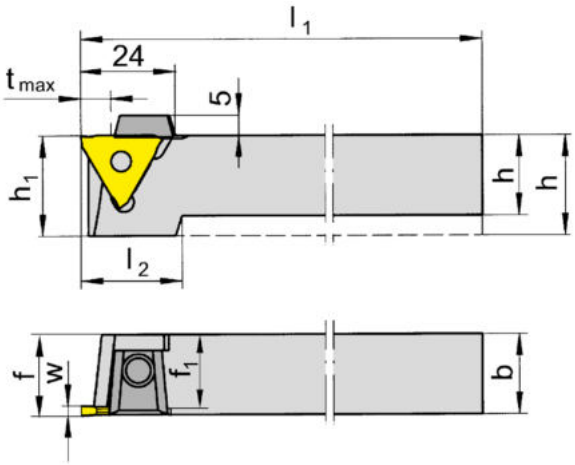

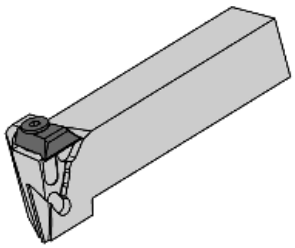

R = rechts wie gezeichnet
R = right hand version shown

L = links spiegelbildlich
L = left hand version

Bestellnummer Part number	h	b	l_1	l_2	h_1	f_1	f	t_{max}	HWS
R390.2020.01	20	20	125	22	25	18,5	f_1+w-a_1	8	31201N • 31201R • 31201L
R390.2525.01	25	25	150	-	25	23,5	f_1+w-a_1	8	31201N • 31201R • 31201L
R390.2020.02	20	20	125	22	25	17,5	f_1+w-a_1	8	31202N • 31202R • 31202L
R390.2525.02	25	25	150	-	25	22,5	f_1+w-a_1	8	31202N • 31202R • 31202L
R390.3232.02	32	32	170	-	32	29,5	f_1+w-a_1	8	31202N • 31202R • 31202L
R390.2020.03	20	20	125	22	25	16,5	f_1+w-a_1	8	31203N • 31203R • 31203L
R390.2525.03	25	25	150	-	25	21,5	f_1+w-a_1	8	31203N • 31203R • 31203L
R390.3232.03	32	32	170	-	32	28,5	f_1+w-a_1	8	31203N • 31203R • 31203L
R390.2020.04	20	20	125	22	25	14,8	f_1+w-a_1	8	31204N • 31204R • 31204L
R390.2525.04	25	25	150	-	25	19,8	f_1+w-a_1	8	31204N • 31204R • 31204L
R390.3232.04	32	32	170	-	32	26,8	f_1+w-a_1	8	31204N • 31204R • 31204L
L390.2020.01	20	20	125	22	25	18,5	f_1+w-a_1	8	31201N • 31201R • 31201L
L390.2525.01	25	25	150	-	25	23,5	f_1+w-a_1	8	31201N • 31201R • 31201L
L390.2020.02	20	20	125	22	25	17,5	f_1+w-a_1	8	31202N • 31202R • 31202L
L390.2525.02	25	25	150	-	25	22,5	f_1+w-a_1	8	31202N • 31202R • 31202L
L390.3232.02	32	32	170	-	32	29,5	f_1+w-a_1	8	31202N • 31202R • 31202L
L390.2020.03	20	20	125	22	25	16,5	f_1+w-a_1	8	31203N • 31203R • 31203L
L390.2525.03	25	25	150	-	25	21,5	f_1+w-a_1	8	31203N • 31203R • 31203L
L390.3232.03	32	32	170	-	32	28,5	f_1+w-a_1	8	31203N • 31203R • 31203L
L390.2020.04	20	20	125	22	25	14,8	f_1+w-a_1	8	31204N • 31204R • 31204L
L390.2525.04	25	25	150	-	25	19,8	f_1+w-a_1	8	31204N • 31204R • 31204L
L390.3232.04	32	32	170	-	32	26,8	f_1+w-a_1	8	31204N • 31204R • 31204L

w, a1 siehe WSP
w, a1 see indexable inserts

tmax nur bei Werkstück-Ø ≤ 125 mm erreichbar.
tmax can be reached only with workpiece Ø ≤ 125 mm

Ersatzteile
Spare Parts

Klemmhalter Toolholder	**Spannelement** Clamping element
R/L390...	**16.4**

Klemmhalter
Toolholder

391

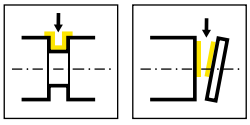

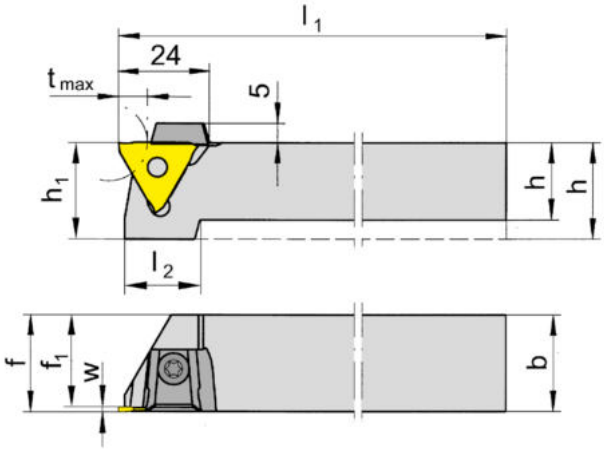

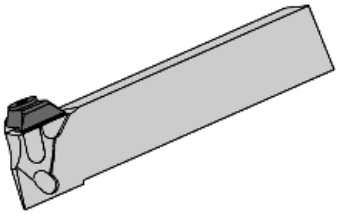

R = rechts wie gezeichnet
R = right hand version shown

L = links spiegelbildlich
L = left hand version

Bestellnummer Part number	h	b	l_1	l_2	h_1	f_1	f	t_{max}	HWS
R391.1212.01	12	12	100	21	21	10,5	f_1+w-a_1	8	31201N • 31201R • 31201L • 31208N • 31211N
R391.1616.01	16	16	125	21	21	14,5	f_1+w-a_1	8	31201N • 31201R • 31201L • 31208N • 31211N
R391.2020.01	20	20	125	21	21	18,5	f_1+w-a_1	8	31201N • 31201R • 31201L • 31208N • 31211N
R391.2525.01	25	25	150	-	25	23,8	f_1+w-a_1	8	31201N • 31201R • 31201L • 31208N • 31211N
L391.1212.01	12	12	100	21	21	10,5	f_1+w-a_1	8	31201N • 31201R • 31201L • 31208N • 31211N
L391.1616.01	16	16	125	21	21	14,5	f_1+w-a_1	8	31201N • 31201R • 31201L • 31208N • 31211N
L391.2020.01	20	20	125	21	21	18,5	f_1+w-a_1	8	31201N • 31201R • 31201L • 31208N • 31211N
L391.2525.01	25	25	150	-	25	23,8	f_1+w-a_1	8	31201N • 31201R • 31201L • 31208N • 31211N

w, a1 siehe WSP
w, a1 see indexable inserts

tmax nur bei Werkstück-Ø ≤ 20 mm erreichbar.
tmax can be reached only with workpiece Ø ≤ 20 mm

Ersatzteile
Spare Parts

Klemmhalter Toolholder	**Spannelement** Clamping element	**TORX PLUS®-Schlüssel** TORX PLUS® Wrench
R/L391.1212.01	**12.3**	**T10PL**
R/L391.1616.01	**14.4**	**T15PQ**
R/L391....	**16.4**	

Klemmhalter
Toolholder

309

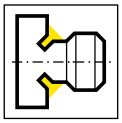

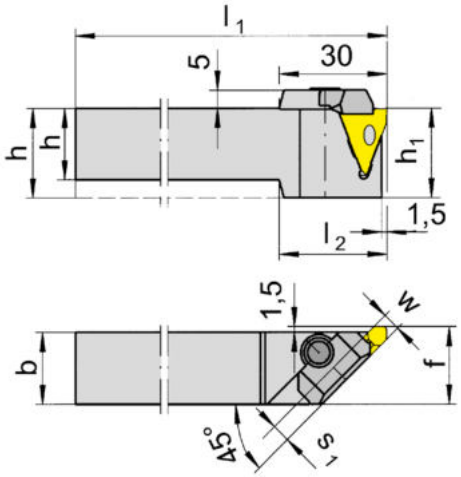

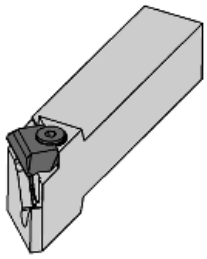

R = rechts wie gezeichnet
R = right hand version shown

L = links spiegelbildlich
L = left hand version

Bestellnummer Part number	h	b	l_1	l_2	h_1	f	s_1	HWS
R309.1616.01	16	16	125	30	25	21,5	1,5	31201N • 31201R • 31201L
R309.2020.02	20	20	125	30	25	21,5	2,5	31202N • 31202R • 31202L
R309.2525.02	25	25	150	-	25	26,5	2,5	31202N • 31202R • 31202L
R309.3232.02	32	32	170	-	32	33,5	2,5	31202N • 31202R • 31202L
R309.2020.03	20	20	125	30	25	21,5	3,5	31203N • 31203R • 31203L
R309.2525.03	25	25	150	-	25	26,5	3,5	31203N • 31203R • 31203L
R309.3232.03	32	32	170	-	32	33,5	3,5	31203N • 31203R • 31203L
R309.2020.04	20	20	125	30	25	21,5	5,2	31204N • 31204R • 31204L
R309.2525.04	25	25	150	-	25	26,5	5,2	31204N • 31204R • 31204L
R309.3232.04	32	32	170	-	32	33,5	5,2	31204N • 31204R • 31204L
L309.1616.01	16	16	125	30	25	21,5	1,5	31201N • 31201R • 31201L
L309.2020.02	20	20	125	30	25	21,5	2,5	31202N • 31202R • 31202L
L309.2525.02	25	25	150	-	25	26,5	2,5	31202N • 31202R • 31202L
L309.2020.03	20	20	125	30	25	21,5	3,5	31203N • 31203R • 31203L
L309.2525.03	25	25	150	-	25	26,5	3,5	31203N • 31203R • 31203L
L309.3232.03	32	32	170	-	32	33,5	3,5	31203N • 31203R • 31203L
L309.2020.04	20	20	125	30	25	21,5	5,2	31204N • 31204R • 31204L
L309.2525.04	25	25	150	-	25	26,5	5,2	31204N • 31204R • 31204L

w siehe WSP
w see indexable inserts

Ersatzteile
Spare Parts

Klemmhalter Toolholder	**Spannelement** Clamping element
R/L309...	**21.4**

Klemmhalter
Toolholder

340

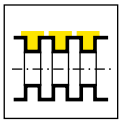

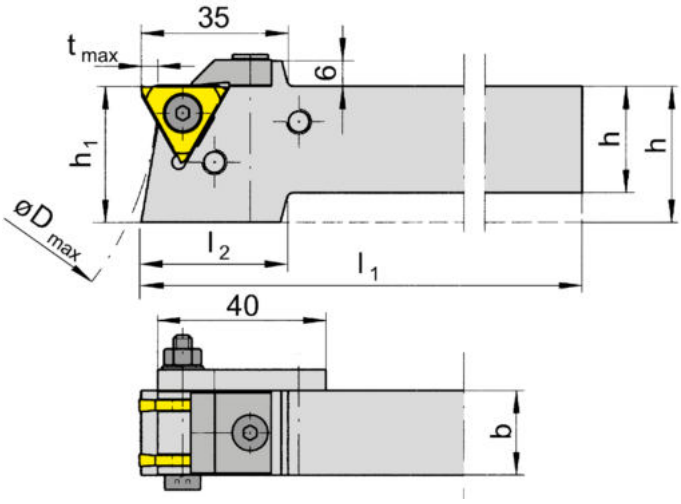

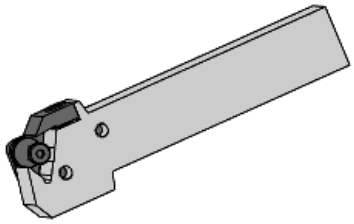

Bestellnummer Part number	h	b	l_1	l_2	h_1	D_{max}	t_{max}	HWS
340.2020.01	20	20	170	35	32	160	4	31201N
340.2520.01	25	20	170	35	32	160	4	31201N
340.3220.01	32	20	170	-	32	160	4	31201N

Nur mit Sonderschneidplatten Typ 312 verwendbar
Only usable with special inserts type 312

Rohr zur individuellen Herstellung von Distanzringen Best.Nr. 340.0012.50
Tube for producing spacing rings Part number 340.0012.50 separate order required

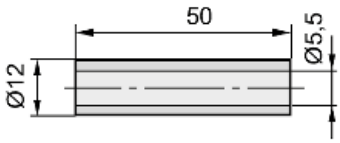

Ersatzteile
Spare Parts

Klemmhalter Toolholder	**Spannschraube** Clamping Screw	**Spannelement** Clamping element
340...	**5.30.7984**	**340.0200**

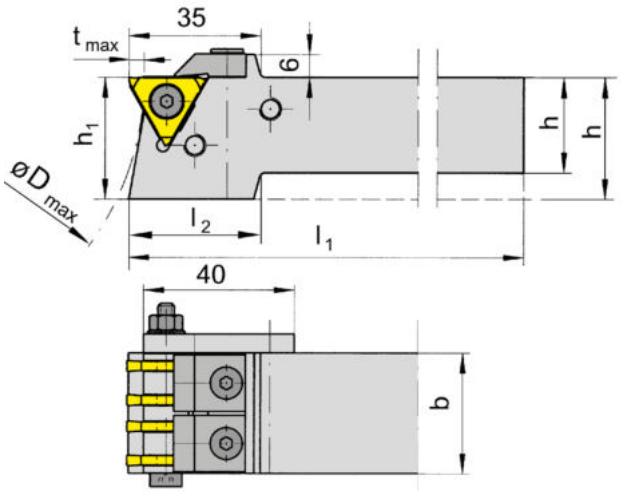

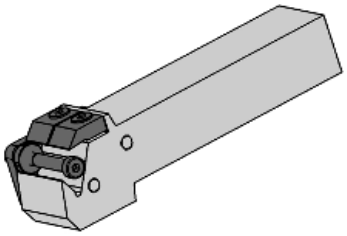

Lieferzustand **rechts** montiert
Right hand mounted

Bestellnummer Part number	h	b	l_1	l_2	h_1	D_{max}	t_{max}	HWS
340.2532.02	25	32	170	35	32	160	4	31202N

Nur mit Sonderschneidplatten Typ 312 verwendbar
Only usable with special inserts type 312

Rohr zur individuellen Herstellung von Distanzringen Best.Nr. 340.0012.50
Tube for producing spacing rings Part number 340.0012.50 separate order required

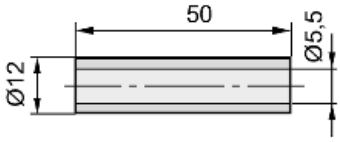

Ersatzteile
Spare Parts

Klemmhalter Toolholder	**Spannschraube** Clamping Screw	**Paketschraube** Package screw	**Spannelement** Clamping element
340.2532.02	**6.16.7991**	**5.40.7984**	**22.16**

Grundhalter
Basic toolholder

330

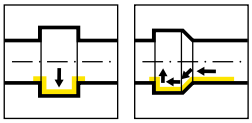

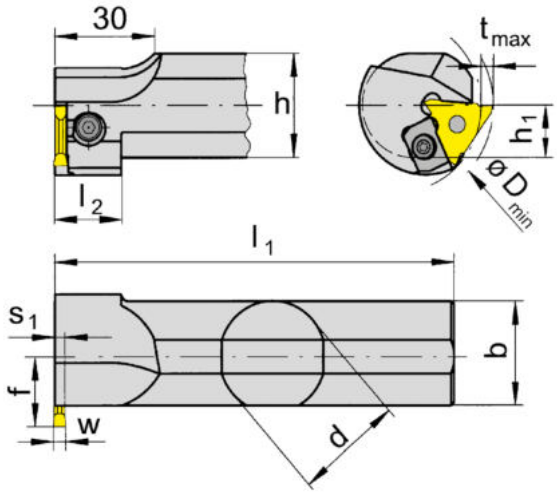

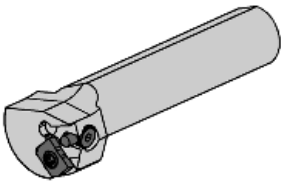

R = rechts wie gezeichnet
R = right hand version shown

L = links spiegelbildlich
L = left hand version

Bestellnummer Part number	d	l_1	l_2	h	s_1	h_1	f	D_{min}	b	HWS
R330.0025.K2	25	170	20	23	2,5	11,5	20	46	25	31202N • 31202R • 31202L
R330.0032.K2	32	200	20	30	2,5	15	20	46	30	31202N • 31202R • 31202L
R330.0040.K2	40	250	-	38	2,5	19	24	46	38	31202N • 31202R • 31202L
R330.0025.K3	25	170	20	23	3,5	11,5	20	46	25	31203N • 31203R • 31203L
R330.0032.K3	32	200	20	30	3,5	15	20	46	30	31203N • 31203R • 31203L
R330.0040.K3	40	250	-	38	3,5	19	24	46	38	31203N • 31203R • 31203L
R330.0025.K4	25	170	20	23	5,5	11,5	20	46	25	31204N • 31204R • 31204L
R330.0032.K4	32	200	20	30	5,5	15	20	46	30	31204N • 31204R • 31204L
R330.0040.K4	40	250	-	38	5,5	19	24	46	38	31204N • 31204R • 31204L
L330.0025.K2	25	170	20	23	2,5	11,5	20	46	25	31202N • 31202R • 31202L
L330.0032.K2	32	200	20	30	2,5	15	20	46	30	31202N • 31202R • 31202L
L330.0040.K2	40	250	-	38	2,5	19	24	46	38	31202N • 31202R • 31202L
L330.0025.K3	25	170	20	23	3,5	11,5	20	46	25	31203N • 31203R • 31203L
L330.0032.K3	32	200	20	30	3,5	15	20	46	30	31203N • 31203R • 31203L
L330.0040.K3	40	250	-	38	3,5	19	24	46	38	31203N • 31203R • 31203L
L330.0025.K4	25	170	20	23	5,5	11,5	20	46	25	31204N • 31204R • 31204L
L330.0032.K4	32	200	20	30	5,5	15	20	46	30	31204N • 31204R • 31204L
L330.0040.K4	40	250	20	38	5,5	19	24	46	38	31204N • 31204R • 31204L

w siehe WSP
w see indexable inserts

Stechtiefe in Abhängigkeit des Bohrungs-ø
Depth of groove in relation to bore ø

Dmin	tmax
46	2
50	3
60	4
80	4,5
100	5

Ersatzteile
Spare Parts

Grundhalter Basic toolholder	**Spannschraube** Clamping Screw	**Spannelement** Clamping element	**TORX PLUS®-Schlüssel** TORX PLUS® Wrench
R/L330...	**5.12T20P**	**15.4**	**T20PQ**

Wendeschneidplatte
Indexable insert

S312

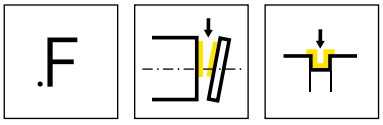

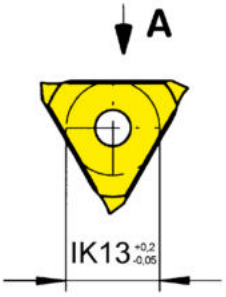

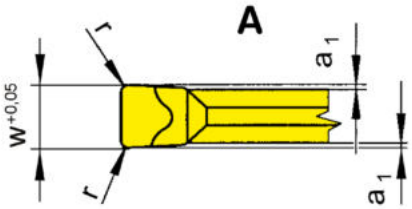

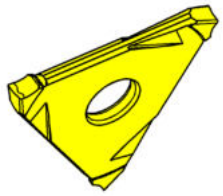

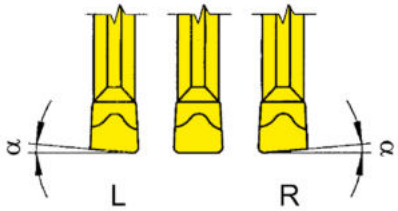

R = rechts wie gezeichnet
R = right hand version shown

L = links spiegelbildlich
L = left hand version

HM-Sorten
Carbide grades

▲ ab Lager
on stock

Δ 4 Wochen
4 weeks

Bestellnummer Part number	w	r	α	a_1	HIS	AL96	EG56	TC92	TF45	TF46	TI25
RS312.0520.F2	2	0,2	5°	0,25	31202N		Δ			▲	▲
RS312.0525.F2	2,5	0,2	5°	0,25	31202N		▲			▲	▲
LS312.0520.F2	2	0,2	5°	0,25	31202N		Δ			Δ	▲
LS312.0525.F2	2,5	0,2	5°	0,25	31202N		Δ				▲
S312.0200.F2	2	0,2	0°	0,25	31202N	Δ	▲	Δ	Δ	▲	▲
S312.0250.F2	2,5	0,2	0°	0,25	31202N	Δ	Δ	Δ	Δ	▲	▲
S312.0400.F2	4	0,2	0°	0,25	31204N		Δ			▲	Δ
S312.0400.F4	4	0,4	0°	0,25	31204N		▲			▲	▲
S312.0500.F2	5	0,2	0°	0,25	31204N		▲			▲	
S312.0500.F4	5	0,4	0°	0,25	31204N		Δ			Δ	
P						●	●	●	●	●	●
M						-	o	-	●	o	●
K						●	o	-	●	●	●
N						●	-	-	●	●	●
S						-	-	-	●	o	●
H						-	-	-	-	-	-

Wendeschneidplatte
Indexable insert

S312

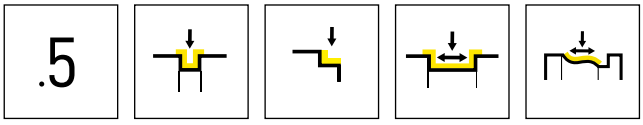

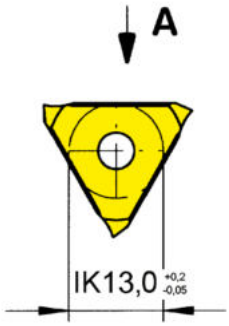

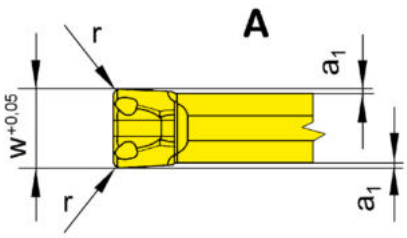

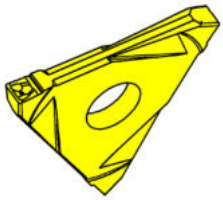

HM-Sorten
Carbide grades

▲ ab Lager
on stock

Δ 4 Wochen
4 weeks

Bestellnummer Part number	w	r	a_1	HIS		AL96	AS62	AS66	EG56	TC92	TF45	TF46	TI25	TN32	TN35
S312.0250.52	2,5	0,2	0,25	31202N		▲	▲	▲	▲	Δ	▲	▲	▲	▲	
S312.0250.54	2,5	0,4	0,25	31202N		Δ	▲	▲	▲	Δ	▲	▲	▲	▲	▲
S312.0300.52	3	0,2	0,25	31203N		Δ	▲	▲	▲	Δ	▲	▲	▲	▲	
S312.0300.54	3	0,4	0,25	31203N		Δ	▲	▲	▲	Δ	Δ	▲	▲	▲	
S312.0400.52	4	0,2	0,25	31204N			▲	▲	▲			▲	▲	Δ	
S312.0400.54	4	0,4	0,25	31204N			▲	▲	▲			▲	▲	▲	
S312.0500.52	5	0,2	0,25	31204N			▲	▲	▲			▲	Δ	Δ	
S312.0500.54	5	0,4	0,25	31204N			▲	▲	Δ			▲	▲	Δ	
					P	●	●	●	●	●	●	●	●	●	●
					M	-	-	o	o	-	●	o	●	-	●
					K	●	-	●	o	-	●	●	●	-	●
					N	●	-	●	-	-	●	●	●	-	●
					S	-	-	o	-	-	●	o	●	-	●
					H	-	-	-	-	-	-	-	-	-	-

Wendeschneidplatte
Indexable insert

S312

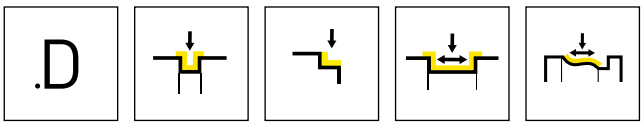

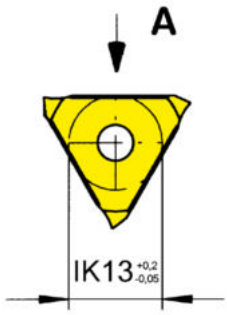

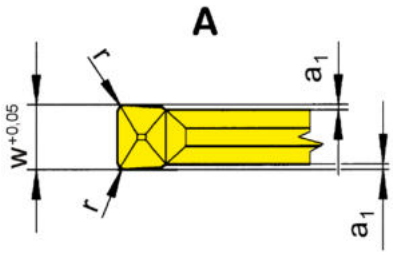

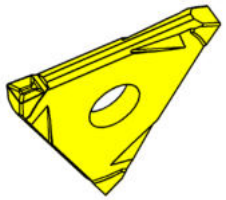

HM-Sorten
Carbide grades

▲ ab Lager
on stock

Δ 4 Wochen
4 weeks

Bestellnummer Part number	w	r	a_1	HIS		AL96	AS62	AS66	EG56	TC92	TF45	TF46	TI25	TN32
S312.0200.D2	2	0,2	0,25	31202N		Δ	▲	▲	▲	Δ	Δ	▲	▲	▲
S312.0200.D4	2	0,4	0,25	31202N		Δ	▲	▲	▲	Δ	Δ	Δ	▲	
S312.0250.D2	2,5	0,2	0,25	31202N		Δ	▲	▲	▲	▲	▲	▲	▲	▲
S312.0250.D4	2,5	0,4	0,25	31202N		Δ	▲	▲	▲	▲	▲	▲	▲	▲
S312.0300.D2	3	0,2	0,25	31203N		Δ	Δ	▲	▲	Δ	▲	▲	▲	▲
S312.0300.D4	3	0,4	0,25	31203N		Δ	▲	▲	▲	Δ	Δ	Δ	Δ	
					P	●	●	●	●	●	●	●	●	●
					M	-	-	o	o	-	●	o	●	-
					K	●	-	●	o	-	●	●	●	-
					N	●	-	●	-	-	●	●	●	-
					S	-	-	o	-	-	●	o	●	-
					H	-	-	-	-	-	-	-	-	-

Wendeschneidplatte
Indexable insert

S312

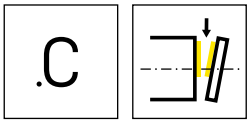

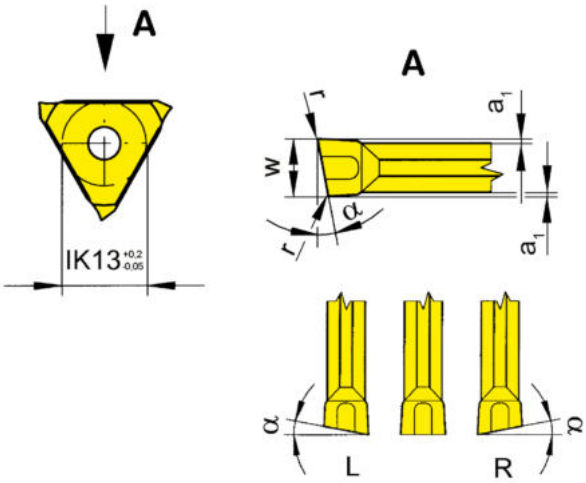

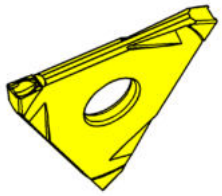

R = rechts wie gezeichnet
R = right hand version shown

L = links spiegelbildlich
L = left hand version

▲ ab Lager
on stock

HM-Sorten
Carbide grades

Δ 4 Wochen
4 weeks

Bestellnummer Part number	w	r	α	a_1	HIS	EG55	TF46	TI25
RS312.0520.C2	2	0,2	5°	0,25	31202N	▲	▲	▲
RS312.0525.C2	2,5	0,2	5°	0,25	31202N	Δ	▲	▲
RS312.0530.C2	3	0,2	5°	0,25	31203N	Δ	Δ	▲
LS312.0520.C2	2	0,2	5°	0,25	31202N	▲	Δ	▲
LS312.0525.C2	2,5	0,2	5°	0,25	31202N		Δ	▲
LS312.0530.C2	3	0,2	5°	0,25	31203N	Δ		Δ
S312.0200.C2	2	0,2	0°	0,25	31202N	▲	▲	▲
S312.0250.C2	2,5	0,2	0°	0,25	31202N	▲	Δ	▲
S312.0300.C2	3	0,2	0°	0,25	31203N	Δ	Δ	Δ

	EG55	TF46	TI25
P	●	●	●
M	o	o	●
K	o	●	●
N	-	●	●
S	-	o	●
H	-	-	-

Wendeschneidplatte 312
Indexable insert

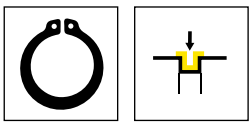

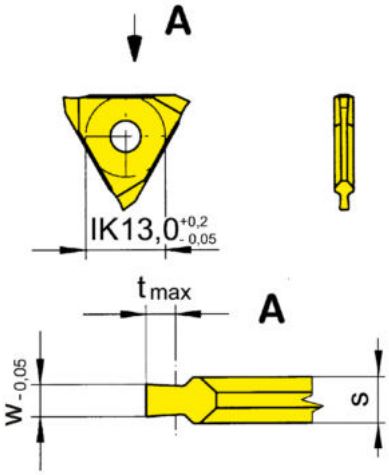

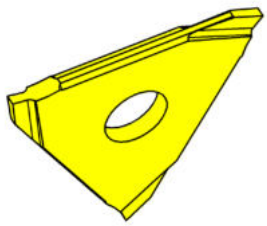

HM-Sorten
Carbide grades

▲ ab Lager
on stock

Δ 4 Wochen
4 weeks

Bestellnummer Part number	w	Nw	t_{max}	s	HIS		EG35	EG52	TN32
312.0034.15	0,38	0,34	0,6	1,5	31201N		Δ		
312.0044.15	0,44	0,4	0,7	1,5	31201N		Δ		
312.0050.15	0,57	0,5	0,7	1,5	31201N			▲	▲
312.0060.15	0,67	0,6	0,8	1,5	31201N			▲	▲
312.0070.15	0,77	0,7	1,1	1,5	31201N			▲	▲
312.0080.15	0,87	0,8	1,2	1,5	31201N			▲	▲
312.0090.15	0,97	0,9	1,4	1,5	31201N			▲	▲
312.0100.15	1,07	1	1,6	1,5	31201N			▲	▲
						P	●	●	●
						M	●	o	-
						K	o	-	-
						N	-	-	-
						S	-	-	-
						H	-	-	-

Wendeschneidplatte 312
Indexable insert

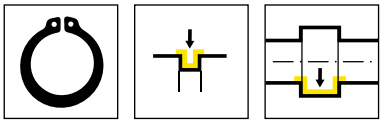

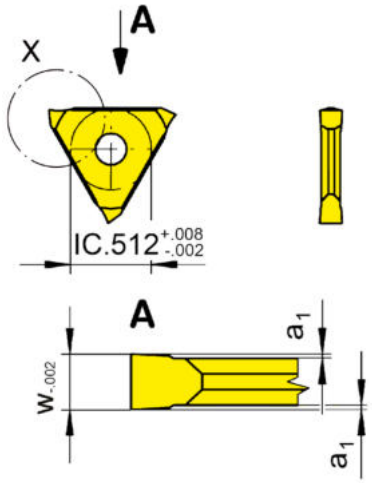

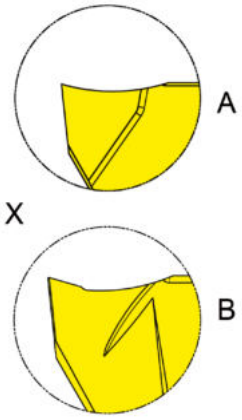

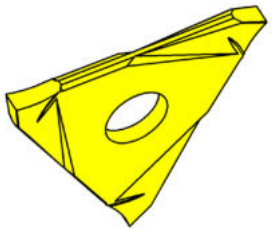

Form A = komplett geschliffen
Form A = completely ground

Form B = teilgeschliffen
Form B = partially ground

HM-Sorten
Carbide grades

▲ ab Lager
on stock

Δ 4 Wochen
4 weeks

Bestellnummer Part number	w	Nw	a_1	Form	HIS	K10	MG12	P20	EG35	EG55	EG56	HS32	HS36	TA45	TC92	TF45	TF46	TI25	TN32	TN35	H20
312.0050.00	0,57	0,5	0,07	A	31201N	▲		▲		▲						▲	▲		▲		
312.0060.00	0,67	0,6	0,07	A	31201N	▲		▲		▲						▲	▲		▲		
312.0070.00	0,77	0,7	0,08	A	31201N	▲		▲		▲						▲	▲		▲		
312.0080.00	0,87	0,8	0,08	A	31201N	▲		▲		▲						▲	▲		▲		
312.0090.00	0,97	0,9	0,08	A	31201N	▲		▲		▲						▲	▲		▲	▲	
312.0100.00	1,07	1	0,09	A	31201N	▲		▲		▲						▲	▲		▲	▲	Δ
312.0110.00	1,24	1,1	0,2	A	31201N	▲		▲		▲		Δ	Δ		▲	▲	▲		▲		
312.0130.00	1,44	1,3	0,2	A	31201N	▲		▲		▲					▲	▲	▲		▲	▲	
312.0160.00	1,74	1,6	0,2	A	31201N	▲		▲		▲					▲	▲	▲		▲	▲	
312.0185.00	1,99	1,85	0,2	B	31201N	▲	▲	▲		▲	Δ				▲	▲	▲	▲	▲	▲	▲
312.0215.00	2,29	2,15	0,2	B	31202N	▲	▲	▲		▲				▲	▲	▲	▲		▲	▲	▲
312.0265.00	2,79	2,65	0,2	B	31202N	▲	▲	▲		▲				Δ	▲	▲	▲		▲	▲	▲
312.0315.00	3,29	3,15	0,2	B	31203N	▲		▲		▲					▲	▲	▲		▲	▲	▲
312.0415.00	4,29	4,15	0,2	B	31204N	▲		▲		▲					▲	▲	▲		▲	▲	
312.0515.00	5,29	5,15	0,2	B	31204N	▲		▲	▲	▲					Δ	▲	▲		▲		Δ
					P	●	o	●	●	●	●	o	-	●	●	●	●	●	●	●	●
					M	o	-	-	●	o	o	o	-	●	-	●	o	●	-	●	o
					K	●	-	-	o	o	o	-	-	●	-	●	●	●	-	●	-
					N	●	-	-	-	-	-	-	-	●	-	●	●	●	-	●	-
					S	o	-	-	-	-	-	-	-	●	-	●	o	●	-	●	-
					H	-	-	-	-	-	-	●	●	-	-	-	-	-	-	-	-

Wendeschneidplatte 312
Indexable insert

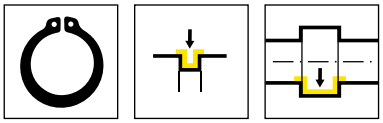

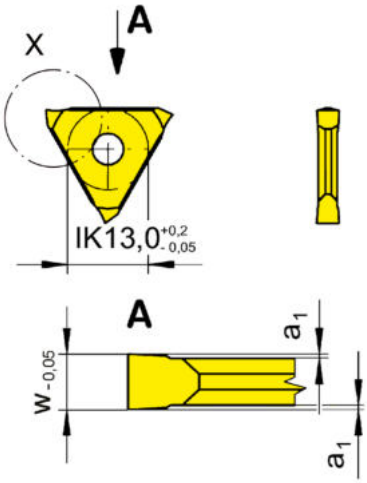

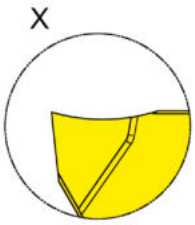

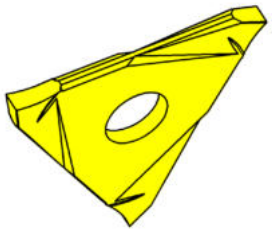

komplett geschliffen
completely ground

HM-Sorten
Carbide grades

▲ ab Lager
on stock

Δ 4 Wochen
4 weeks

Bestellnummer Part number	w	Nw	a_1	HIS		K10	P20	EG56	TN32
312.0185.10	1,99	1,85	0,2	31201N		Δ	▲		▲
312.0215.10	2,29	2,15	0,2	31202N		▲	Δ	▲	
312.0265.10	2,79	2,65	0,2	31202N		▲	▲	Δ	
312.0315.10	3,29	3,15	0,2	31203N		▲	Δ	Δ	
312.0415.10	4,29	4,15	0,2	31204N		▲	▲	▲	
					P	●	●	●	●
					M	o	-	o	-
					K	●	-	o	-
					N	●	-	-	-
					S	o	-	-	-
					H	-	-	-	-

Wendeschneidplatte 312
Indexable insert

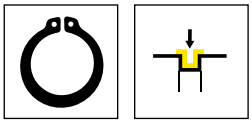

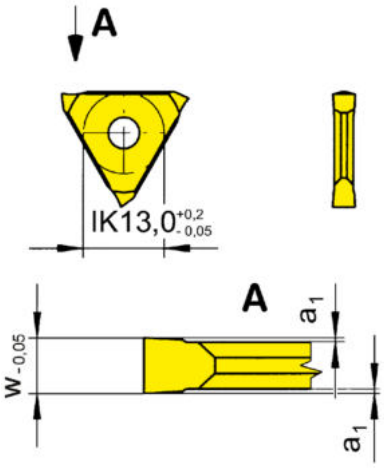

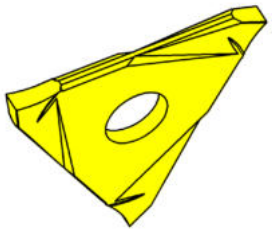

HM-Sorten
Carbide grades

▲ ab Lager
on stock

Δ 4 Wochen
4 weeks

Bestellnummer Part number	w	Nw	a_1	HIS		EG55	TN35
312.0110.80	1,24	1,1	0,2	31201N		▲	▲
312.0130.80	1,44	1,3	0,2	31201N		▲	▲
312.0160.80	1,74	1,6	0,2	31201N		▲	▲
312.0185.80	1,99	1,85	0,2	31201N		▲	▲
312.0215.80	2,29	2,15	0,2	31202N		▲	▲
312.0265.80	2,79	2,65	0,2	31202N		▲	▲
312.0315.80	3,29	3,15	0,2	31203N		Δ	▲
312.0415.80	4,29	4,15	0,2	31204N		▲	▲
312.0515.80	5,29	5,15	0,2	31204N			▲
					P	●	●
					M	o	●
					K	o	●
					N	-	●
					S	-	●
					H	-	-

Wendeschneidplatte 312
Indexable insert

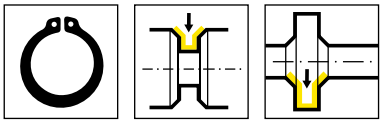

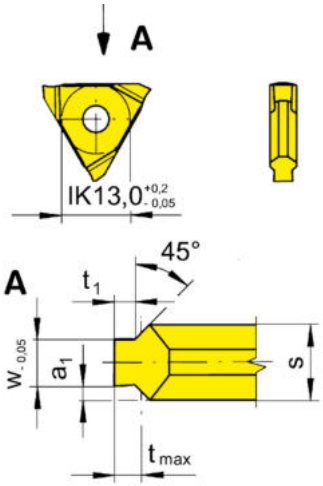

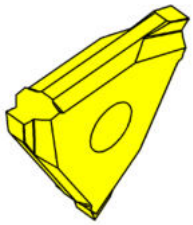

HM-Sorten
Carbide grades

▲ ab Lager
on stock

Δ 4 Wochen
4 weeks

Bestellnummer Part number	w	Nw	t_{max}	a_1	s	t_1	HIS		P20	EG52	TN32	TN35
312.1101.25	1,24	1,1	0,2	0,64	2,5	0,19	31202N			Δ	Δ	
312.1102.25	1,24	1,1	0,25	0,64	2,5	0,24	31202N			▲	▲	
312.1103.25	1,24	1,1	0,3	0,64	2,5	0,29	31202N			▲	▲	
312.1104.25	1,24	1,1	0,35	0,64	2,5	0,33	31202N			Δ	▲	
312.1105.25	1,24	1,1	0,4	0,64	2,5	0,36	31202N		▲	▲	▲	Δ
312.1306.25	1,44	1,3	0,55	0,54	2,5	0,45	31202N		Δ	Δ	▲	
312.1607.33	1,74	1,6	0,7	0,79	3,3	0,6	31203N			▲	▲	
312.1608.33	1,74	1,6	0,85	0,79	3,3	0,75	31203N		Δ	▲	▲	
312.1609.33	1,74	1,6	1	0,79	3,3	0,85	31203N			▲	▲	
312.1810.33	1,99	1,85	1	0,67	3,3	0,85	31203N			▲	▲	
312.1812.33	1,99	1,85	1,25	0,67	3,3	1,1	31203N		Δ	▲	▲	
312.2115.43	2,29	2,15	1,5	1,02	4,3	1,35	31204N		▲	▲	▲	
312.2616.43	2,79	2,65	1,5	0,77	4,3	1,35	31204N		Δ	▲	▲	
312.2617.43	2,79	2,65	1,75	0,77	4,3	1,6	31204N		Δ	▲	▲	
312.3118.53	3,29	3,15	1,75	1,02	5,3	1,6	31204N		Δ	▲	▲	
312.4120.53	4,29	4,15	2	0,52	5,3	1,85	31204N			▲	▲	
312.4125.53	4,29	4,15	2,5	0,52	5,3	2,35	31204N			Δ	▲	
312.5130.63	5,29	5,15	3	0,52	6,3	2,85	31204N			Δ	▲	
								P	●	●	●	●
								M	-	o	-	●
								K	-	-	-	●
								N	-	-	-	●
								S	-	-	-	●
								H	-	-	-	-

Wendeschneidplatte 312
Indexable insert

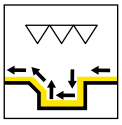

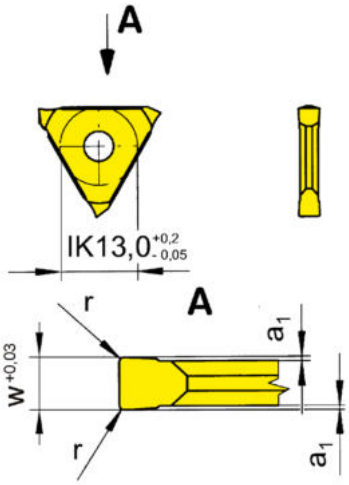

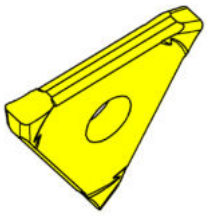

HM-Sorten
Carbide grades

▲ ab Lager
on stock

Δ 4 Wochen
4 weeks

Bestellnummer Part number	w	r	a_1	HIS	K10	P20	AS62	EG52	TF45	TI22	TI25	TN32	TN35	H20
312.0100.02	1	0,2	0,1	31201N				▲			▲	▲		
312.0150.02	1,5	0,2	0,25	31201N	Δ	▲		▲			▲	▲	▲	
312.0200.02	2	0,2	0,25	31202N	▲	▲		▲	▲	▲	▲	▲	▲	▲
312.0200.04	2	0,4	0,25	31202N		▲	▲	▲				▲		▲
312.0300.02	3	0,2	0,25	31203N	Δ	▲		▲			▲	▲		▲
312.0300.06	3	0,6	0,25	31203N		▲		▲				▲		
312.0400.02	4	0,2	0,25	31204N		▲		▲				▲		▲
312.0400.08	4	0,8	0,25	31204N		Δ		▲				▲		
312.0400.12	4	1,2	0,25	31204N		Δ		Δ						
P					●	●	●	●	●	●	●	●	●	●
M					o	-	-	o	●	-	●	-	●	o
K					●	-	-	-	●	-	●	-	●	-
N					●	-	-	-	●	-	●	-	●	-
S					o	-	-	-	●	-	●	-	●	-
H					-	-	-	-	-	-	-	-	-	-

Wendeschneidplatte 312
Indexable insert

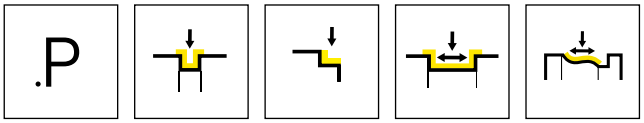

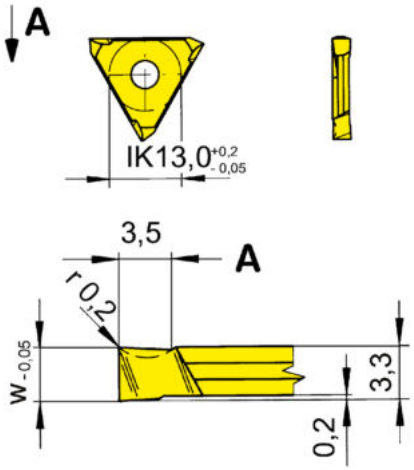

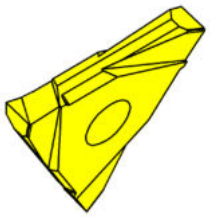

L = links wie gezeichnet
L = left hand version shown

R = rechts spiegelbildlich
R = right hand version

HM-Sorten
Carbide grades

▲ ab Lager
on stock

Δ 4 Wochen
4 weeks

Bestellnummer Part number	w	HIS		P20	EG52	TC92	TN32
R312.3031.33	3,29	31203N		▲	▲		▲
L312.3031.33	3,29	31203N		Δ	▲	Δ	▲
			P	●	●	●	●
			M	-	o	-	-
			K	-	-	-	-
			N	-	-	-	-
			S	-	-	-	-
			H	-	-	-	-

Die besondere Schneidengeometrie erlaubt unter Beibehaltung einer geraden und rechtwinkligen Hauptschneide sowohl in radialer als auch in axialer Richtung positive Spanwinkel.
The special cutting geometry permits a positive chip breaking angle when keeping a straight and right angled cutting edge.

Wendeschneidplatte 312
Indexable insert

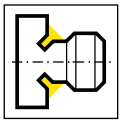

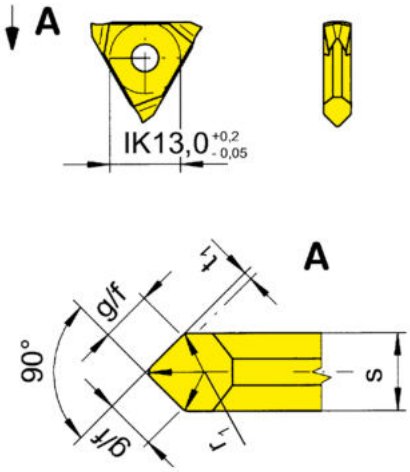

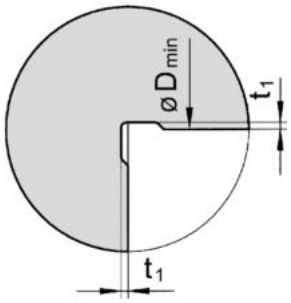

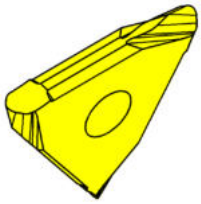

HM-Sorten
Carbide grades

▲ ab Lager
on stock

Δ 4 Wochen
4 weeks

Bestellnummer Part number	D_{min}	t_1	s	g/f	r_1	HIS	P20	AS62	EG52	TC92
312.0602.24	19	0,2	2,4	1,7	0,6	31202N	▲	▲	▲	▲
312.0603.33	23	0,3	3,3	2,3	0,6	31203N	▲		▲	
312.1002.30	20	0,2	3	2,1	1	31203N	▲		Δ	
312.1004.50	29	0,4	5	3,6	1	31204N	▲		▲	
312.1603.50	25	0,3	5	3,6	1,6	31204N	Δ		Δ	

	P20	AS62	EG52	TC92
P	●	●	●	●
M	-	-	o	-
K	-	-	-	-
N	-	-	-	-
S	-	-	-	-
H	-	-	-	-

Wendeschneidplatte 312
Indexable insert

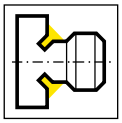

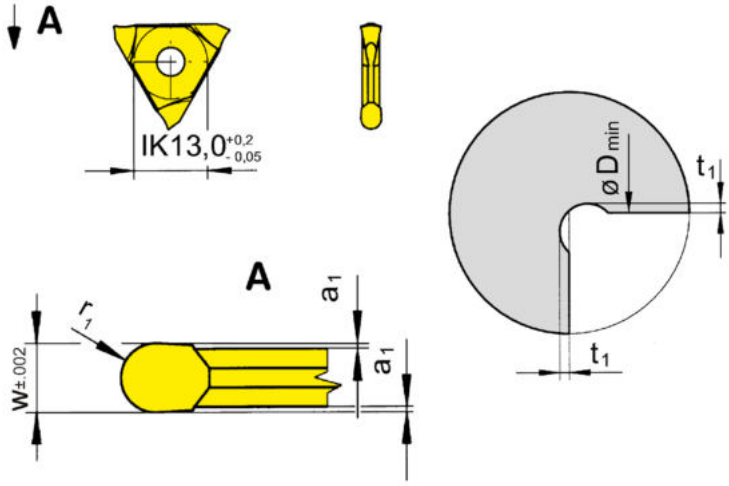

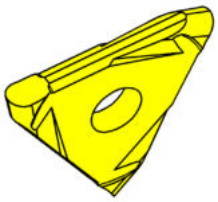

HM-Sorten
Carbide grades

▲ ab Lager
on stock

Δ 4 Wochen
4 weeks

Bestellnummer Part number	w	a_1	r_1	D_{min}	t_1	HIS	K10	P20	EG52	TC92	TF45	TN32	TN35
312.0010.20	2	0,2	1	22	0,7	31202N	▲	▲	▲	▲	Δ	▲	▲
312.0015.30	3	0,2	1,5	27	1	31202N	▲	▲	▲	▲		▲	
312.0020.40	4	0,2	2	30	1,2	31204N	▲	▲	▲	▲		▲	
312.0025.50	5	0,2	2,5	35	1,5	31204N		▲	▲	Δ		▲	
							P ●	●	●	●	●	●	●
							M o	-	o	-	●	-	●
							K ●	-	-	-	●	-	●
							N ●	-	-	-	●	-	●
							S o	-	-	-	●	-	●
							H -	-	-	-	-	-	-

Wendeschneidplatte 312
Indexable insert

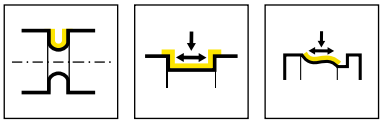

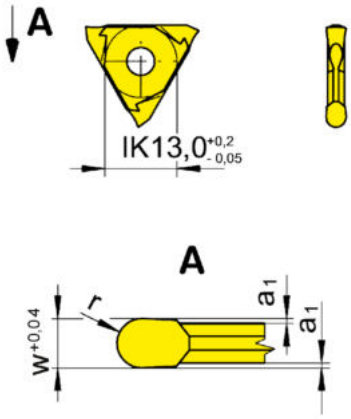

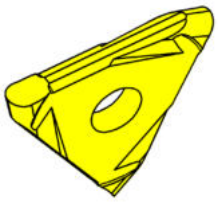

HM-Sorten
Carbide grades

▲ ab Lager
on stock

Δ 4 Wochen
4 weeks

Bestellnummer Part number	w	a_1	r	HIS	P20	AS45	EG35	EG55	TF45	TH35	TI25	TN32	TN35
312.0050.02	0,5	0,07	0,25	31201N	▲	▲	▲					▲	
312.0100.05	1	0,09	0,5	31201N	▲	▲	▲			Δ		▲	Δ
312.0110.05	1,1	0,09	0,55	31201N		▲		Δ					
312.0120.06	1,2	0,2	0,6	31201N	▲	▲		▲				▲	
312.0140.07	1,4	0,2	0,7	31201N		▲		▲					
312.0160.08	1,6	0,25	0,8	31201N	▲	▲		▲				▲	
312.0180.09	1,8	0,25	0,9	31201N		▲		▲					
312.0200.10	2	0,25	1	31201N	▲	▲		▲	Δ		Δ	▲	
312.0220.11	2,2	0,25	1,1	31202N		▲		▲					
312.0250.12	2,5	0,25	1,25	31202N	▲	▲		Δ				▲	
312.0280.14	2,8	0,25	1,4	31202N		▲		Δ					
312.0300.15	3	0,25	1,5	31202N	▲	▲		▲				▲	
312.0360.18	3,6	0,25	1,8	31203N		▲		Δ					
312.0400.20	4	0,25	2	31203N	▲	▲		Δ				▲	
P					●	●	●	●	●	●	●	●	●
M					-	●	●	o	●	●	●	-	●
K					-	●	o	o	●	●	●	-	●
N					-	o	-	-	●	●	●	-	●
S					-	●	-	-	●	●	●	-	●
H					-	-	-	-	-	-	-	-	-

Nutbreiten bis 1,6 mm nur zum Nutenstechdrehen empfohlen
Width of groove up to 1,6 mm recommend only for grooving

Wendeschneidplatte 312
Indexable insert

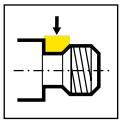

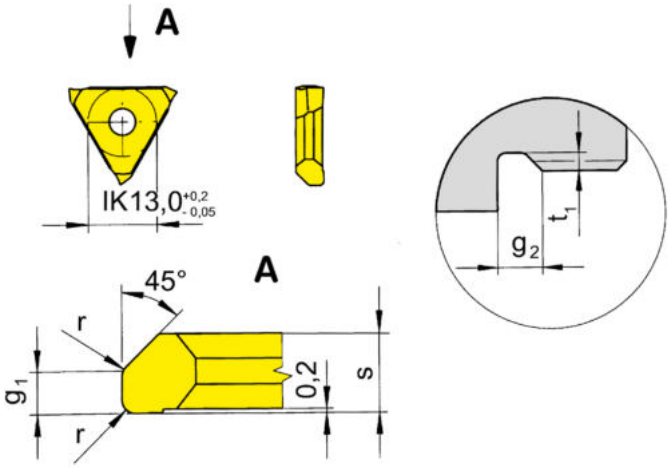

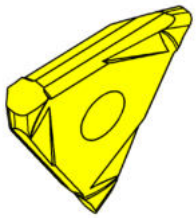

R = rechts wie gezeichnet
R = right hand version shown

L = links spiegelbildlich
L = left hand version

HM-Sorten
Carbide grades

▲ ab Lager
on stock

Δ 4 Wochen
4 weeks

Bestellnummer Part number	P	r	t_1	s	g_1	g_2	HIS	P20	EG55	TN35
R312.1050.17	0,5	0,2	0,4	1,7	0,6	1	31201N • 31201R	Δ	▲	▲
R312.1060.17	0,6	0,4	0,5	1,7	0,7	1,2	31201N • 31201R	Δ	Δ	Δ
R312.1070.17	0,7	0,4	0,55	1,7	0,85	1,4	31201N • 31201R	Δ	Δ	Δ
R312.1080.27	0,8	0,4	0,65	2,7	0,95	1,6	31202N • 31202R	Δ	▲	▲
R312.1100.27	1	0,6	0,8	2,7	1,2	2	31202N • 31202R	Δ	▲	▲
R312.1125.27	1,25	0,6	1	2,7	1,5	2,5	31202N • 31202R	Δ	▲	▲
R312.1150.37	1,5	0,8	1,15	3,7	1,85	3	31203N • 31203R	Δ	▲	▲
R312.1175.37	1,75	1	1,3	3,7	2,2	3,5	31203N • 31203R	Δ	Δ	Δ
R312.1200.53	2	1	1,5	5,3	2,5	4	31204N • 31204R	▲	Δ	Δ
R312.1250.53	2,5	1,2	1,8	5,3	3,2	5	31204N • 31204R	Δ	Δ	Δ
R312.1300.63	3	1,6	2,2	6,3	3,8	6	31204N • 31204R	Δ	Δ	Δ
L312.1050.17	0,5	0,2	0,4	1,7	0,6	1	31201N • 31201L	Δ	Δ	Δ
L312.1060.17	0,6	0,4	0,5	1,7	0,7	1,2	31201N • 31201L	Δ	Δ	Δ
L312.1070.17	0,7	0,4	0,55	1,7	0,85	1,4	31201N • 31201L	Δ	Δ	Δ
L312.1080.27	0,8	0,4	0,65	2,7	0,95	1,6	31202N • 31202L	Δ	Δ	▲
L312.1100.27	1	0,6	0,8	2,7	1,2	2	31202N • 31202L	Δ	Δ	Δ
L312.1125.27	1,25	0,6	1	2,7	1,5	2,5	31202N • 31202L	Δ	Δ	▲
L312.1150.37	1,5	0,8	1,15	3,7	1,85	3	31203N • 31203L	Δ	Δ	Δ
L312.1175.37	1,75	1	1,3	3,7	2,2	3,5	31203N • 31203L	Δ	Δ	Δ
L312.1200.53	2	1	1,5	5,3	2,5	4	31204N • 31204L	Δ	Δ	Δ
L312.1250.53	2,5	1,2	1,8	5,3	3,2	5	31204N • 31204L	Δ	Δ	Δ
L312.1300.63	3	1,6	2,2	6,3	3,8	6	31204N • 31204L	Δ		Δ

	P20	EG55	TN35
P	●	●	●
M	-	o	●
K	-	o	●
N	-	-	●
S	-	-	●
H	-	-	-

Wendeschneidplatte 312
Indexable insert

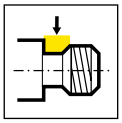

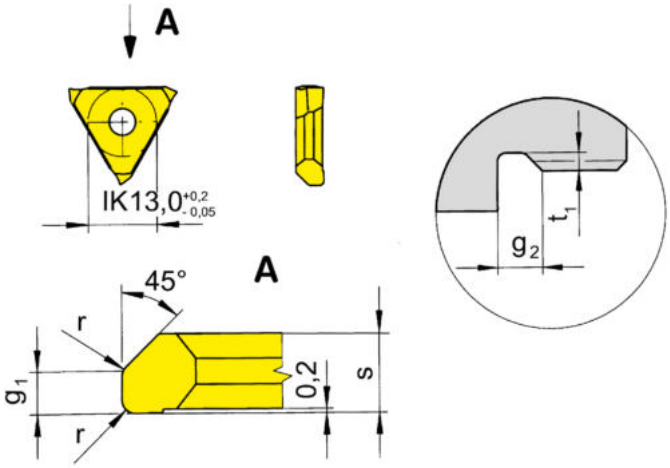

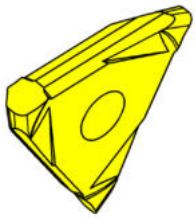

R = rechts wie gezeichnet
R = right hand version shown

L = links spiegelbildlich
L = left hand version

▲ ab Lager
on stock

HM-Sorten
Carbide grades

Δ 4 Wochen
4 weeks

Bestellnummer Part number	P	r	t_1	s	g_1	g_2	HIS	P20	EG55	TN35
R312.3050.17	0,5	0,2	0,4	1,7	1,1	1,5	31201N • 31201R		Δ	Δ
R312.3060.27	0,6	0,4	0,5	2,7	1,3	1,8	31202N • 31202R	Δ		▲
R312.3070.27	0,7	0,4	0,55	2,7	1,55	2,1	31202N • 31202R	Δ		Δ
R312.3080.27	0,8	0,4	0,65	2,7	1,75	2,4	31202N • 31202R	Δ	Δ	Δ
R312.3100.37	1	0,6	0,8	3,7	2,2	3	31203N • 31203R	Δ	▲	▲
R312.3125.53	1,25	0,6	1	5,3	2,8	3,8	31204N • 31204R		Δ	Δ
R312.3150.53	1,5	0,8	1,15	5,3	3,35	4,5	31204N • 31204R		▲	▲
R312.3175.56	1,75	1	1,3	5,6	4	5,3	31204N • 31204R		Δ	Δ
R312.3200.63	2	1	1,5	6,3	4,5	6	31204N • 31204R		Δ	Δ
L312.3050.17	0,5	0,2	0,4	1,7	1,1	1,5	31201N • 31201L	Δ	Δ	Δ
L312.3060.27	0,6	0,4	0,5	2,7	1,3	1,8	31202N • 31202L	Δ	▲	Δ
L312.3070.27	0,7	0,4	0,55	2,7	1,55	2,1	31202N • 31202L	Δ	Δ	Δ
L312.3080.27	0,8	0,4	0,65	2,7	1,75	2,4	31202N • 31202L	Δ	Δ	Δ
L312.3100.37	1	0,6	0,8	3,7	2,2	3	31203N • 31203L	Δ	Δ	Δ
L312.3125.53	1,25	0,6	1	5,3	2,8	3,8	31204N • 31204L	Δ	Δ	Δ
L312.3150.53	1,5	0,8	1,15	5,3	3,35	4,5	31204N • 31204L	Δ		Δ
L312.3175.56	1,75	1	1,3	5,6	4	5,3	31204N • 31204L	Δ	Δ	Δ
L312.3200.63	2	1	1,5	6,3	4,5	6	31204N • 31204L	Δ	Δ	Δ

	P20	EG55	TN35
P	•	•	•
M	-	o	•
K	-	o	•
N	-	-	•
S	-	-	•
H	-	-	-

Wendeschneidplatte 312
Indexable insert

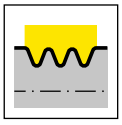

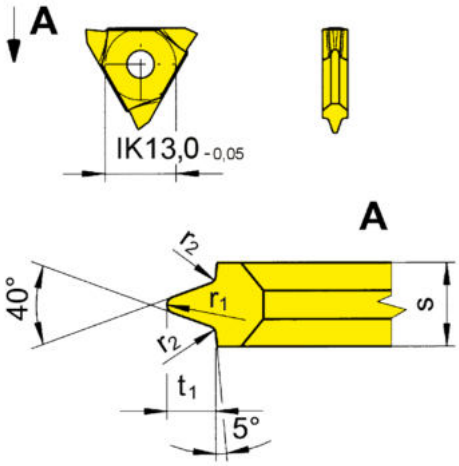

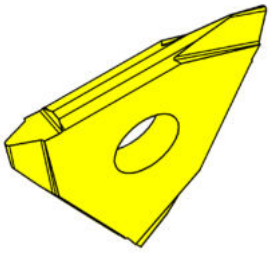

HM-Sorten
Carbide grades

▲ ab Lager
on stock

Δ 4 Wochen
4 weeks

Bestellnummer Part number	r_2	t_1	s	r_1	HIS		P20	EG52	TN32
312.0223.23	0,2	2,3	2,34	0,25	31202N		Δ	▲	Δ
312.0223.30	0,2	2,3	3	0,25	31203N		▲	▲	▲
						P	●	●	●
						M	-	o	-
						K	-	-	-
						N	-	-	-
						S	-	-	-
						H	-	-	-

WSP 312.0223.23 für Paket-Bestückung WSP 312.0223.30 für Einzel-Bestückung
Insert 312.0223.23 for multi grooving Insert 312.0223.30 for single grooving

Nutform:
Poly-V-Riemennut Profil „J“
Shape of groove:
Poly-V-belt grooves profile „J“

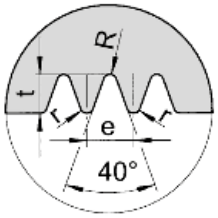

e	t		R		r
±0,25	max	min	max	min	
2,34	2,34	2,08	0,38	0,25	0,2

Wendeschneidplatte 312
Indexable insert

.00

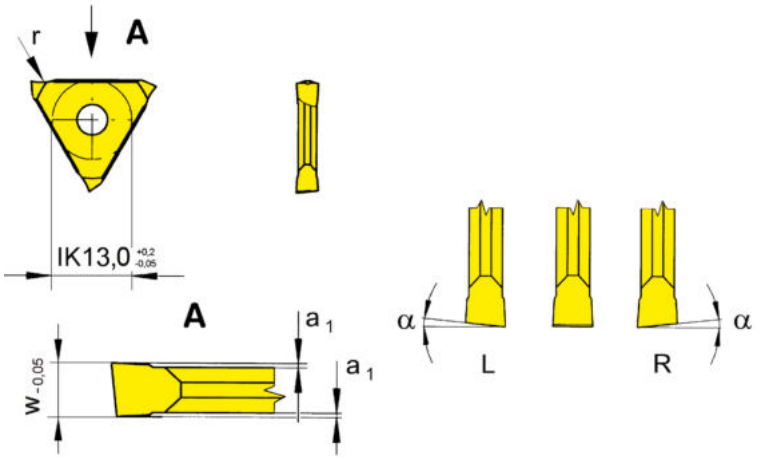

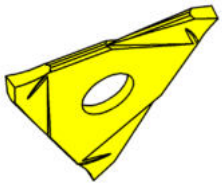

R = rechts wie gezeichnet
R = right hand version shown

L = links spiegelbildlich
L = left hand version

HM-Sorten
Carbide grades

▲ ab Lager
on stock

Δ 4 Wochen
4 weeks

Bestellnummer Part number	w	α	a_1	HIS		EG35	TF45	TF46	TI25	TN35
R312.0614.00	1,44	6°	0,2	31201N		▲	▲	▲	▲	▲
L312.0614.00	1,44	6°	0,2	31201N		▲	▲	Δ	▲	▲
					P	●	●	●	●	●
					M	●	●	o	●	●
					K	o	●	●	●	●
					N	-	●	●	●	●
					S	-	●	o	●	●
					H	-	-	-	-	-

Abstechen von Wellen
Parting off solid bars

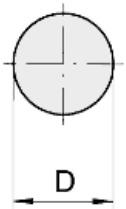

D bis/up to 11 mm

Abstechen von Rohren
Parting off tubes

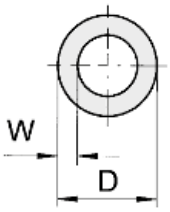

D ≥50 bis/up to W≈5 mm
D≤ 50 bis/up to W≈4 mm

Wendeschneidplatte 312
Indexable insert

.00

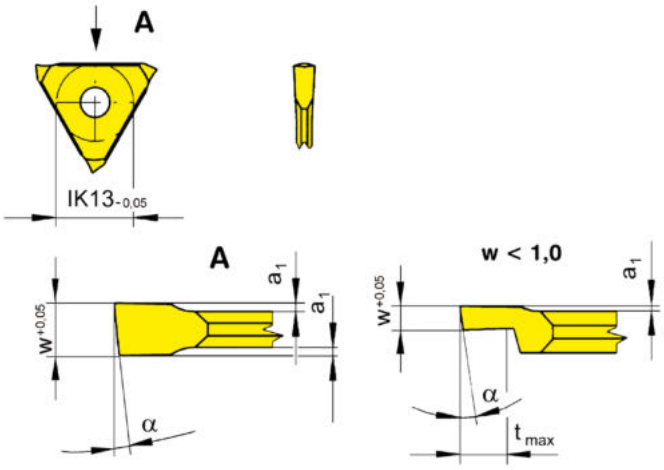

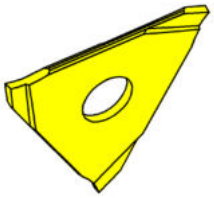

R = rechts wie gezeichnet
R = right hand version shown

L = links spiegelbildlich
L = left hand version

HM-Sorten
Carbide grades

▲ ab Lager
on stock

Δ 4 Wochen
4 weeks

Bestellnummer Part number	w	t_{max}	α	a_1	HIS		EG35	TF45	TI25	TN35
R312.0805.00	0,5	1	8°	0,1	31208N		▲	▲		
R312.0808.00	0,8	1,5	8°	0,1	31208N		▲	▲		
R312.0510.00	1	8	5°	0,1	31208N		▲	▲		
R312.1210.00	1	8	12°	0,1	31208N		▲	▲	Δ	▲
R312.0512.00	1,2	8	5°	0,2	31208N		▲	▲		
R312.0515.00	1,5	8	5°	0,2	31211N		▲	▲		
L312.0805.00	0,5	1	8°	0,1	31208N		▲	▲		
L312.0808.00	0,8	1,5	8°	0,1	31208N		▲	▲		
L312.0510.00	1	8	5°	0,1	31208N		▲	▲		
L312.1210.00	1	8	12°	0,1	31208N		▲	▲	Δ	▲
L312.0512.00	1,2	8	5°	0,2	31208N		▲	▲		
L312.0515.00	1,5	8	5°	0,2	31211N		▲	▲		
						P	●	●	●	●
						M	●	●	●	●
						K	o	●	●	●
						N	-	●	●	●
						S	-	●	●	●
						H	-	-	-	-

Wendeschneidplatte 312
Indexable insert

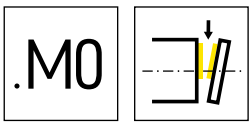

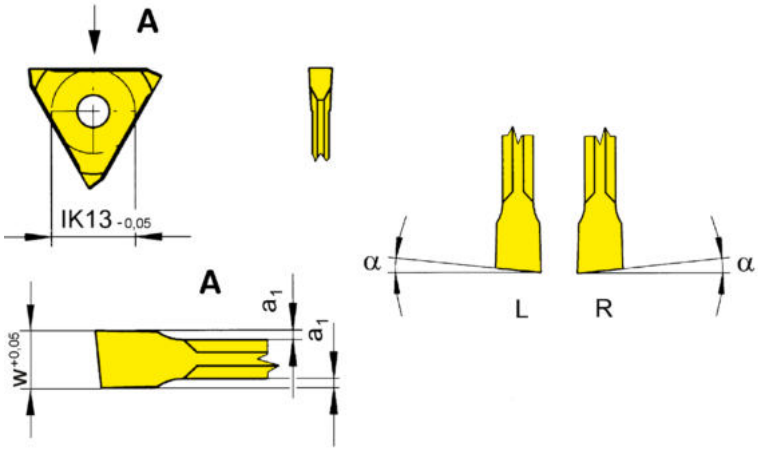

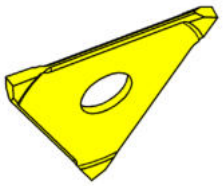

R = rechts wie gezeichnet
R = right hand version shown

L = links spiegelbildlich
L = left hand version

▲ ab Lager
on stock

HM-Sorten
Carbide grades

Δ 4 Wochen
4 weeks

Bestellnummer Part number	w	t_{max}	α	a_1	HIS		K10	EG35	TF45
R312.0512.M0	1,2	8	5°	0,2	31208N		Δ	▲	▲
R312.0515.M0	1,5	8	5°	0,2	31211N		▲	▲	▲
L312.0512.M0	1,2	8	5°	0,2	31208N		Δ		▲
L312.0515.M0	1,5	8	5°	0,2	31211N		Δ	Δ	▲
						P	●	●	●
						M	o	●	●
						K	●	o	●
						N	●	-	●
						S	o	-	●
						H	-	-	-

Wendeschneidplatte 312
Indexable insert

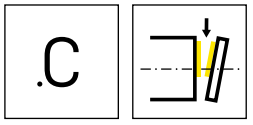

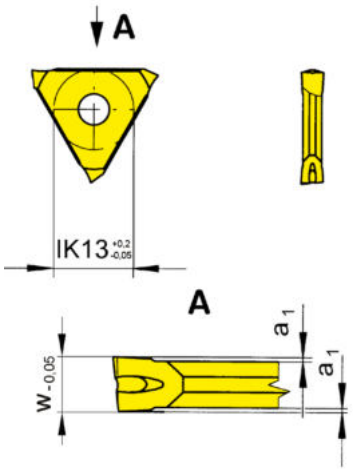

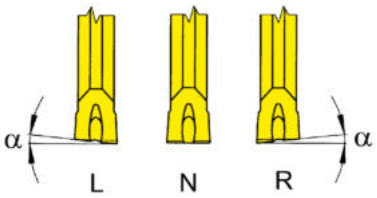

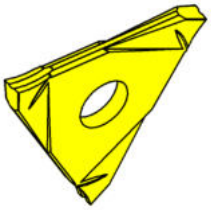

R = rechts wie gezeichnet
R = right hand version shown

L = links spiegelbildlich
L = left hand version

HM-Sorten
Carbide grades

▲ ab Lager
on stock

Δ 4 Wochen
4 weeks

Bestellnummer Part number	w	α	a_1	HIS	MG12	P20	EG55	TC92	TF45	TN32	TN35
R312.0514.00	1,44	5°	0,2	31201N • 31202N • 31201R • 31202R		Δ	Δ		▲		
R312.0518.00	1,99	5°	0,2	31202N • 31202R		▲	▲	Δ		▲	▲
R312.0521.00	2,29	5°	0,2	31202N • 31202R	Δ	Δ	▲	Δ		▲	▲
L312.0514.00	1,44	5°	0,2	31201N • 31202N • 31201R • 31202R		Δ	Δ		Δ		
L312.0518.00	1,99	5°	0,2	31202N • 31202R		▲	▲	Δ		▲	▲
L312.0521.00	2,29	5°	0,2	31202N • 31202R	Δ	▲	Δ	Δ		▲	▲
N312.0014.00	1,44	0°	0,2	31202N			▲	Δ	▲		
N312.0018.00	1,99	0°	0,2	31202N			▲	Δ	▲	Δ	Δ
N312.0021.00	2,29	0°	0,2	31202N		Δ		Δ			▲
P					o	●	●	●	●	●	●
M					-	-	o	-	●	-	●
K					-	-	o	-	●	-	●
N					-	-	-	-	●	-	●
S					-	-	-	-	●	-	●
H					-	-	-	-	-	-	-

Abstechen von Wellen
Parting off solid bars

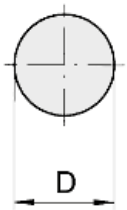

D bis/up to 10 mm

Abstechen von Rohren
Parting off tubes

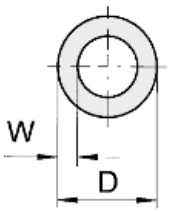

D ≥50 bis/up to W≈5 mm
D≤ 50 bis/up to W≈4 mm

315

P

Klemmhalter und Schneidplatten

Stechbreite 0,5 - 8 mm

Toolholder and Inserts

Width of groove 0,5 - 8 mm

P

Geometrien und Vorschübe
Geometries and feed rates
Seite/Page 429-430

Klemmhalter
Toolholder
356/357/333
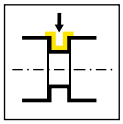
Seite/Page 431-439
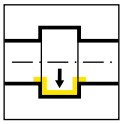
Seite/Page 440

Kurzklemmhalter
Cartridge
357
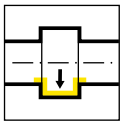
Seite/Page 441

Einbaumaße
Seating Dimensions
Seite/Page 442

Wendeschneidplatte
Indexable insert
315/S315

Seite/Page 443-444
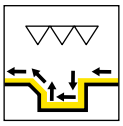
Seite/Page 445

Seite/Page 446
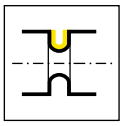
Seite/Page 447

Seite/Page 449

Seite/Page 450

Seite/Page 451
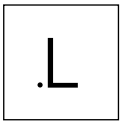

Seite/Page 452

Grundabmessungen
Basic sizes
Seite/Page 448

Geometrien und Vorschübe
Geometries and feed rates

Geometrie Geometry	Werkstoff Material	Vorschubbereich f [mm/U] Feed rate f [mm/rev]	Bearbeitung Machining
.00	P M K N S H	↓ 0,02-0,12	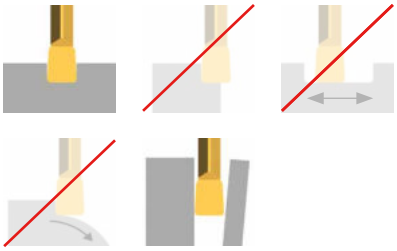
.EN	P M K N S H	↓ 0,10-0,45	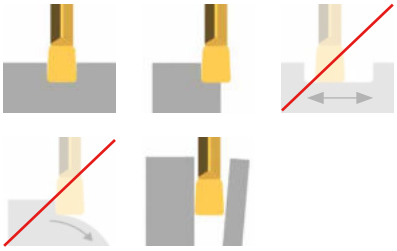
.FL	P M K N S H	↓ 0,03-0,15	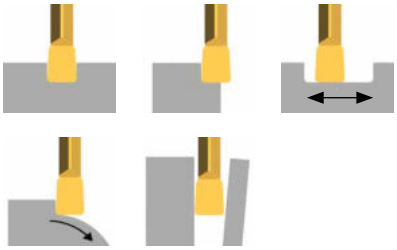
.FY	P M K N S H	↓ 0,03-0,15	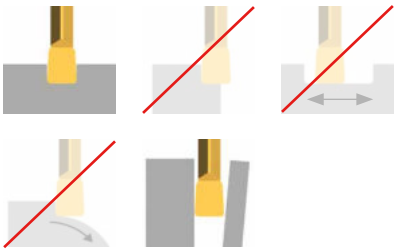
.L	P M K N S H	↓ 0,10-0,22 ↔ 0,05-0,20	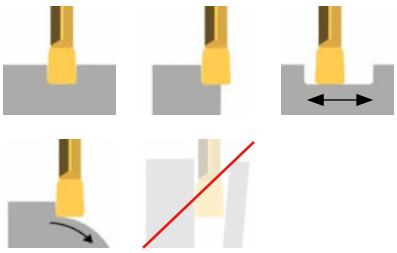

P

P

Geometrie Geometry	Werkstoff Material	Vorschubbereich f [mm/U] Feed rate f [mm/rev]	Bearbeitung Machining
.FB	P M K N S H	↓ 0,02-0,10 ↔ 0,0015-0,07	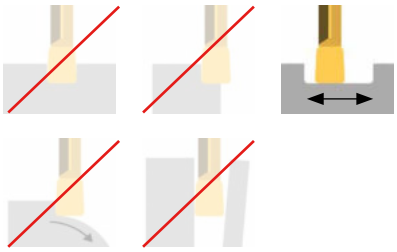

Klemmhalter
Toolholder

356

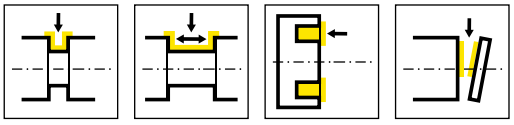

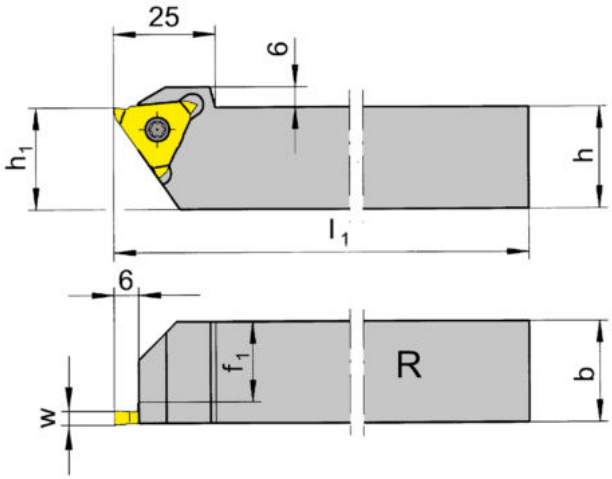

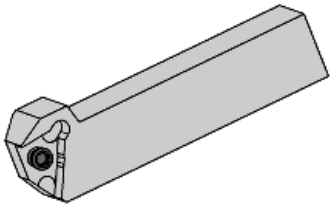

R = rechts wie gezeichnet
R = right hand version shown

L = links spiegelbildlich
L = left hand version

Bestellnummer Part number	h	b	l_1	h_1	f_1	HWS
R356.1212.03	12	12	100	20	9	31503R
R356.1616.03	16	16	125	20	13	31503R
R356.2020.03	20	20	125	20	17	31503R
R356.2525.03	25	25	150	25	22	31503R
R356.3232.03	32	32	170	32	29	31503R
R356.1212.05	12	12	100	20	6,8	31505R
R356.1616.05	16	16	125	20	10,8	31505R
R356.2020.05	20	20	125	20	14,8	31505R
R356.2525.05	25	25	150	25	19,8	31505R
R356.3232.05	32	32	170	32	26,8	31505R
R356.2020.07	20	20	125	20	13	31507R
R356.2525.07	25	25	150	25	18	31507R
R356.3232.07	32	32	170	32	25	31507R
L356.1212.03	12	12	100	20	9	31503L
L356.1616.03	16	16	125	20	13	31503L
L356.2020.03	20	20	125	20	17	31503L
L356.2525.03	25	25	150	25	22	31503L
L356.3232.03	32	32	170	32	29	31503L
L356.1212.05	12	12	100	20	6,8	31505L
L356.1616.05	16	16	125	20	10,8	31505L
L356.2020.05	20	20	125	20	14,8	31505L
L356.2525.05	25	25	150	25	19,8	31505L
L356.3232.05	32	32	170	32	26,8	31505L
L356.2020.07	20	20	125	20	13	31507L
L356.2525.07	25	25	150	25	18	31507L
L356.3232.07	32	32	170	32	25	31507L

w siehe WSP
w see indexable inserts

Ersatzteile
Spare Parts

Klemmhalter Toolholder	**Spannschraube** Clamping Screw	**TORX PLUS®-Schlüssel** TORX PLUS® Wrench
R/L356.1212.03	**5.10T20P**	**T20PQ**
R/L356...05/...1616.03	**5.12T20P**	**T20PQ**
R/L356.1212.05	**030.511P.1176**	**T20PQ**
R/L356...07	**5.15T20P**	**T20PQ**

Klemmhalter
Toolholder

356

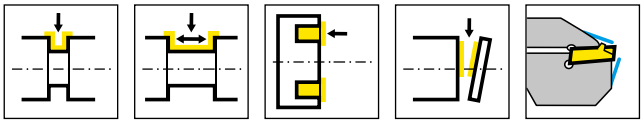

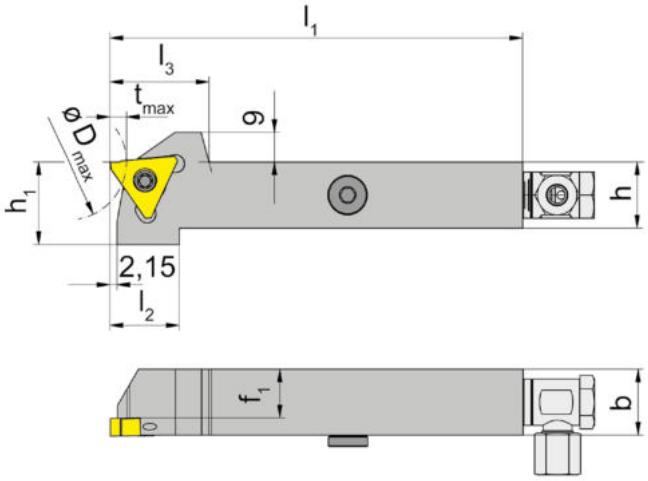

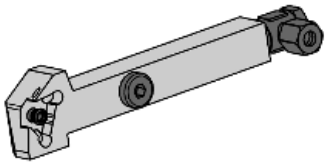

R = rechts wie gezeichnet
R = right hand version shown

L = links spiegelbildlich
L = left hand version

Bestellnummer Part number	h	b	l_1	l_2	l_3	h_1	f_1	HWS
R356.1616.0.13.IK	16	16	125	22	28	21	13	31503R
R356.2020.0.13.IK	20	20	125	21	30	25	17	31503R
R356.2525.0.13.IK	25	25	150	21	30	30	22	31503R
R356.1616.0.15.IK	16	16	125	22	28	21	10,8	31505R
R356.2020.0.15.IK	20	20	125	21	30	25	14,8	31505R
R356.2525.0.15.IK	25	25	150	21	30	30	19,8	31505R
L356.1616.0.13.IK	16	16	125	22	28	21	13	31503L
L356.2020.0.13.IK	20	20	125	21	30	25	17	31503L
L356.2525.0.13.IK	25	25	150	21	30	30	22	31503L
L356.1616.0.15.IK	16	16	125	22	28	21	10,8	31505L
L356.2020.0.15.IK	20	20	125	21	30	25	14,8	31505L
L356.2525.0.15.IK	25	25	150	21	30	30	19,8	31505L

Ersatzteile
Spare Parts

Klemmhalter Toolholder	**Spannschraube** Clamping Screw	**Kühlmittelanschluss** Coolant supply	**TORX PLUS®-Schlüssel** TORX PLUS® Wrench	**Verschlussschraube** Screw Plug
R/L356...	**5.12T20P**	**004.00.16**	**T20PQ**	**004.00.26**

Klemmhalter
Toolholder

356

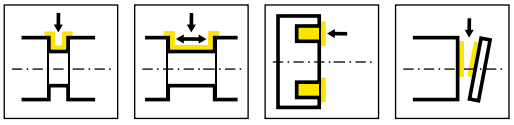

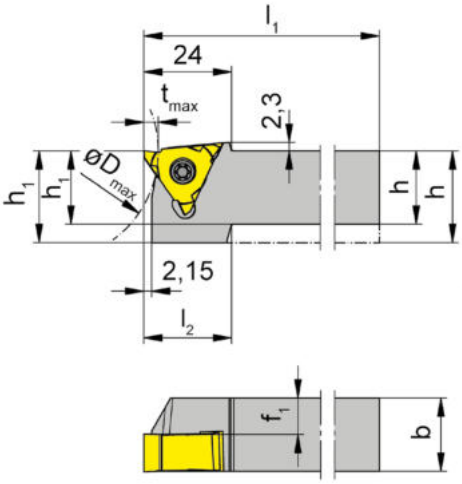

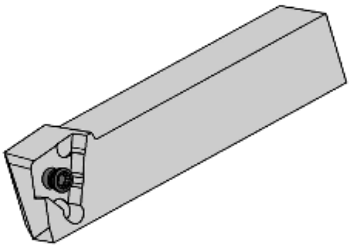

R = rechts wie gezeichnet
R = right hand version shown

L = links spiegelbildlich
L = left hand version

Bestellnummer Part number	h	b	l_1	l_2	h_1	f_1	HWS
R356.1616.13	16	16	125	21	20	13	31503R
R356.2020.13	20	20	125	-	20	17,1	31503R
R356.2525.13	25	25	150	-	25	22,1	31503R
R356.1616.15	16	16	125	21	20	10,8	31505R
R356.2020.15	20	20	125	21	20	14,8	31505R
R356.2525.15	25	25	150	-	25	19,8	31505R
R356.1616.16	16	16	125	-	20	10	31506R
R356.2020.16	20	20	125	21	25	14	31506R
R356.2525.16	25	25	150	-	25	19	31506R
R356.2020.17	20	20	125	21	25	13	31507R
R356.2525.17	25	25	150	-	25	18	31507R
R356.2020.10	20	20	125	21	25	10	31510R
L356.1616.13	16	16	125	21	20	13	31503L
L356.2020.13	20	20	125	-	20	17,1	31503L
L356.2525.13	25	25	150	-	25	22,1	31503L
L356.1616.15	16	16	125	21	20	10,8	31505L
L356.2020.15	20	20	125	21	20	14,8	31505L
L356.2525.15	25	25	150	-	25	19,8	31505L
L356.1616.16	16	16	125	-	20	10	31506L
L356.2020.16	20	20	125	21	25	14	31506L
L356.2525.16	25	25	150	-	25	19	31506L
L356.2020.17	20	20	125	21	25	13	31507L
L356.2525.17	25	25	150	-	25	18,1	31507L
L356.2020.10	20	20	125	21	25	10	31510L

Stechtiefe in Abhängigkeit des Außen-ø
Depth of groove in relation to outer ø

Dmax	tmax
35	5
50	4,5
75	4
125	3,5
200	3

Ersatzteile
Spare Parts

Klemmhalter Toolholder	**Spannschraube** Clamping Screw	**TORX PLUS®-Schlüssel** TORX PLUS® Wrench
R/L356...13/...15/...1616.16	**5.12T20P**	**T20PQ**
R/L356....10/...16/...17	**5.15T20P**	**T20PQ**

Klemmhalter
Toolholder

356

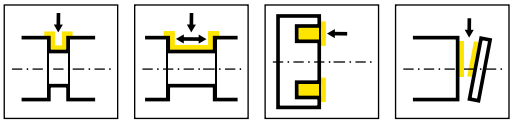

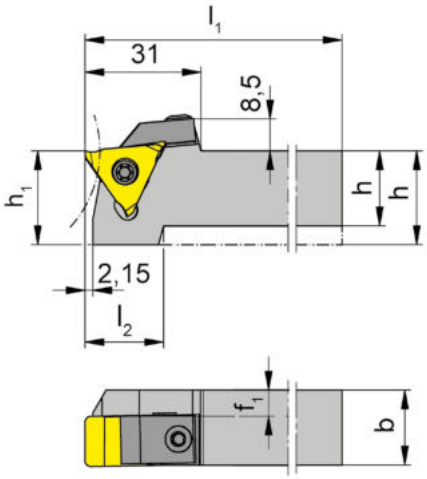

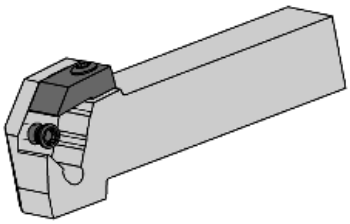

R = rechts wie gezeichnet
R = right hand version shown

L = links spiegelbildlich
L = left hand version

Bestellnummer Part number	h	b	l_1	l_2	h_1	f_1	HWS
R356.2020.2.13	20	20	125	21	25	7	31513R
R356.2525.2.13	25	25	150	-	25	12	31513R
L356.2020.2.13	20	20	125	21	25	7	31513L
L356.2525.2.13	25	25	150	-	25	12	31513L

Stechtiefe in Abhängigkeit des Außen-ø
Depth of groove in relation to outer ø

Dmax	tmax
30	5
40	4,5
60	4
115	3,5
185	3

Ersatzteile
Spare Parts

Klemmhalter Toolholder	**Spannschraube** Clamping Screw	**Spannelement** Clamping element	**TORX PLUS®-Schlüssel** TORX PLUS® Wrench
R/L356.2525.2.13	**5.15T20P**	**010.2013.0468**	**T20PQ**

Klemmhalter
Toolholder

356

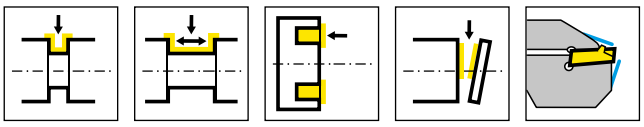

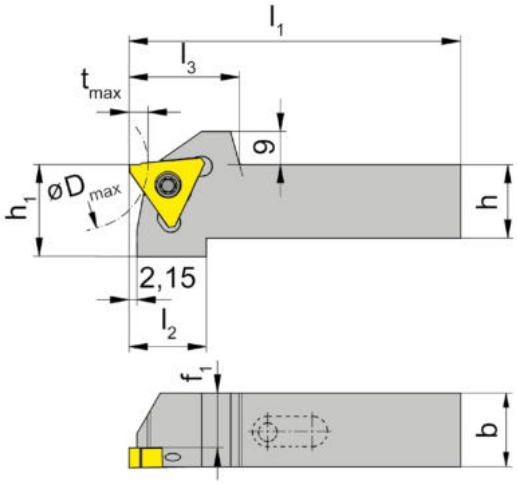

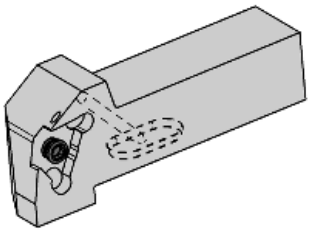

R = rechts wie gezeichnet
R = right hand version shown

L = links spiegelbildlich
L = left hand version

Bestellnummer Part number	h	b	l_1	l_2	l_3	h_1	f_1	HWS
R356.1616.2.13.IK	16	16	75	22	28	21	13	31503R
R356.2020.2.13.IK	20	20	90	21	30	25	17	31503R
R356.2525.2.13.IK	25	25	105	21	30	30	22	31503R
R356.1616.2.15.IK	16	16	75	22	28	21	10,8	31505R
R356.2020.2.15.IK	20	20	90	21	30	25	14,8	31505R
R356.2525.2.15.IK	25	25	105	21	30	30	19,8	31505R
L356.1616.2.13.IK	16	16	75	22	28	21	13	31503L
L356.2020.2.13.IK	20	20	90	21	30	25	17	31503L
L356.2525.2.13.IK	25	25	105	21	30	30	22	31503L
L356.1616.2.15.IK	16	16	75	22	28	21	10,8	31505L
L356.2525.2.15.IK	25	25	105	21	30	30	19,8	31505L

w siehe WSP
w see indexable inserts

Stechtiefe in Abhängigkeit des Außen-ø
Depth of groove in relation to outer ø

Dmax	tmax
35	5
50	4,5
75	4
125	3,5
200	3

Ersatzteile
Spare Parts

Klemmhalter Toolholder	**Spannschraube** Clamping Screw	**TORX PLUS®-Schlüssel** TORX PLUS® Wrench
R/L356...	**5.12T20P**	**T20PQ**

Klemmhalter
Toolholder

356

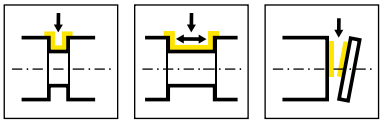

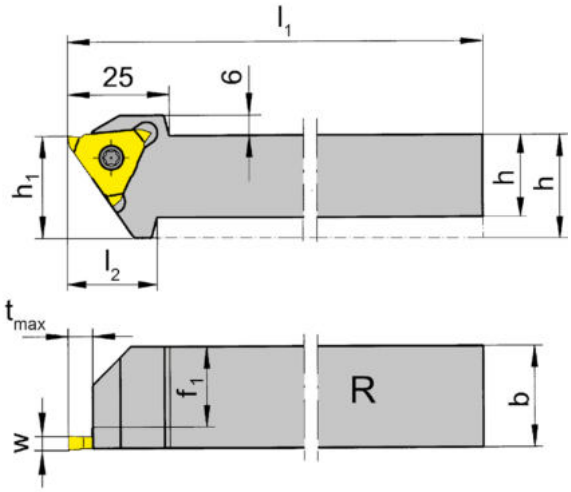

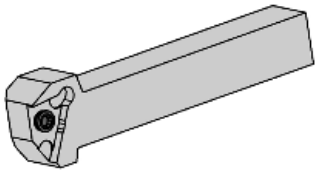

R = rechts wie gezeichnet
R = right hand version shown

L = links spiegelbildlich
L = left hand version

Bestellnummer Part number	h	b	l_1	l_2	l_3	h_1	f_1	t_{max}	HWS
R356.1212.S.03	12	12	100	20	25	20	9,2	5,5	S31503R
R356.1616.S.03	16	16	125	20	25	20	13,2	5,5	S31503R
R356.2020.S.03	20	20	125	-	25	20	17,2	5,5	S31503R
R356.2525.S.03	25	25	150	-	25	25	22,2	5,5	S31503R
L356.1212.S.03	12	12	100	20	25	20	9,2	5,5	S31503L
L356.1616.S.03	16	16	125	20	25	20	13,2	5,5	S31503L
L356.2020.S.03	20	20	125	-	25	20	17,2	5,5	S31503L
L356.2525.S.03	25	25	150	-	25	25	22,2	5,5	S31503L

Ersatzteile
Spare Parts

Klemmhalter Toolholder	**Spannschraube** Clamping Screw	**TORX PLUS®-Schlüssel** TORX PLUS® Wrench
R/L356.1212.S.03	**5.10T20P**	**T20PQ**
R/L356...	**5.12T20P**	**T20PQ**

Klemmhalter
Toolholder

356

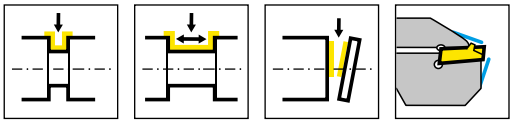

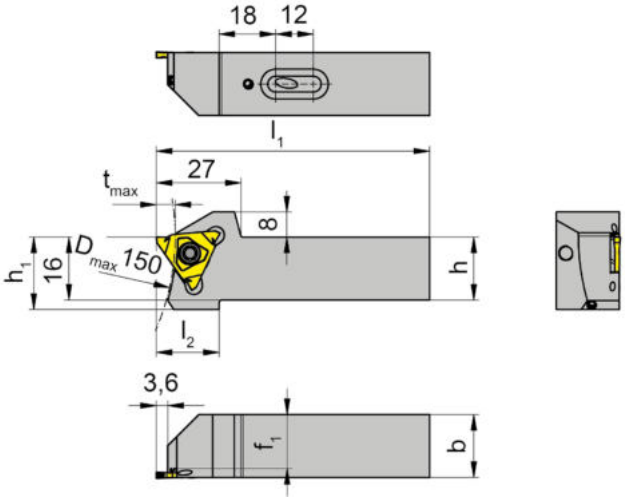

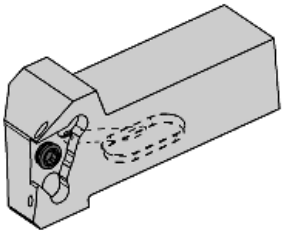

R = rechts wie gezeichnet
R = right hand version shown

L = links spiegelbildlich
L = left hand version

Bestellnummer Part number	h	b	l_1	l_2	h_1	f_1	t_{max}	HWS
R356.2020.S.4.03.IK	20	20	87	20	23	17,2	6	S31503R
R356.2525.S.4.03.IK	25	25	104	20	28	22,2	6	S31503R
L356.2020.S.4.03.IK	20	20	87	20	23	17,2	6	S31503L
L356.2525.S.4.03.IK	25	25	104	20	28	22,2	6	S31503L

Ersatzteile
Spare Parts

Klemmhalter Toolholder	**Spannschraube** Clamping Screw	**TORX PLUS®-Schlüssel** TORX PLUS® Wrench
R/L356...	**5.12T20P**	**T20PQ**

Klemmhalter
Toolholder

357

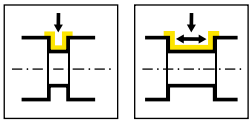

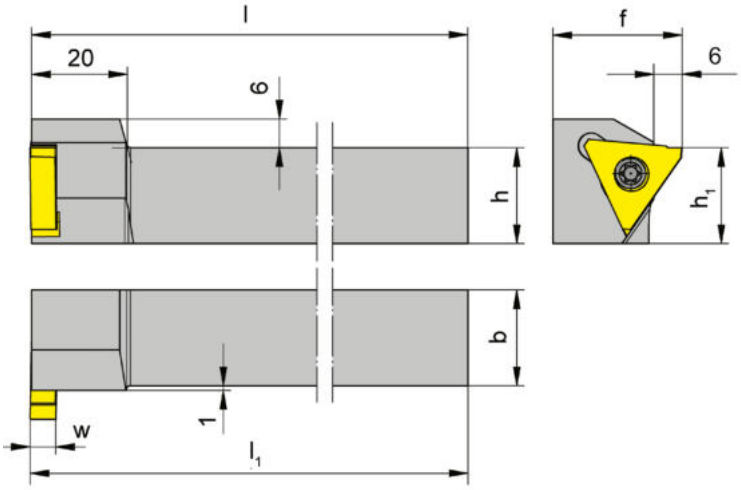

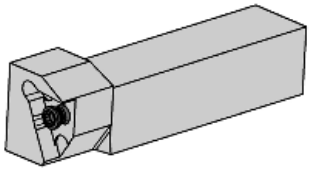

R = rechts wie gezeichnet
R = right hand version shown

L = links spiegelbildlich
L = left hand version

Bestellnummer Part number	h	b	l_1	l	h_1	f	HWS
R357.2020.05	20	20	125,3	125	20	27	31505L
R357.2525.05	25	25	150,3	150	25	32	31505L
L357.2020.05	20	20	125,3	125	20	27	31505R
L357.2525.05	25	25	150,3	150	25	32	31505R

w siehe WSP
w see indexable inserts

Ersatzteile
Spare Parts

Klemmhalter Toolholder	**Spannschraube** Clamping Screw	**TORX PLUS®-Schlüssel** TORX PLUS® Wrench
R/L357...	**5.12T20P**	**T20PQ**

Klemmhalter
Toolholder

357

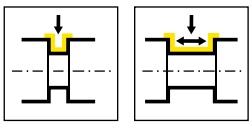

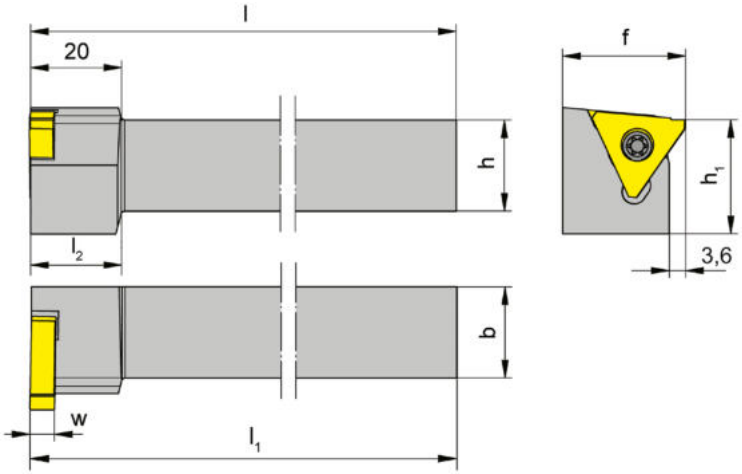

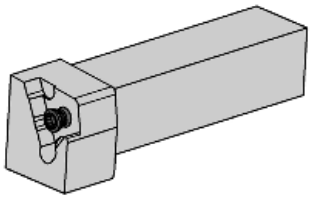

R = rechts wie gezeichnet
R = right hand version shown

L = links spiegelbildlich
L = left hand version

Bestellnummer Part number	h	b	l_1	l	l_2	h_1	f	HWS
R357.2020.15	20	20	125,3	125	20	25	27	31505L
R357.2525.15	25	25	150,3	150	-	25	32	31505L
L357.2020.15	20	20	125,3	125	20	25	27	31505R
L357.2525.15	25	25	150,3	150	-	25	32	31505R

w siehe WSP
w see indexable inserts

Ersatzteile
Spare Parts

Klemmhalter Toolholder	**Spannschraube** Clamping Screw	**TORX PLUS®-Schlüssel** TORX PLUS® Wrench
R/L357...	**5.12T20P**	**T20PQ**

Klemmhalter
Toolholder

333

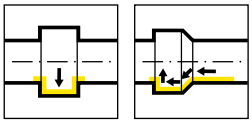

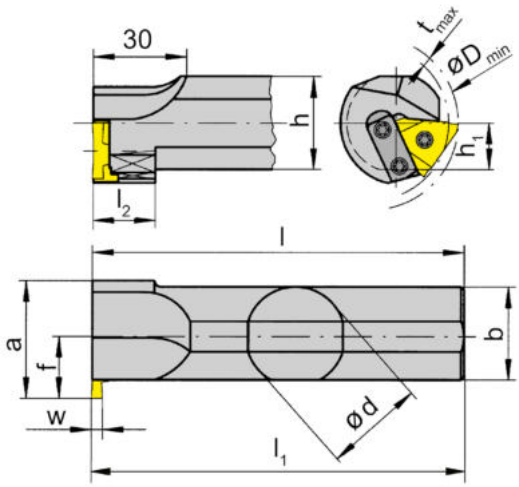

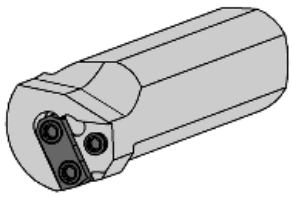

R = rechts wie gezeichnet
R = right hand version shown

L = links spiegelbildlich
L = left hand version

Bestellnummer Part number	d	l	l_1	l_2	h	a	h_1	f	D_{min}	b	HWS
R333.0025.03	25	170	170,3	20	23	38	11,5	20	43	25	31503L
R333.0032.03	32	200	200,3	20	30	38	15	20	43	30	31503L
R333.0025.05	25	170	170,3	20	23	38	11,5	20	43	25	31505L
R333.0032.05	32	200	200,3	20	30	38	15	20	43	30	31505L
R333.0040.05	40	250	250,3	-	38	44	19	24	45	38	31505L
L333.0025.03	25	170	170,3	20	23	38	11,5	20	43	25	31503R
L333.0032.03	32	200	200,3	20	30	38	15	20	43	30	31503R
L333.0025.05	25	170	170,3	20	23	38	11,5	20	43	25	31505R
L333.0032.05	32	200	200,3	20	30	38	15	20	43	30	31505R
L333.0040.05	40	250	250,3	-	38	44	19	24	45	38	31505R

w siehe WSP
w see indexable inserts

Stechtiefe in Abhängigkeit des Bohrungs-ø
Depth of groove in relation to bore ø

Dmin	tmax
43	1,8
46	2
50	3
60	4
80	4,5
100	5

Ersatzteile
Spare Parts

Klemmhalter Toolholder	**Spannschraube** Clamping Screw	**TORX PLUS®-Schlüssel** TORX PLUS® Wrench
R/L333...	**5.12T20P**	**T20PQ**

Kurzklemmhalter
Cartridge

357

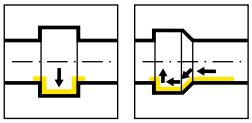

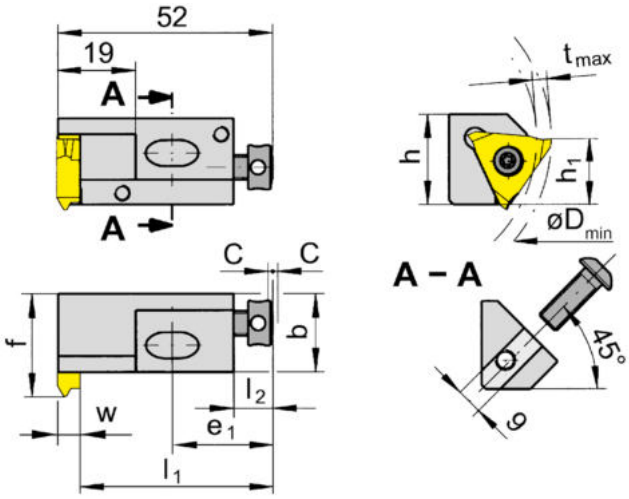

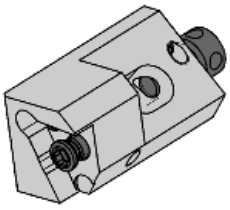

R = rechts wie gezeichnet
R = right hand version shown

L = links spiegelbildlich
L = left hand version

Bestellnummer Part number	h	b	h_1	f	l_1	E_1	l_2	C	HWS	HMS
R357.1619.05	21	19	16	25	46,8	24	9	2	31505L	021001R
L357.1619.05	21	19	16	25	46,8	24	9	2	31505R	021001L

w siehe WSP
w see indexable inserts

Einbaumaße siehe Folgeseite
Dimensions of seating see following page

Stechtiefe in Abhängigkeit des Bohrungs-ø
Depth of groove in relation to bore ø

Dmin	tmax
50	3
60	4
80	4,5
100	5

Ersatzteile
Spare Parts

Kurzklemmhalter Cartridge	**Spannschraube** Clamping Screw	**Schraube** Screw	**TORX PLUS®-Schlüssel** TORX PLUS® Wrench
R/L357.1619.05	**4.08.913**	**6.12.020**	**T20PQ**

P

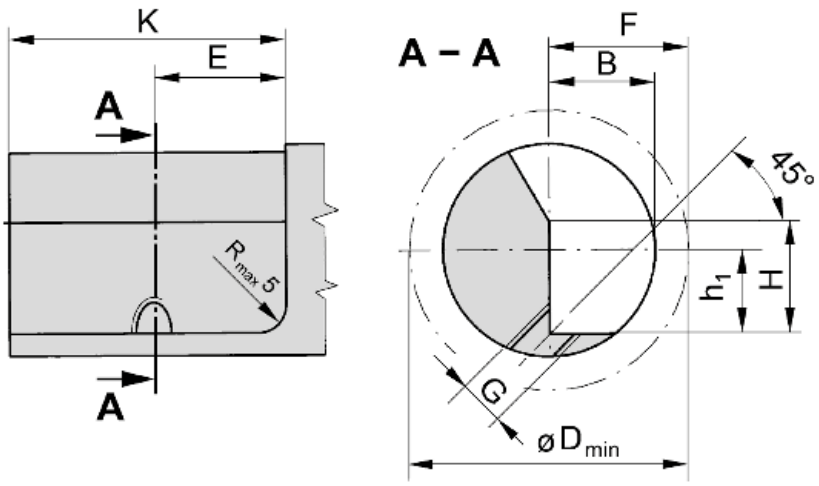

Kurzklemmhalter Cartridge	F	G	H	K	E	B	h_1	D_{min}	HWS	HMS	Befestigungsschraube Fastening screw
R/L357.1619.05	25	M8	21	50	24	19	16	50	31505R	021001L	8.25.351

Wendeschneidplatte 315
Indexable insert

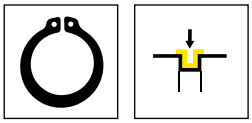

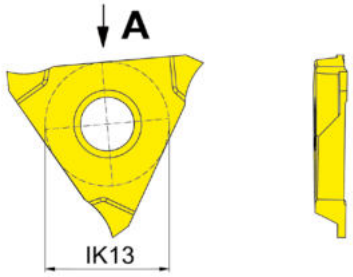

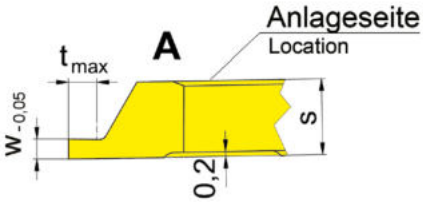

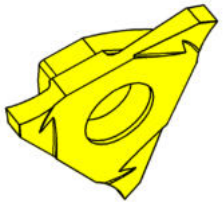

R = rechts wie gezeichnet
R = right hand version shown

L = links spiegelbildlich
L = left hand version

HM-Sorten
Carbide grades

▲ ab Lager
on stock

Δ 4 Wochen
4 weeks

Bestellnummer Part number	w	Nw	t_{max}	s	HIS	TN32
R315.0034.32.00	0,34	0,3	0,6	3,2	31503R	Δ
R315.0044.32.00	0,44	0,4	0,7	3,2	31503R	Δ
R315.0050.32.00	0,57	0,5	0,7	3,2	31503R	▲
R315.0060.32.00	0,67	0,6	0,8	3,2	31503R	Δ
R315.0070.32.00	0,77	0,7	1,1	3,2	31503R	▲
R315.0080.32.00	0,87	0,8	1,2	3,2	31503R	▲
R315.0090.32.00	0,97	0,9	1,4	3,2	31503R	Δ
R315.0100.32.00	1,07	1	1,6	3,2	31503R	▲
L315.0034.32.00	0,34	0,3	0,6	3,2	31503L	Δ
L315.0044.32.00	0,44	0,4	0,7	3,2	31503L	Δ
L315.0050.32.00	0,57	0,5	0,7	3,2	31503L	Δ
L315.0060.32.00	0,67	0,6	0,8	3,2	31503L	Δ
L315.0070.32.00	0,77	0,7	1,1	3,2	31503L	Δ
L315.0080.32.00	0,87	0,8	1,2	3,2	31503L	Δ
L315.0090.32.00	0,97	0,9	1,4	3,2	31503L	Δ
L315.0100.32.00	1,07	1	1,6	3,2	31503L	Δ

Außenbearbeitung:
Rechte WSP in rechten Klemmhalter 356, linke WSP in linken Klemmhaltern 356 verwenden.
External machining:
Right hand insert in right hand toolholder 356, left hand insert in left hand toolholder 356.

P	●
M	-
K	-
N	-
S	-
H	-

Wendeschneidplatte 315
Indexable insert

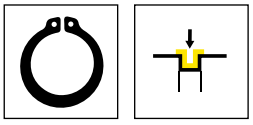

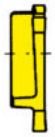

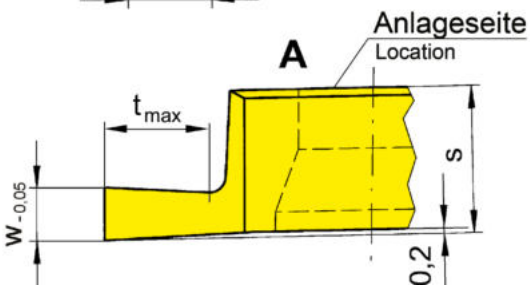

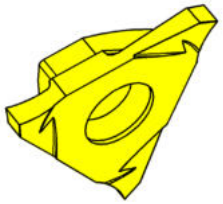

R = rechts wie gezeichnet
R = right hand version shown

L = links spiegelbildlich
L = left hand version

HM-Sorten
Carbide grades

▲ ab Lager
on stock

Δ 4 Wochen
4 weeks

Bestellnummer Part number	w	Nw	t_{max}	s	HIS	AL96	AS42	AS46	TC92	TF45	TN35
R315.0110.00	1,24	1,1	2	5,4	31505R	Δ	Δ		Δ	▲	▲
R315.0130.00	1,44	1,3	2	5,4	31505R	Δ	Δ		Δ	▲	▲
R315.0160.00	1,74	1,6	3	5,4	31505R	Δ	Δ	Δ	Δ	Δ	▲
R315.0185.00	1,99	1,85	3	5,4	31505R		Δ		Δ	Δ	▲
R315.0215.00	2,29	2,15	4	5,4	31505R		▲		Δ	Δ	▲
R315.0265.00	2,79	2,65	4	5,4	31505R		Δ		Δ	Δ	▲
R315.0315.00	3,29	3,15	5	5,4	31505R	Δ	Δ		Δ	▲	▲
R315.0415.00	4,29	4,15	5	5,4	31505R	Δ			Δ	▲	▲
L315.0110.00	1,24	1,1	2	5,4	31505L	Δ	Δ		Δ	Δ	▲
L315.0130.00	1,44	1,3	2	5,4	31505L	Δ	Δ		Δ	▲	▲
L315.0160.00	1,74	1,6	3	5,4	31505L	Δ	Δ		Δ	Δ	▲
L315.0185.00	1,99	1,85	3	5,4	31505L	Δ			Δ	Δ	▲
L315.0215.00	2,29	2,15	4	5,4	31505L	Δ	Δ		Δ	Δ	▲
L315.0265.00	2,79	2,65	4	5,4	31505L	Δ	Δ		Δ	Δ	▲
L315.0315.00	3,29	3,15	5	5,4	31505L	Δ	Δ		Δ		▲
L315.0415.00	4,29	4,15	5	5,4	31505L		Δ		Δ		▲
L315.0515.00	5,29	5,15	5	5,4	31505L						

	AL96	AS42	AS46	TC92	TF45	TN35
P	●	●	o	●	●	●
M	-	●	o	-	●	●
K	●	●	●	-	●	●
N	●	●	o	-	●	●
S	-	●	o	-	●	●
H	-	-	-	-	-	-

Außenbearbeitung:
Rechte WSP in rechten Klemmhalter 356, linke WSP in linken Klemmhaltern 356 verwenden.
External machining:
Right hand insert in right hand toolholder 356, left hand insert in left hand toolholder 356.

Innenbearbeitung:
Rechte WSP in linken Klemmhalter 333/357, linke WSP in rechten Klemmhaltern 333/357 verwenden.
Internal machining:
Right hand insert in left hand toolholder 333/357, left hand insert in right hand toolholder 333/357.

Wendeschneidplatte 315
Indexable insert

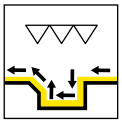

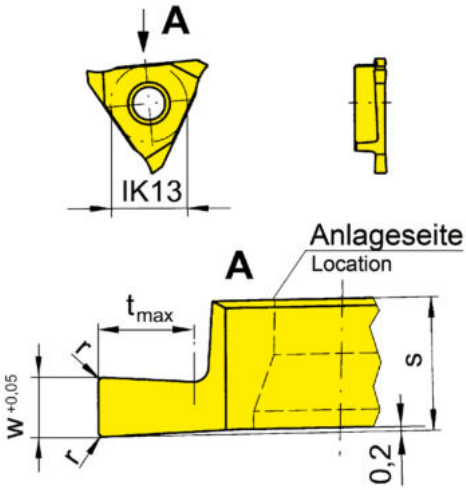

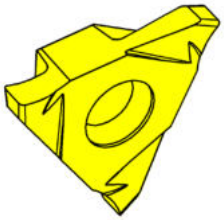

R = rechts wie gezeichnet
R = right hand version shown

L = links spiegelbildlich
L = left hand version

HM-Sorten
Carbide grades

▲ ab Lager
on stock

Δ 4 Wochen
4 weeks

Bestellnummer Part number	w	r	t_{max}	s	HIS	AL96	AS42	AS45	AS46	TC92	TF45	TN35
R315.0200.02	2	0,2	3	5,4	31505R	Δ	▲		Δ	Δ	Δ	▲
R315.0200.04	2	0,4	3	5,4	31505R	Δ	Δ			Δ	Δ	▲
R315.0300.02	3	0,2	4	5,4	31505R	Δ	▲			Δ	Δ	▲
R315.0300.04	3	0,4	4	5,4	31505R	Δ	Δ		Δ	Δ	Δ	▲
R315.0400.02	4	0,2	5	5,4	31505R		Δ					Δ
R315.0400.04	4	0,4	5	5,4	31505R		Δ					▲
R315.0500.02	5	0,2	5	5,4	31505R			Δ				
R315.0600.04	6	0,4	5	6,4	31506R			Δ				
R315.0800.04	8	0,4	5	8,4	31507R			Δ				
L315.0200.02	2	0,2	3	5,4	31505L	Δ	▲			Δ	Δ	▲
L315.0200.04	2	0,4	3	5,4	31505L	Δ	Δ			Δ	Δ	Δ
L315.0300.02	3	0,2	4	5,4	31505L	Δ	Δ			Δ	Δ	▲
L315.0300.04	3	0,4	4	5,4	31505L	Δ	Δ			Δ	Δ	▲
L315.0400.02	4	0,2	5	5,4	31505L		Δ					▲
L315.0400.04	4	0,4	5	5,4	31505L		Δ					▲
L315.0500.02	5	0,2	5	5,4	31505L			Δ				
L315.0600.04	6	0,4	5	6,4	31506L			▲				
L315.0800.04	8	0,4	5	8,4	31507L							
P						●	●	●	o	●	●	●
M						-	●	●	o	-	●	●
K						●	●	●	●	-	●	●
N						●	●	o	o	-	●	●
S						-	●	●	o	-	●	●
H						-	-	-	-	-	-	-

Außenbearbeitung:
Rechte WSP in rechten Klemmhalter 356, linke WSP in linken Klemmhaltern 356 verwenden.
External machining:
Right hand insert in right hand toolholder 356, left hand insert in left hand toolholder 356.

Innenbearbeitung:
Rechte WSP in linken Klemmhalter 333/357, linke WSP in rechten Klemmhaltern 333/357 verwenden.
Internal machining:
Right hand insert in left hand toolholder 333/357, left hand insert in right hand toolholder 333/357.

Wendeschneidplatte 315
Indexable insert

.FB

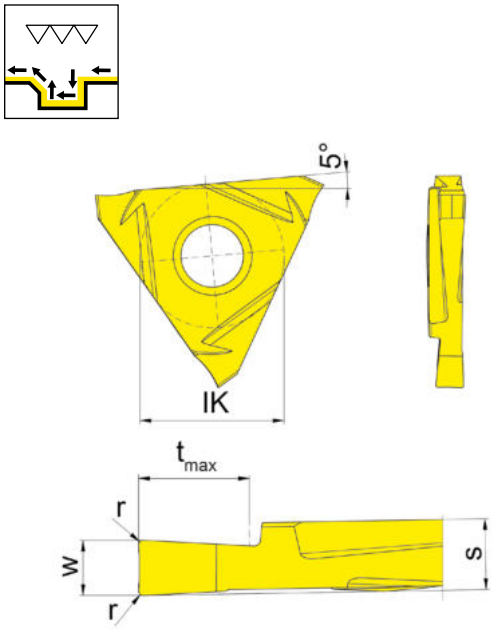

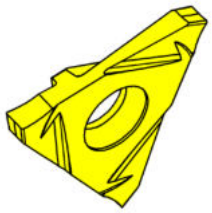

R = rechts wie gezeichnet
R = right hand version shown

L = links spiegelbildlich
L = left hand version

HM-Sorten
Carbide grades

▲ ab Lager
on stock

Δ 4 Wochen
4 weeks

Bestellnummer Part number	w	r	t_{max}	s	HIS		H20
R315.FB25.02	2,5	0,2	5	3,2	31503R		▲
R315.FB30.02	3	0,2	5	3,2	31503R		▲
L315.FB25.02	2,5	0,2	5	3,2	31503L		▲
L315.FB30.02	3	0,2	5	3,2	31503L		▲
						P	●
						M	o
						K	-
						N	-
						S	-
						H	-

Berechnung der kleinstmöglichen Nutbreite w_x
Calculation of the smallest possible width of groove w_x

Beispiel R315.FB30.02
Example

w_x = 2 x Schneidbreite/Width of insert w - 2 x Eckenradius Schneidplatte/Corner radius insert r

w_x = 2 x 3 mm - 2 x 0,2 mm

w_x = 5,6 mm

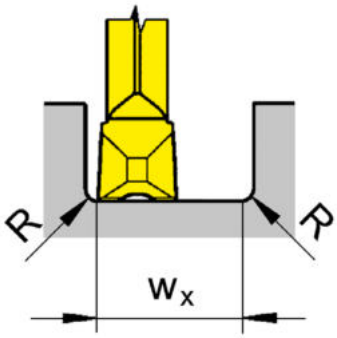

Bearbeitungsablauf
Processing flow

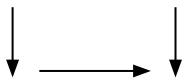

Wendeschneidplatte 315
Indexable insert

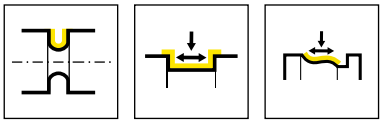

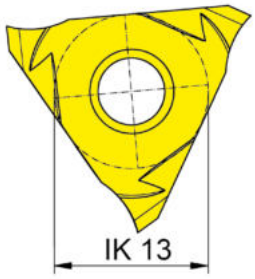

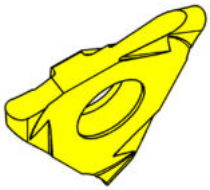

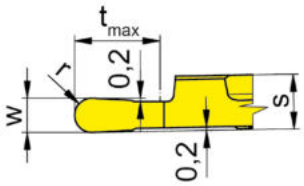

R = rechts wie gezeichnet
R = right hand version shown

L = links spiegelbildlich
L = left hand version

HM-Sorten
Carbide grades

▲ ab Lager
on stock

Δ 4 Wochen
4 weeks

Bestellnummer Part number	w	t_{max}	r	s	HIS		AS45
R315.0100.05	1	2,5	0,5	3,2	31503R		▲
R315.0120.06	1,2	3	0,6	3,2	31503R		▲
R315.0150.07	1,5	5	0,75	3,2	31503R		▲
R315.0160.08	1,6	5	0,8	3,2	31503R		▲
R315.0180.09	1,8	5	0,9	3,2	31503R		Δ
R315.0200.10	2	5	1	3,2	31503R		▲
R315.0220.11	2,2	5	1,1	3,2	31503R		Δ
R315.0250.12	2,5	5	1,25	3,2	31503R		▲
R315.0280.14	2,8	5	1,4	3,2	31503R		▲
R315.0300.15	3	5	1,5	3,2	31503R		▲
R315.0360.18	3,6	5	1,8	5,4	31505R		Δ
R315.0400.20	4	5	2	5,4	31505R		Δ
L315.0100.05	1	2,5	0,5	3,2	31503L		▲
L315.0120.06	1,2	3	0,6	3,2	31503L		▲
L315.0150.07	1,5	5	0,75	3,2	31503L		▲
L315.0160.08	1,6	5	0,8	3,2	31503L		Δ
L315.0180.09	1,8	5	0,9	3,2	31503L		Δ
L315.0200.10	2	5	1	3,2	31503L		▲
L315.0220.11	2,2	5	1,1	3,2	31503L		Δ
L315.0250.12	2,5	5	1,25	3,2	31503L		▲
L315.0280.14	2,8	5	1,4	3,2	31503L		Δ
L315.0300.15	3	5	1,5	3,2	31503L		Δ
L315.0360.18	3,6	5	1,8	5,4	31505L		Δ
L315.0400.20	4	5	2	5,4	31505L		Δ

P	●
M	●
K	●
N	o
S	●
H	-

Außenbearbeitung:
Rechte WSP in rechten Klemmhalter 356, linke WSP in linken Klemmhaltern 356 verwenden.
External machining:
Right hand insert in right hand toolholder 356, left hand insert in left hand toolholder 356.

Innenbearbeitung:
Rechte WSP in linken Klemmhalter 333/357, linke WSP in rechten Klemmhaltern 333/357 verwenden.
Internal machining:
Right hand insert in left hand toolholder 333/357, left hand insert in right hand toolholder 333/357.

Nutbreiten bis 1,6 mm nur zum Nutenstechdrehen empfohlen
Width of groove up to 1,6 mm recommend only for grooving

Grundabmessungen
Basic sizes

315

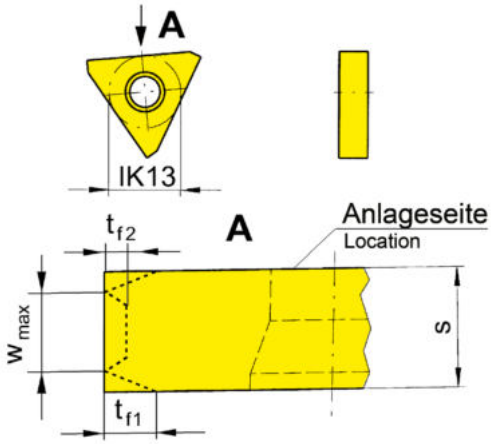

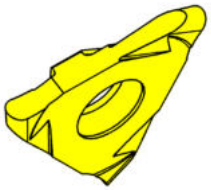

R = rechts wie gezeichnet
R = right hand version shown

L = links spiegelbildlich
L = left hand version

HM-Sorten
Carbide grades

▲ ab Lager
on stock

Δ 4 Wochen
4 weeks

Bestellnummer Part number	w_{max}	t_{f1}	t_{f2}	s	EG35	TN35	TI25	TA45	TA46
R/L315...	3,05	5	-	3,25	AUF ANFRAGE UPON REQUEST				
R/L315...	5,25	5	2	5,45					
R/L315...	5,9	5	2	6,1					
R/L315...	6,4	5	2	6,6					
R/L315...	6,9	5	2	7,1					
R/L315...	7,3	5	2	7,5					
R/L315...	8,3	5	2	8,5					
R/L315...	9,3	5	2	9,5					
R/L315...	10,3	5	2	10,5					
R/L315...	13,3	5	2	13,5					
R/L315...	15,3	5	2	15,5					

	EG35	TN35	TI25	TA45	TA46
P					
M					
K					
N					
S					
H					

Wendeschneidplatte
Indexable insert

S315

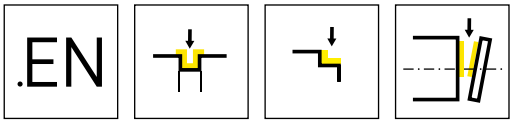

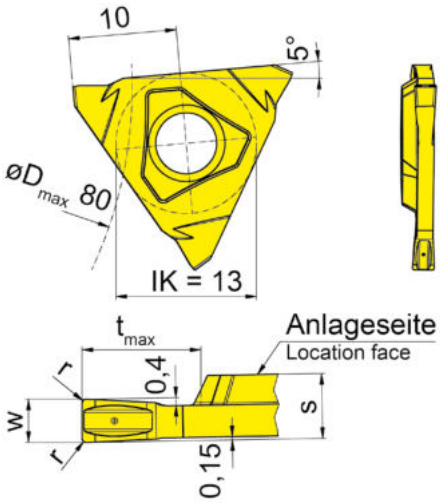

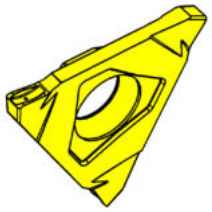

R = rechts wie gezeichnet
R = right hand version shown

L = links spiegelbildlich
L = left hand version

HM-Sorten
Carbide grades

▲ ab Lager
on stock

Δ 4 Wochen
4 weeks

Bestellnummer Part number	w	r	t_{max}	s	HIS		EG5G
RS315.0200.EN2	2	0,2	5,5	3	S31503R		▲
LS315.0200.EN2	2	0,2	5,5	3	S31503L		▲
						P	●
						M	o
						K	o
						N	-
						S	-
						H	-

Wendeschneidplatte
Indexable insert

S315

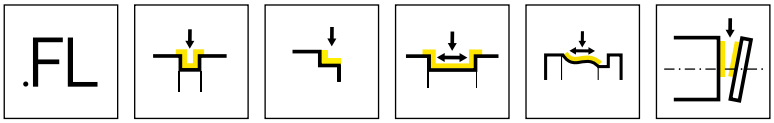

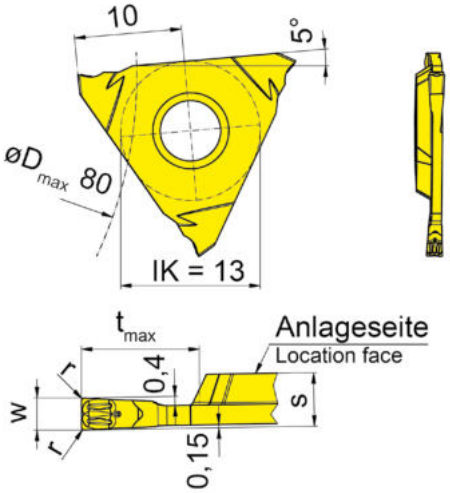

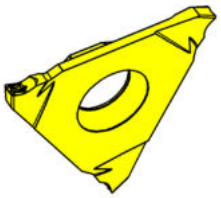

R = rechts wie gezeichnet
R = right hand version shown

L = links spiegelbildlich
L = left hand version

HM-Sorten
Carbide grades

▲ ab Lager
on stock

Δ 4 Wochen
4 weeks

Bestellnummer Part number	w	r	t_{max}	s	HIS		EG55
RS315.0150.FL15	1,5	0,15	5,5	2,5	S31503R		▲
LS315.0150.FL15	1,5	0,15	5,5	2,5	S31503L		▲
						P	●
						M	o
						K	o
						N	-
						S	-
						H	-

Wendeschneidplatte
Indexable insert

S315

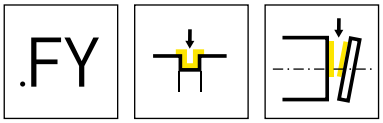

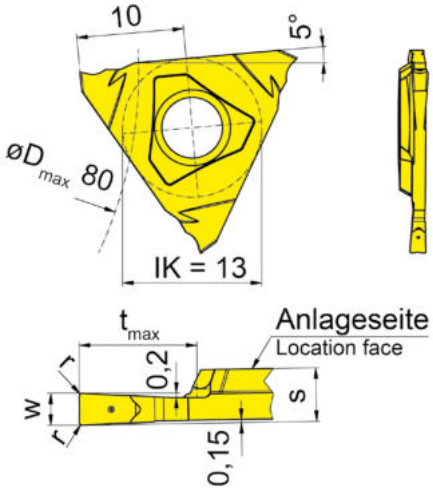

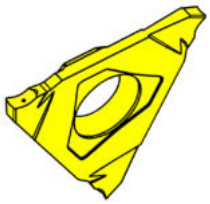

R = rechts wie gezeichnet
R = right hand version shown

L = links spiegelbildlich
L = left hand version

HM-Sorten
Carbide grades

▲ ab Lager
on stock

Δ 4 Wochen
4 weeks

Bestellnummer Part number	w	r	t_{max}	s	HIS		EG55
RS315.0150.FY15	1,5	0,15	5,5	2,5	S31503R		▲
RS315.0200.FY2	2	0,2	5,5	3	S31503R		▲
LS315.0150.FY15	1,5	0,15	5,5	2,5	S31503L		▲
LS315.0200.FY2	2	0,2	5,5	3	S31503L		▲
						P	●
						M	o
						K	o
						N	-
						S	-
						H	-

P

Wendeschneidplatte
Indexable insert

S315

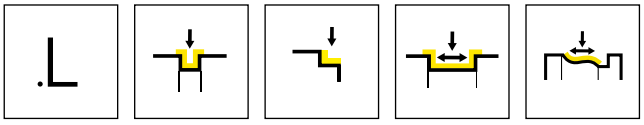

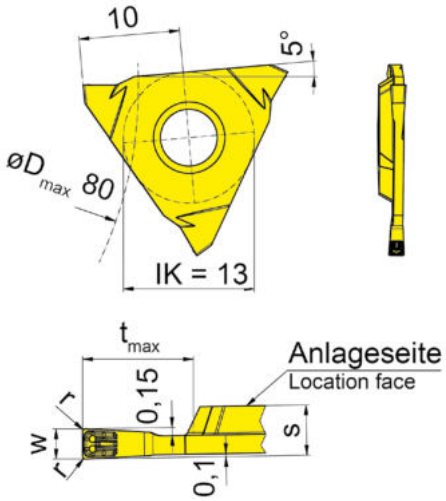

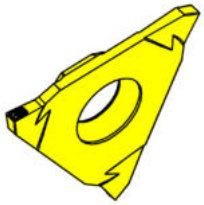

R = rechts wie gezeichnet
R = right hand version shown

L = links spiegelbildlich
L = left hand version

HM-Sorten
Carbide grades

▲ ab Lager
on stock

Δ 4 Wochen
4 weeks

Bestellnummer Part number	w	r	t_{max}	s	HIS		EG55
RS315.0110.L1	1,1	0,1	5,5	2,5	S31503R		▲
RS315.0130.L1	1,3	0,1	5,5	2,5	S31503R		▲
RS315.0150.L15	1,5	0,15	5,5	2,5	S31503R		▲
RS315.0200.L2	2	0,2	5,5	3	S31503R		▲
LS315.0110.L1	1,1	0,1	5,5	2,5	S31503L		▲
LS315.0130.L1	1,3	0,1	5,5	2,5	S31503L		▲
LS315.0150.L15	1,5	0,15	5,5	2,5	S31503L		▲
LS315.0200.L2	2	0,2	5,5	3	S31503L		▲
						P	●
						M	o
						K	o
						N	-
						S	-
						H	-

S316

Q

Klemmhalter und Schneidplatten

Stechbreite 1,5 - 3 mm

Toolholder and Inserts

Width of groove 1,5 - 3 mm

Geometrien und Vorschübe
Geometries and feed rates

Seite/Page
455

Klemmhalter
Toolholder
H316/HC316

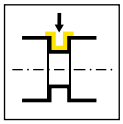

Seite/Page
456-458,
462-463

Wendeschneidplatte
Indexable insert
S316

.5

Seite/Page
459

.EN

Seite/Page
460

.FY

Seite/Page
461

Q

Geometrien und Vorschübe
Geometries and feed rates

Geometrie Geometry	Werkstoff Material	Vorschubbereich f [mm/U] Feed rate f [mm/rev]	Bearbeitung Machining
.5	P M K N S H	↓ 0,10-0,45 ↔ 0,15-0,60	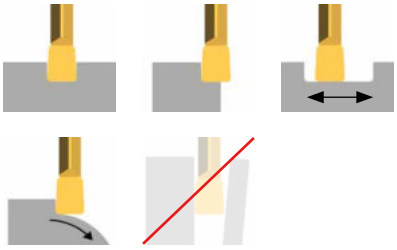
.EN	P M K N S H	↓ 0,10-0,45	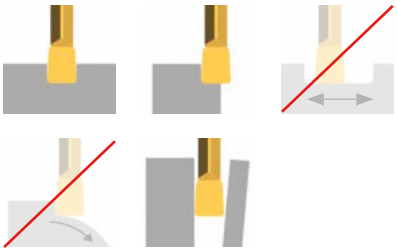
.FY	P M K N S H	↓ 0,03-0,15	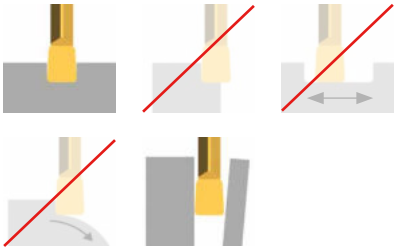

Q

Klemmhalter
Toolholder

H316

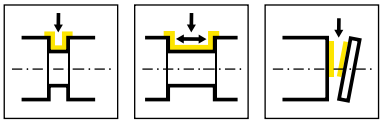

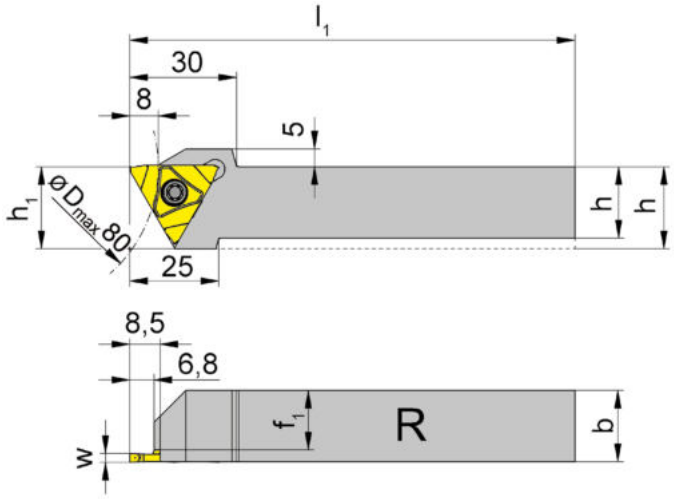

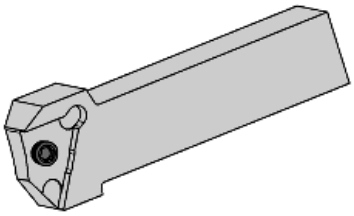

R = rechts wie gezeichnet
R = right hand version shown

L = links spiegelbildlich
L = left hand version

Bestellnummer Part number	h	b	l_1	h_1	f_1	HWS
RH316.1616.S3.03	16	16	125	23	12,7	S31603R
RH316.2020.S3.03	20	20	125	23	16,7	S31603R
RH316.2525.S3.03	25	25	150	25	21,7	S31603R
RH316.3225.S3.03	32	25	150	32	21,7	S31603R
LH316.1616.S3.03	16	16	125	23	12,7	S31603L
LH316.2020.S3.03	20	20	125	23	16,7	S31603L
LH316.2525.S3.03	25	25	150	25	21,7	S31603L
LH316.3225.S3.03	32	25	150	32	21,7	S31603L

w siehe WSP
w see indexable inserts

Ersatzteile
Spare Parts

Klemmhalter Toolholder	**Spannschraube** Clamping Screw	**TORX PLUS®-Schlüssel** TORX PLUS® Wrench
R/LH316...	**5.12T20P**	**T20PQ**

Klemmhalter
Toolholder

H316

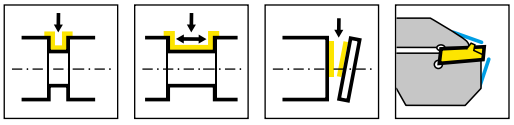

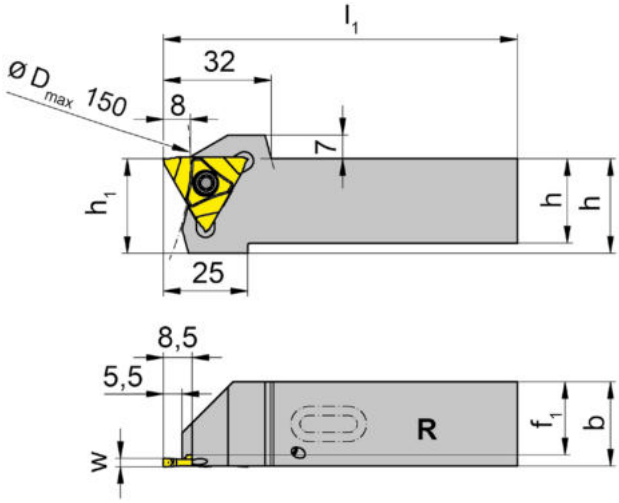

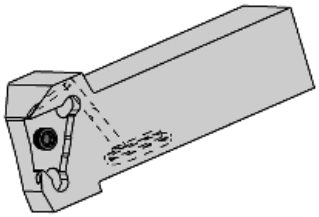

R = rechts wie gezeichnet
R = right hand version shown

L = links spiegelbildlich
L = left hand version

Bestellnummer Part number	h	b	l_1	h_1	f_1	HWS
RH316.2020.S3.03.IK	20	20	90	28	16,7	S31603R
RH316.2525.S3.03.IK	25	25	105	28	21,7	S31603R
RH316.2020.S5.05.IK	20	20	90	28	14,8	S31605R
RH316.2525.S5.05.IK	25	25	105	28	19,8	S31605R
LH316.2020.S3.03.IK	20	20	90	28	16,7	S31603L
LH316.2525.S3.03.IK	25	25	105	28	21,7	S31603L
LH316.2525.S5.05.IK	25	25	105	28	19,8	S31605L

w siehe WSP
w see indexable inserts

Ersatzteile
Spare Parts

Klemmhalter Toolholder	**Spannschraube** Clamping Screw	**TORX PLUS®-Schlüssel** TORX PLUS® Wrench
R/LH316...	**5.12T20P**	**T20PQ**

Klemmhalter
Toolholder

HC316

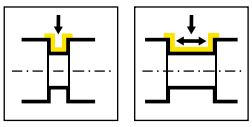

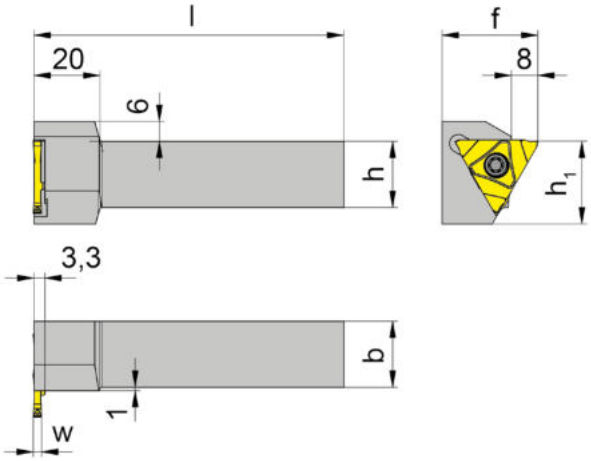

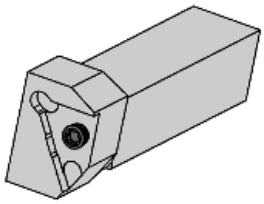

R = rechts wie gezeichnet
R = right hand version shown

L = links spiegelbildlich
L = left hand version

Bestellnummer Part number	h	b	l	h_1	f	HWS
RHC316.1616.S3.03	16	16	125	25	29	S31603L
RHC316.2020.S3.03	20	20	125	25	29	S31603L
RHC316.2525.S3.03	25	25	150	25	34	S31603L
RHC316.3225.S3.03	32	25	150	32	34	S31603L
LHC316.1616.S3.03	16	16	125	25	29	S31603R
LHC316.2020.S3.03	20	20	125	25	29	S31603R
LHC316.2525.S3.03	25	25	150	25	34	S31603R
LHC316.3225.S3.03	32	25	150	32	34	S31603R

w siehe WSP
w see indexable inserts

Ersatzteile
Spare Parts

Klemmhalter Toolholder	**Spannschraube** Clamping Screw	**TORX PLUS®-Schlüssel** TORX PLUS® Wrench
R/LHC316...	**5.12T20P**	**T20PQ**

Wendeschneidplatte
Indexable insert

S316

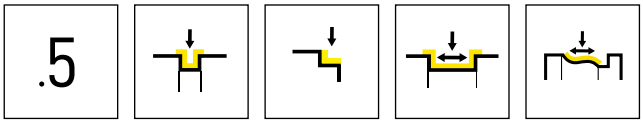

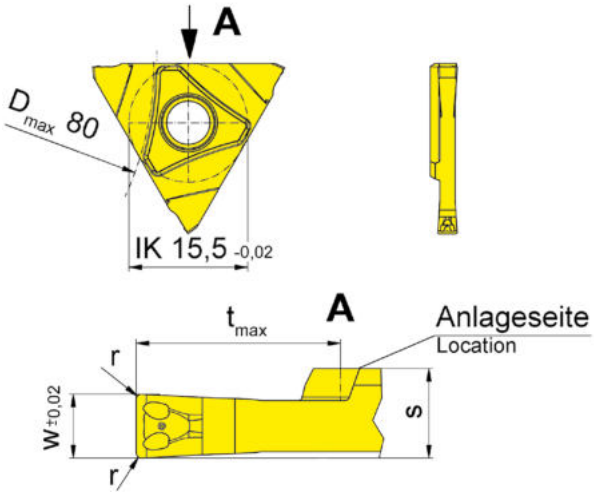

R = rechts wie gezeichnet
R = right hand version shown

L = links spiegelbildlich
L = left hand version

HM-Sorten
Carbide grades

▲ ab Lager
on stock

Δ 4 Wochen
4 weeks

Bestellnummer Part number	w	r	t_{max}	s	HIS		AS45
RS316.0200.52	2	0,2	8	3,5	S31603R		▲
RS316.0250.52	2,5	0,2	8	3,5	S31603R		▲
RS316.0300.52	3	0,2	8	3,5	S31603R		▲
LS316.0200.52	2	0,2	8	3,5	S31603L		▲
LS316.0250.52	2,5	0,2	8	3,5	S31603L		▲
LS316.0300.52	3	0,2	8	3,5	S31603L		▲
						P	●
						M	●
						K	●
						N	o
						S	●
						H	-

Wendeschneidplatte
Indexable insert

S316

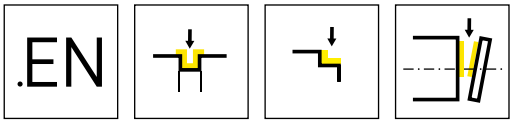

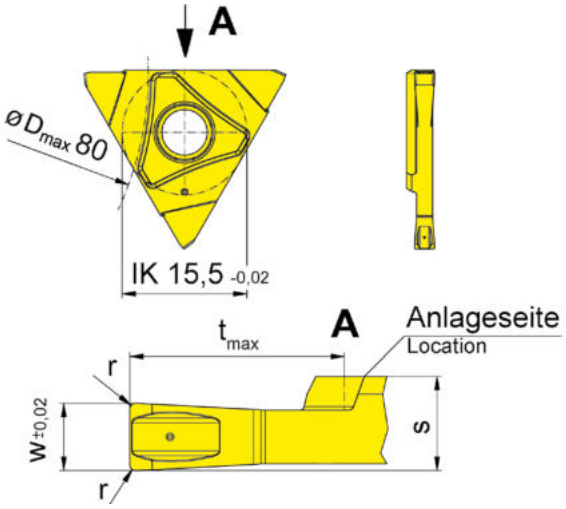

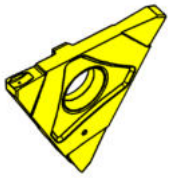

R = rechts wie gezeichnet
R = right hand version shown

L = links spiegelbildlich
L = left hand version

HM-Sorten
Carbide grades

▲ ab Lager
on stock

Δ 4 Wochen
4 weeks

Bestellnummer Part number	w	r	t_{max}	s	HIS	AS6G
RS316.0200.EN2	2	0,2	8	3,5	S31603R	▲
RS316.0250.EN2	2,5	0,2	8	3,5	S31603R	▲
RS316.0300.EN2	3	0,2	8	3,5	S31603R	Δ
LS316.0200.EN2	2	0,2	8	3,5	S31603L	▲
LS316.0250.EN2	2,5	0,2	8	3,5	S31603L	▲
LS316.0300.EN2	3	0,2	8	3,5	S31603L	▲

P	●
M	●
K	●
N	●
S	●
H	-

Wendeschneidplatte
Indexable insert

S316

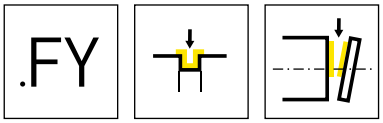

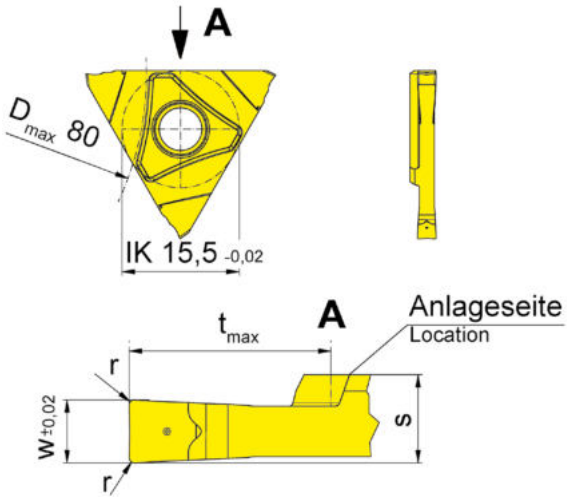

R = rechts wie gezeichnet
R = right hand version shown

L = links spiegelbildlich
L = left hand version

HM-Sorten
Carbide grades

▲ ab Lager
on stock

Δ 4 Wochen
4 weeks

Bestellnummer Part number	w	r	t_{max}	s	HIS		TI25
RS316.0150.FY1	1,5	0,1	8	3,3	S31603R		▲
RS316.0200.FY2	2	0,2	8	3,5	S31603R		▲
RS316.0250.FY2	2,5	0,2	8	3,5	S31603R		▲
RS316.0300.FY2	3	0,2	8	3,5	S31603R		▲
LS316.0150.FY1	1,5	0,1	8	3,3	S31603L		▲
LS316.0200.FY2	2	0,2	8	3,5	S31603L		▲
LS316.0250.FY2	2,5	0,2	8	3,5	S31603L		Δ
LS316.0300.FY2	3	0,2	8	3,5	S31603L		Δ
						P	●
						M	●
						K	●
						N	●
						S	●
						H	-

Q

Klemmhalter
Toolholder

H316

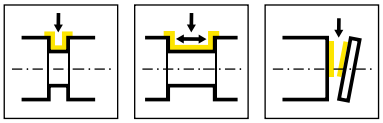

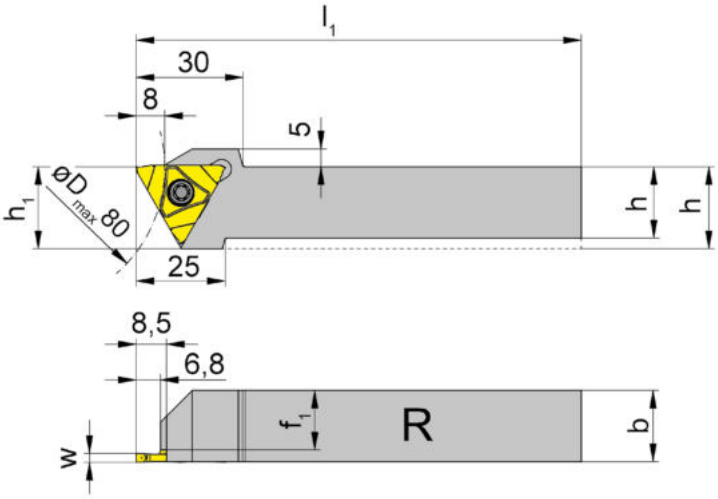

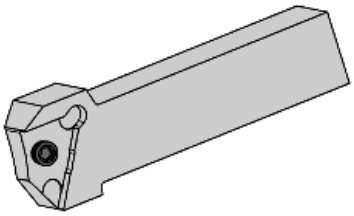

R = rechts wie gezeichnet
R = right hand version shown

L = links spiegelbildlich
L = left hand version

Bestellnummer Part number	h	b	l_1	h_1	f_1	HWS
RH316.1616.03	16	16	125	23	12,7	31603R
RH316.2020.03	20	20	125	23	16,7	31603R
RH316.2525.03	25	25	150	25	21,7	31603R
RH316.3225.03	32	25	150	32	21,7	31603R
RH316.2525.05	25	25	150	25	25,2	31605R
LH316.1616.03	16	16	125	23	12,7	31603L
LH316.2020.03	20	20	125	23	16,7	31603L
LH316.2525.03	25	25	150	25	21,7	31603L
LH316.3225.03	32	25	150	32	21,7	31603L
LH316.2525.05	25	25	150	25	25,2	31605L

w siehe WSP
w see indexable inserts

Ersatzteile
Spare Parts

Klemmhalter Toolholder	**Spannschraube** Clamping Screw	**TORX PLUS®-Schlüssel** TORX PLUS® Wrench
R/LH316...	**5.12T20P**	**T20PQ**

Klemmhalter
Toolholder

HC316

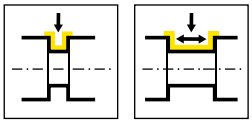

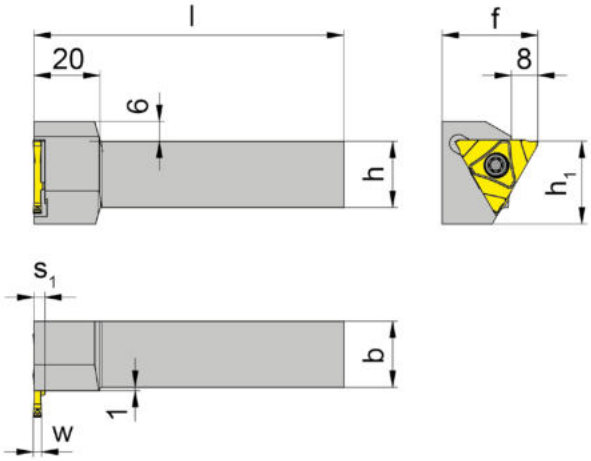

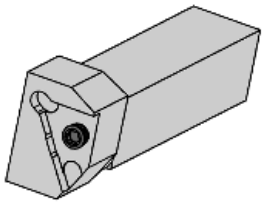

R = rechts wie gezeichnet
R = right hand version shown

L = links spiegelbildlich
L = left hand version

Bestellnummer Part number	h	b	l	h_1	f	s_1	HWS
RHC316.1616.03	16	16	125	25	29	3,3	31603L
RHC316.2020.03	20	20	125	25	29	3,3	31603L
RHC316.2525.03	25	25	150	25	34	3,3	31603L
RHC316.3225.03	32	25	150	32	34	3,3	31603L
RHC316.2020.05	20	20	125	25	29	5,2	31605L
RHC316.3225.05	32	25	150	32	34	5,2	31605L
LHC316.1616.03	16	16	125	25	29	3,3	31603R
LHC316.2020.03	20	20	125	25	29	3,3	31603R
LHC316.2525.03	25	25	150	25	34	3,3	31603R
LHC316.3225.03	32	25	150	32	34	3,3	31603R
LHC316.2020.05	20	20	125	25	29	5,2	31605R
LHC316.2525.05	25	25	150	25	34	5,2	31605R
LHC316.3225.05	32	25	150	32	34	5,2	31605R

w siehe WSP
w see indexable inserts

Ersatzteile
Spare Parts

Klemmhalter Toolholder	**Spannschraube** Clamping Screw	**TORX PLUS®-Schlüssel** TORX PLUS® Wrench
R/LHC316...	**5.12T20P**	**T20PQ**

S64T

R

Klemmhalter und Schneidplatten

Stechbreite 0,5 - 3,15 mm

Toolholder and Inserts

Width of groove 0,5 - 3,15 mm

Geometrien und Vorschübe
Geometries and feed rates

Seite/Page 467

Klemmhalter
Toolholder
H64T

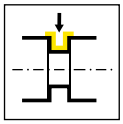

Seite/Page 468-470

Wendeschneidplatte
Indexable insert
S64T

.00

Seite/Page 471

Seite/Page 472

.FB

Seite/Page 473

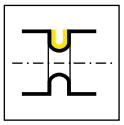

Seite/Page 474

.1A

Seite/Page 475

.DL

Seite/Page 476

R

Geometrien und Vorschübe
Geometries and feed rates

Geometrie Geometry	Werkstoff Material	Vorschubbereich Feed rate	Bearbeitung Machining
.00	P M K N S H	↓ 0,02-0,12	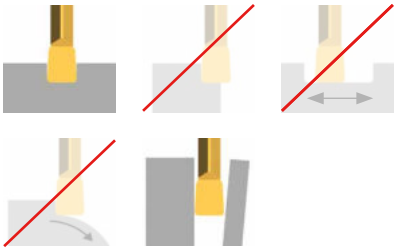
.1A	P M K N S H	↓ 0,03-0,12	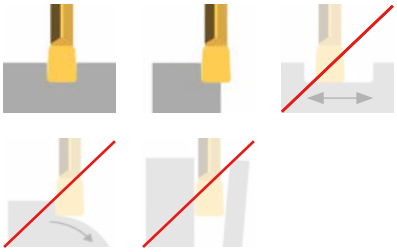
.DL	P M K N S H	↓ 0,05-0,15 ↔ 0,05-0,20	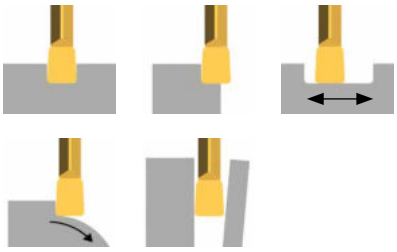
.FB	P M K N S H	↓ 0,02-0,10 ↔ 0,0015-0,07	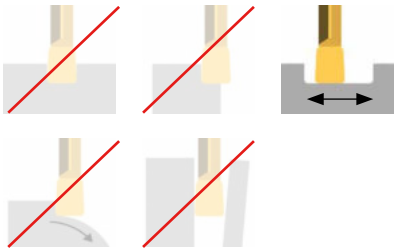

R

Klemmhalter
Toolholder

H64T

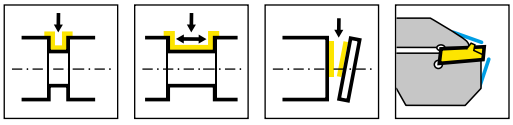

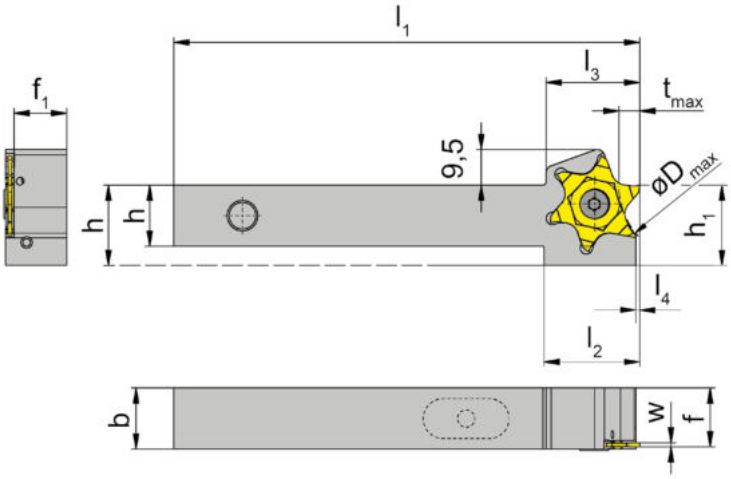

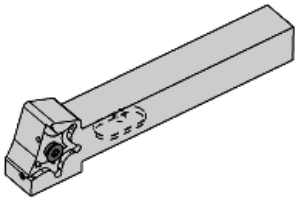

R

L = links wie gezeichnet
L = left hand version shown

R = rechts spiegelbildlich
R = right hand version

Bestellnummer Part number	h	b	l_1	l_2	l_3	h_1	f_1	f	l_4	Kühlmittelanschluss Coolant supply	HWS
RH64T.1616.4.10.IK	16	16	125	25	24,5	21	13,8	f_1+w+a_1	1	VDI	64T01N
RH64T.2020.4.10.IK	20	20	125	25	24,5	25	17,8	f_1+w+a_1	1	VDI	64T01N
RH64T.2525.4.10.IK	25	25	125	25	24,5	25	22,8	f_1+w+a_1	1	VDI	64T01N
RH64T.1616.4.20.IK	16	16	125	25	24,5	21	13,3	f_1+w+a_1	1	VDI	64T02N
RH64T.2020.4.20.IK	20	20	125	25	24,5	25	17,3	f_1+w+a_1	1	VDI	64T02N
RH64T.2525.4.20.IK	25	25	125	25	24,5	25	22,3	f_1+w+a_1	1	VDI	64T02N
LH64T.2020.4.10.IK	20	20	125	25	24,5	25	17,8	f_1+w+a_1	1	VDI	64T01N
LH64T.2525.4.10.IK	25	25	125	25	24,5	30	22,8	f_1+w+a_1	1	VDI	64T01N
LH64T.1616.4.20.IK	16	16	125	25	24,5	21	13,3	f_1+w+a_1	1	VDI	64T02N
LH64T.2020.4.20.IK	20	20	125	25	24,5	25	17,3	f_1+w+a_1	1	VDI	64T02N
LH64T.2525.4.20.IK	25	25	125	25	24,5	30	22,3	f_1+w+a_1	1	VDI	64T02N

w siehe WSP
w see indexable inserts

Ein- und Abstechen von Wellen
Grooving and parting off solid bars

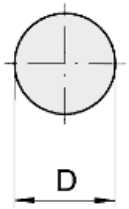

Dmin	tmax
40	5,5
45	5
50	4,5
55	4
65	3,5
70	3,5
80	3
100	2,5

Ersatzteile
Spare Parts

Klemmhalter Toolholder	**Spannschraube** Clamping Screw	**TORX PLUS®-Schlüssel** TORX PLUS® Wrench
R/LH64T...	**030.4010.T15P**	**T15PQ**

Klemmhalter
Toolholder

H64T

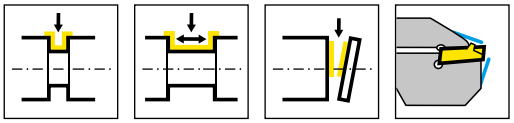

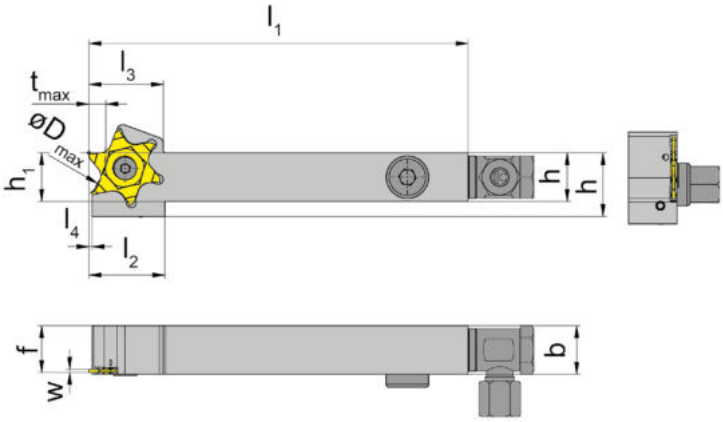

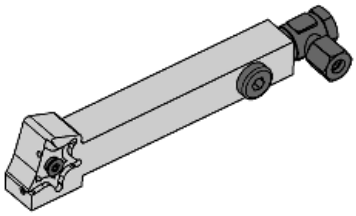

R

R = rechts wie gezeichnet
R = right hand version shown

L = links spiegelbildlich
L = left hand version

Bestellnummer Part number	h	b	l_1	l_2	l_3	h_1	f_1	f	l_4	Kühlmittelanschluss Coolant supply	HWS
RH64T.1212.6.10.IK	12	12	125	25	24,5	19	9,8	f_1+w+a_1	1	G1/8	64T01N
RH64T.1616.6.10.IK	16	16	125	25	24,5	21	13,8	f_1+w+a_1	1	G1/8	64T01N
RH64T.2020.6.10.IK	20	20	125	25	24,5	25	17,8	f_1+w+a_1	1	G1/8	64T01N
RH64T.2525.6.10.IK	25	25	125	25	24,5	25	22,8	f_1+w+a_1	1	G1/8	64T01N
RH64T.1212.6.20.IK	12	12	125	25	24,5	19	9,3	f_1+w+a_1	1	G1/8	64T02N
RH64T.1616.6.20.IK	16	16	125	25	24,5	21	13,3	f_1+w+a_1	1	G1/8	64T02N
RH64T.2020.6.20.IK	20	20	125	25	24,5	25	17,3	f_1+w+a_1	1	G1/8	64T02N
RH64T.2525.6.20.IK	25	25	125	25	24,5	25	22,3	f_1+w+a_1	1	G1/8	64T02N
LH64T.1212.6.10.IK	12	12	125	25	24,5	19	9,8	f_1+w+a_1	1	G1/8	64T01N
LH64T.1616.6.10.IK	16	16	125	25	24,5	21	13,8	f_1+w+a_1	1	G1/8	64T01N
LH64T.2020.6.10.IK	20	20	125	25	24,5	25	17,8	f_1+w+a_1	1	G1/8	64T01N
LH64T.2525.6.10.IK	25	25	125	25	24,5	25	22,8	f_1+w+a_1	1	G1/8	64T01N
LH64T.1212.6.20.IK	12	12	125	25	24,5	19	9,3	f_1+w+a_1	1	G1/8	64T02N
LH64T.1616.6.20.IK	16	16	125	25	24,5	21	13,3	f_1+w+a_1	1	G1/8	64T02N
LH64T.2020.6.20.IK	20	20	125	25	24,5	25	17,3	f_1+w+a_1	1	G1/8	64T02N
LH64T.2525.6.20.IK	25	25	125	25	24,5	25	22,3	f_1+w+a_1	1	G1/8	64T02N

w siehe WSP
w see indexable inserts

Ein- und Abstechen von Wellen
Grooving and parting off solid bars

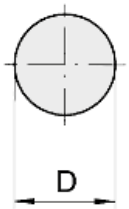

Dmin	tmax
40	5,5
45	5
50	4,5
55	4
65	3,5
70	3,5
80	3
100	2,5

Ersatzteile
Spare Parts

Klemmhalter Toolholder	**Kühlmittelanschluss** Coolant supply	**Spannschraube** Clamping Screw	**TORX PLUS®-Schlüssel** TORX PLUS® Wrench	**Verschlussschraube** Screw Plug
R/LH64T.1212.6...	**004.00.22**	**030.4010.T15P**	**T15PQ**	
R/LH64T...	**004.00.16**	**030.4010.T15P**	**T15PQ**	**004.00.26**

Klemmhalter
Toolholder

H64T

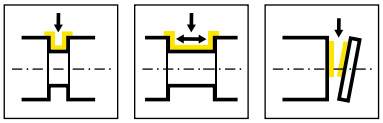

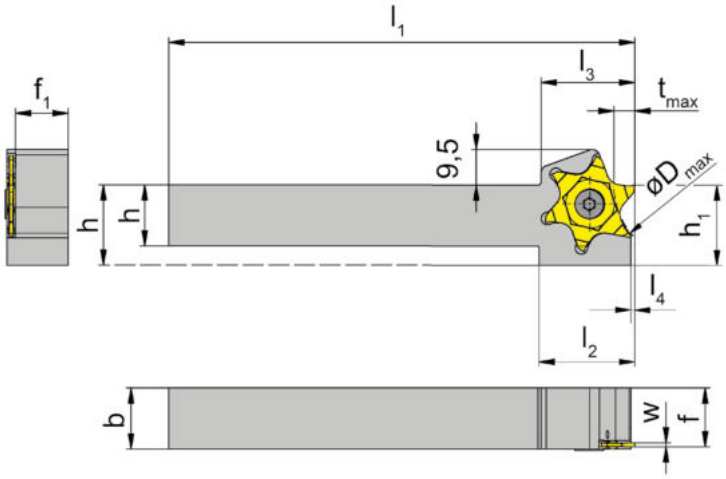

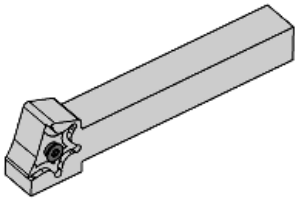

R

L = links wie gezeichnet
L = left hand version shown

R = rechts spiegelbildlich
R = right hand version

Bestellnummer Part number	h	b	l_1	l_2	l_3	h_1	f_1	f	l_4	HWS
RH64T.1212.10	12	12	125	25	25,4	19	9,8	f_1+w+a_1	1	64T01N
RH64T.1616.10	16	16	125	25	25,4	21	13,8	f_1+w+a_1	1	64T01N
RH64T.2020.10	20	20	125	25	25,4	25	17,8	f_1+w+a_1	1	64T01N
RH64T.2525.10	25	25	125	-	25,4	25	22,8	f_1+w+a_1	1	64T01N
RH64T.1212.20	12	12	125	25	25,4	19	9,3	f_1+w+a_1	1	64T02N
RH64T.1616.20	16	16	125	25	25,4	21	13,3	f_1+w+a_1	1	64T02N
RH64T.2020.20	20	20	125	25	25,4	25	17,3	f_1+w+a_1	1	64T02N
RH64T.2525.20	25	25	125	-	25,4	25	22,3	f_1+w+a_1	1	64T02N
LH64T.1212.10	12	12	125	25	25,4	19	9,8	f_1+w+a_1	1	64T01N
LH64T.1616.10	16	16	125	25	25,4	21	13,8	f_1+w+a_1	1	64T01N
LH64T.2020.10	20	20	125	25	25,4	25	17,8	f_1+w+a_1	1	64T01N
LH64T.2525.10	25	25	125	-	25,4	25	22,8	f_1+w+a_1	1	64T01N
LH64T.1212.20	12	12	125	25	25,4	19	9,3	f_1+w+a_1	1	64T02N
LH64T.1616.20	16	16	125	25	25,4	21	13,3	f_1+w+a_1	1	64T02N
LH64T.2020.20	20	20	125	25	25,4	25	17,3	f_1+w+a_1	1	64T02N
LH64T.2525.20	25	25	125	-	25,4	25	22,3	f_1+w+a_1	1	64T02N

w siehe WSP
w see indexable inserts

Ein- und Abstechen von Wellen
Grooving and parting off solid bars

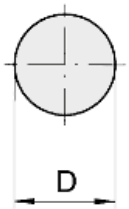

Dmin	tmax
40	5,5
45	5
50	4,5
55	4
65	3,5
70	3,5
80	3
100	2,5

Ersatzteile
Spare Parts

Klemmhalter Toolholder	**Spannschraube** Clamping Screw	**TORX PLUS®-Schlüssel** TORX PLUS® Wrench
R/LH64T...	**030.4010.T15P**	**T15PQ**

Wendeschneidplatte
Indexable insert

S64T

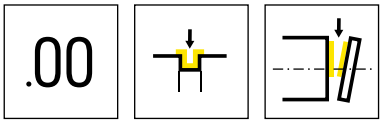

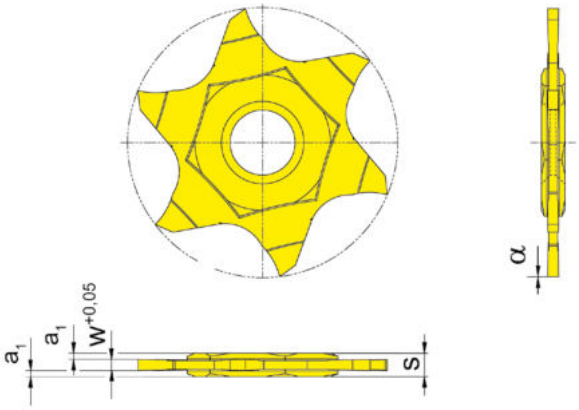

R

HM-Sorten
Carbide grades

▲ ab Lager
on stock

Δ 4 Wochen
4 weeks

Bestellnummer Part number	w	a_1	s	α	HIS		EG55
S64T.0010.00	1	0,58	2,2	0°	64T01N		▲
S64T.0015.00	1,5	0,34	2,2	0°	64T01N		▲
						P	●
						M	o
						K	o
						N	-
						S	-
						H	-

Wendeschneidplatte
Indexable insert

S64T

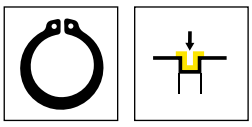

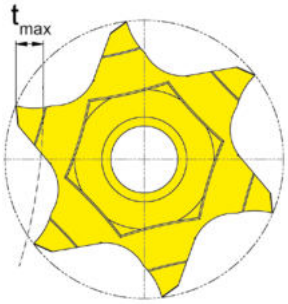

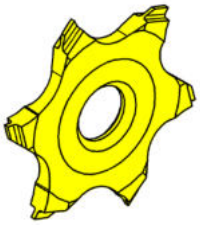

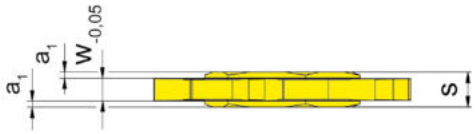

HM-Sorten
Carbide grades

▲ ab Lager
on stock

Δ 4 Wochen
4 weeks

Bestellnummer Part number	w	Nw	t_{max}	a_1	s	HIS		EG35	EG55
S64T.0034.00	0,385	0,34	0,6	0,91	2,2	64T01N		Δ	
S64T.0044.00	0,485	0,44	0,7	0,86	2,2	64T01N		Δ	
S64T.0050.00	0,57	0,5	0,7	0,83	2,2	64T01N			▲
S64T.0060.00	0,67	0,6	0,8	0,78	2,2	64T01N			▲
S64T.0070.00	0,77	0,7	1,1	0,73	2,2	64T01N			▲
S64T.0080.00	0,87	0,8	1,2	0,68	2,2	64T01N			▲
S64T.0090.00	0,97	0,9	1,4	0,63	2,2	64T01N			▲
S64T.0100.00	1,07	1	1,6	0,58	2,2	64T01N			▲
S64T.0110.00	1,24	1,1	1,6	0,49	2,2	64T01N			▲
S64T.0130.00	1,44	1,3	2	0,39	2,2	64T01N			▲
S64T.0160.00	1,74	1,6	3,5	0,24	2,2	64T01N			▲
S64T.0185.00	1,99	1,85	3,5	0,12	2,2	64T01N			▲
S64T.0215.00	2,29	2,15	3,5	0,07	2,4	64T01N			▲
S64T.0265.00	2,79	2,65	3,5	0,07	2,9	64T02N			▲
S64T.0315.00	3,29	3,15	3,5	0,07	3,4	64T02N			▲
							P	●	●
							M	●	o
							K	o	o
							N	-	-
							S	-	-
							H	-	-

R

Wendeschneidplatte
Indexable insert

S64T

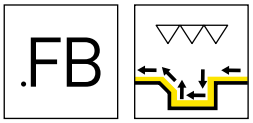

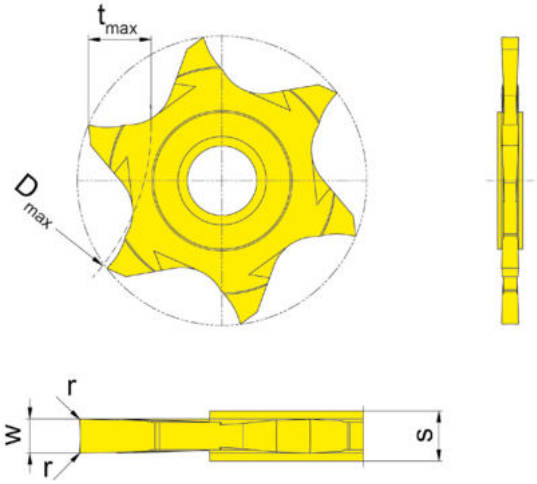

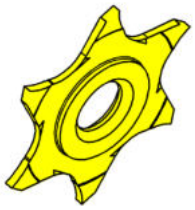

R

HM-Sorten
Carbide grades

▲ ab Lager
on stock

Δ 4 Wochen
4 weeks

Bestellnummer Part number	w	r	s	HIS		EG35
S64T.FB10.01	1	0,1	2,2	64T01N		▲
S64T.FB15.01	1,5	0,1	2,2	64T01N		▲
					P	●
					M	●
					K	o
					N	-
					S	-
					H	-

Berechnung der kleinstmöglichen Nutbreite w_x
Calculation of the smallest possible width of groove w_x

Beispiel S64T.FB10.01
Example

w_x = 2 x Schneidbreite/Width of insert w - 2 x Eckenradius Schneidplatte/Corner radius insert r

w_x = 2 x 1 mm - 2 x 0,1 mm

w_x = 1,8 mm

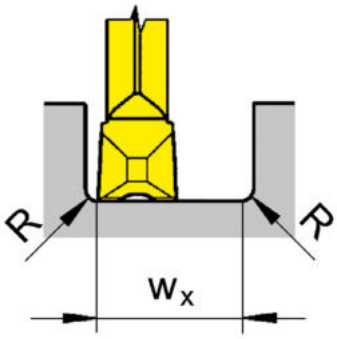

Bearbeitungsablauf
Processing flow

Wendeschneidplatte
Indexable insert

S64T

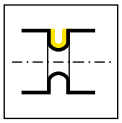

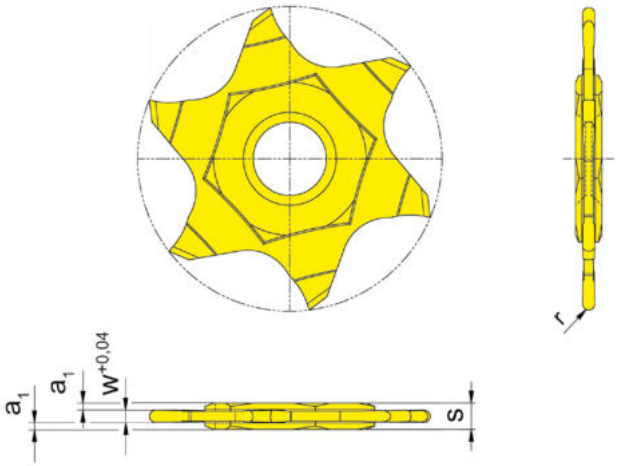

HM-Sorten
Carbide grades

▲ ab Lager
on stock

Δ 4 Wochen
4 weeks

Bestellnummer Part number	w	a_1	r	s	HIS		EG55
S64T.0100.05	1	0,59	0,5	2,2	64T01N		▲
S64T.0120.06	1,2	0,49	0,6	2,2	64T01N		▲
S64T.0160.08	1,6	0,29	0,8	2,2	64T01N		▲
S64T.0200.10	2	0,09	1	2,2	64T01N		▲
S64T.0250.12	2,5	0,09	1,25	2,7	64T02N		▲
S64T.0300.15	3	0,09	1,5	3,2	64T02N		▲
						P	●
						M	o
						K	o
						N	-
						S	-
						H	-

R

Wendeschneidplatte
Indexable insert

S64T

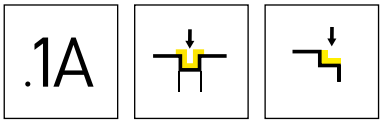

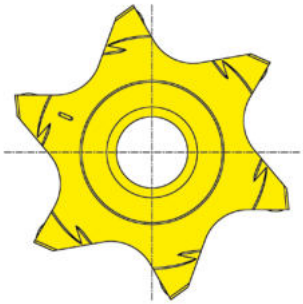

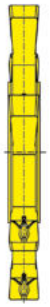

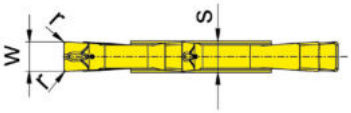

R

HM-Sorten
Carbide grades

▲ ab Lager
on stock

Δ 4 Wochen
4 weeks

Bestellnummer Part number	w	r	s	HIS		EG55	IG35
S64T.0150.1A2	1,5	0,2	2,2	64T01N		▲	▲
S64T.0200.1A2	2	0,2	2,2	64T01N		▲	▲
S64T.0250.1A2	2,5	0,2	2,7	64T02N		▲	▲
S64T.0300.1A2	3	0,2	3,2	64T02N		▲	▲
					P	●	-
					M	o	●
					K	o	-
					N	-	-
					S	-	●
					H	-	-

Wendeschneidplatte
Indexable insert

S64T

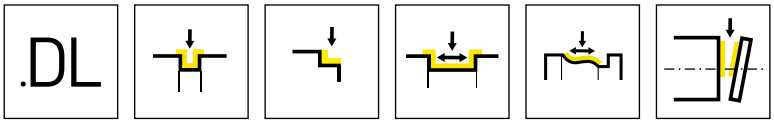

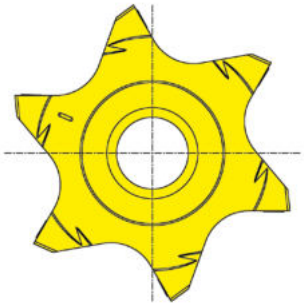

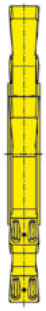

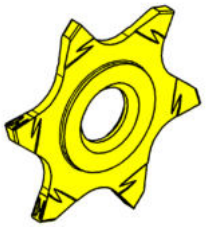

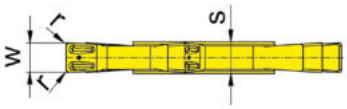

R

HM-Sorten
Carbide grades

▲ ab Lager
on stock

Δ 4 Wochen
4 weeks

Bestellnummer Part number	w	r	s	HIS		EG55
S64T.0150.DL2	1,5	0,2	2,2	64T01N		▲
S64T.0150.DL4	1,5	0,4	2,2	64T01N		Δ
S64T.0200.DL2	2	0,2	2,2	64T01N		▲
S64T.0200.DL4	2	0,4	2,2	64T01N		Δ
S64T.0250.DL2	2,5	0,2	2,7	64T02N		▲
S64T.0250.DL4	2,5	0,4	2,7	64T02N		Δ
S64T.0300.DL2	3	0,2	3,2	64T02N		▲
S64T.0300.DL4	3	0,4	3,2	64T02N		Δ
					P	●
					M	o
					K	o
					N	-
					S	-
					H	-

S

Gewindedrehen (außen und innen)

Threading (external and internal)

Wendeschneidplatte
Indexable insert
224/229/231/264/274/
S32T/315/S64T

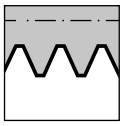

Seite/Page
479-493, 495,
497-500

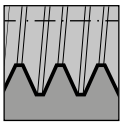

Seite/Page
494, 496

Übersicht
Overview

Seite/Page
501

Technische Hinweise
Technical Instructions

Seite/Page
502-503

Die passenden Klemmhalter finden Sie in den entsprechenden System-Kapiteln
For toolholder please see corresponding system chapters

S

Anwendungen
Application

Gewinde Teilprofil
Partial profile thread

Gewinde Vollprofil
Full profile thread

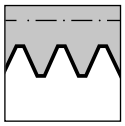

Gewinde außen
External thread

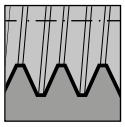

Gewinde innen
Internal thread

BSW
BSF

Whitworth-Rohrgewinde BSW/BSF
Whitworth pipe thread BSW/BSF

UN

Unified-Gewinde
Unified thread

NPT
NPTF

NPT-Rohrgewinde
National pipe thread

PG

Panzerrohrgewinde
Steel conduit thread

60°

Metrisches ISO-Gewinde
Metric ISO thread

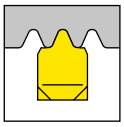

Whitworth-Rohrgewinde
Whitworth pipe thread

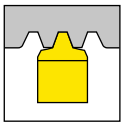

Trapezgewinde
Trapezoidal thread

Keine Unterlegplatte erforderlich. Sämtliche HORN-Gewindeprofile sind mit einem **KEGELMANTEL-FREISCHLIFF** versehen.
No shims necessary. All HORN thread profiles are manufactured with full ground radial clearance.

Wendeschneidplatte
Indexable insert

S224

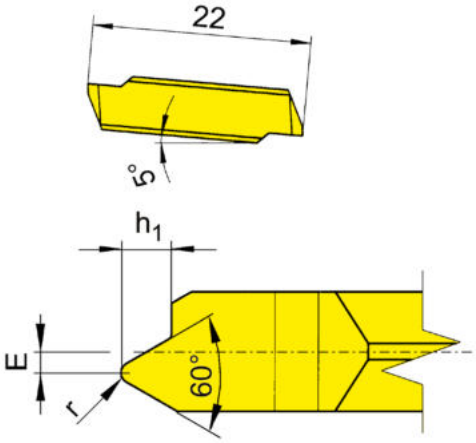

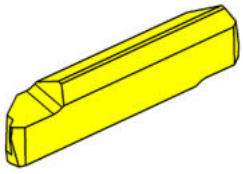

R = rechts wie gezeichnet
R = right hand version shown

L = links spiegelbildlich
L = left hand version

▲ ab Lager
on stock

HM-Sorten
Carbide grades

Δ 4 Wochen
4 weeks

Bestellnummer Part number	P	E	r	h_1	HIS		EG55	TF45
RS224.0305.02	0,5	1	0,07	0,31	224038		▲	▲
RS224.0407.02	0,75	0,9	0,11	0,46	224038		▲	▲
RS224.0610.02	1	0,8	0,14	0,61	224038		▲	▲
RS224.0712.02	1,25	0,7	0,15	0,77	224038		▲	▲
RS224.0915.02	1,5	0,5	0,2	0,92	224038		▲	▲
RS224.1017.02	1,75	0,4	0,25	1,07	224038		▲	▲
RS224.1220.02	2	0,3	0,25	1,23	224038		▲	▲
LS224.0305.02	0,5	1	0,07	0,31	224038		Δ	▲
LS224.0407.02	0,75	0,9	0,11	0,46	224038		▲	▲
LS224.0610.02	1	0,8	0,14	0,61	224038		▲	▲
LS224.0712.02	1,25	0,7	0,15	0,77	224038		▲	▲
LS224.0915.02	1,5	0,5	0,2	0,92	224038		▲	▲
LS224.1017.02	1,75	0,4	0,25	1,07	224038		Δ	Δ
LS224.1220.02	2	0,3	0,25	1,23	224038		Δ	▲
						P	●	●
						M	o	●
						K	o	●
						N	-	●
						S	-	●
						H	-	-

Besonders geeignet für die hinter Bund Bearbeitung
Particularly suitable for threading behind a shoulder

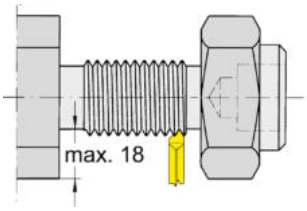

S

Wendeschneidplatte
Indexable insert

NS224

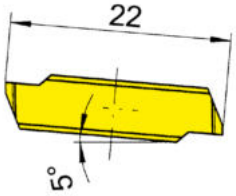

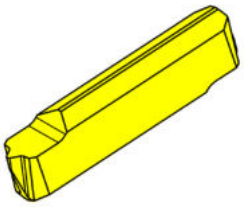

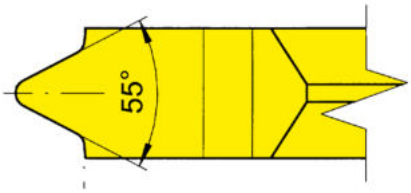

HM-Sorten
Carbide grades

▲ ab Lager
on stock

Δ 4 Wochen
4 weeks

Bestellnummer Part number	TPI	HIS		EG55	TA45
NS224.5511.02	11	224038		▲	▲
NS224.5514.02	14	224038		▲	▲
NS224.5519.02	19	224038		▲	▲
NS224.5528.02	28	224038		▲	▲
			P	●	●
			M	o	●
			K	o	●
			N	-	●
			S	-	●
			H	-	-

Besonders geeignet für die hinter Bund Bearbeitung
Particularly suitable for threading behind a shoulder

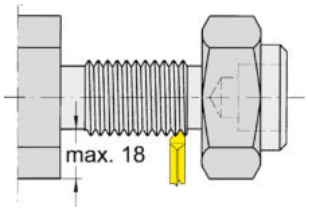

S

Wendeschneidplatte 229
Indexable insert

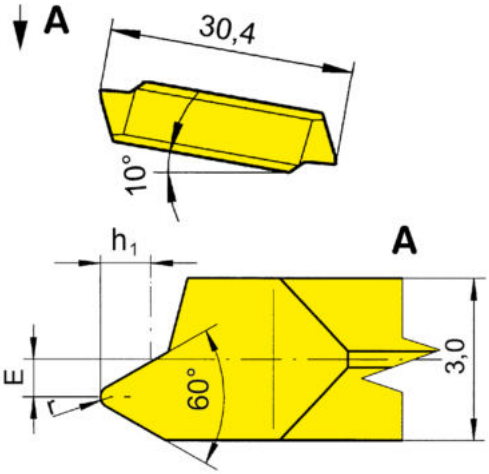

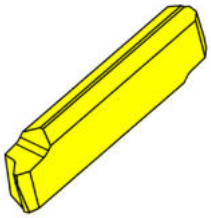

R = rechts wie gezeichnet
R = right hand version shown

L = links spiegelbildlich
L = left hand version

HM-Sorten
Carbide grades

▲ ab Lager
on stock

Δ 4 Wochen
4 weeks

Bestellnummer Part number	P	E	r	h_1	HIS	TN35
R229.0610.01	1	0,8	0,12	0,61	229030 • 229040	▲
R229.0712.01	1,25	0,8	0,15	0,77	229030 • 229040	▲
R229.0915.01	1,5	0,7	0,2	0,92	229030 • 229040	▲
R229.1017.01	1,75	0,5	0,25	1,07	229030 • 229040	▲
R229.1220.01	2	0,5	0,25	1,23	229030 • 229040	▲
R229.1525.01	2,5	0,3	0,35	1,53	229030 • 229040	▲
L229.0610.01	1	0,8	0,12	0,61	229030 • 229040	▲
L229.0712.01	1,25	0,8	0,15	0,77	229030 • 229040	▲
L229.0915.01	1,5	0,7	0,2	0,92	229030 • 229040	▲
L229.1017.01	1,75	0,5	0,25	1,07	229030 • 229040	▲
L229.1220.01	2	0,5	0,25	1,23	229030 • 229040	Δ
L229.1525.01	2,5	0,3	0,35	1,53	229030 • 229040	▲

P	•
M	•
K	•
N	•
S	•
H	-

Besonders geeignet für die hinter Bund Bearbeitung
Particularly suitable for threading behind a shoulder

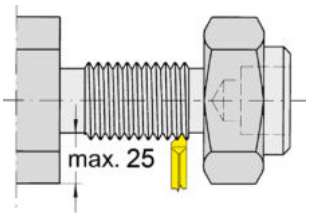

S

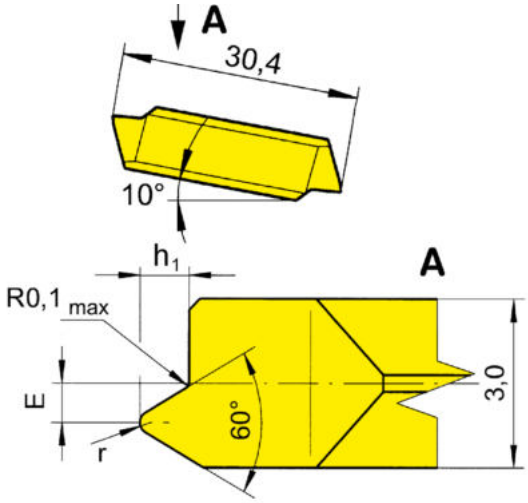

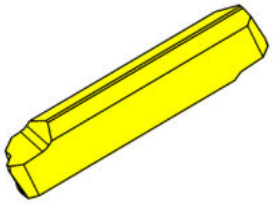

R = rechts wie gezeichnet
R = right hand version shown

L = links spiegelbildlich
L = left hand version

HM-Sorten
Carbide grades

▲ ab Lager
on stock

Δ 4 Wochen
4 weeks

Bestellnummer Part number	P	E	r	h_1	HIS	TN35
R229.0610.02	1	0,8	0,14	0,62	229030 • 229040	▲
R229.0712.02	1,25	0,8	0,175	0,78	229030 • 229040	▲
R229.0915.02	1,5	0,7	0,21	0,93	229030 • 229040	▲
R229.1017.02	1,75	0,5	0,25	1,08	229030 • 229040	▲
R229.1220.02	2	0,5	0,28	1,24	229030 • 229040	▲
R229.1525.02	2,5	0,3	0,36	1,54	229030 • 229040	▲
L229.0610.02	1	0,8	0,14	0,62	229030 • 229040	▲
L229.0712.02	1,25	0,8	0,175	0,78	229030 • 229040	▲
L229.0915.02	1,5	0,7	0,21	0,93	229030 • 229040	▲
L229.1017.02	1,75	0,5	0,25	1,08	229030 • 229040	▲
L229.1220.02	2	0,5	0,28	1,24	229030 • 229040	▲
L229.1525.02	2,5	0,3	0,36	1,54	229030 • 229040	Δ

P	•
M	•
K	•
N	•
S	•
H	-

Besonders geeignet für die hinter Bund Bearbeitung
Particularly suitable for threading behind a shoulder

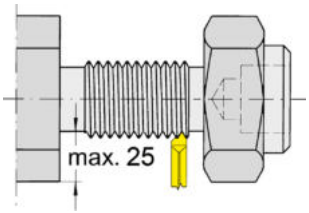

Wendeschneidplatte
Indexable insert

N229

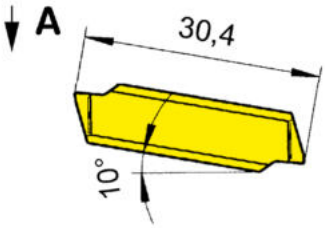

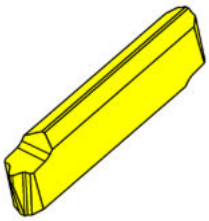

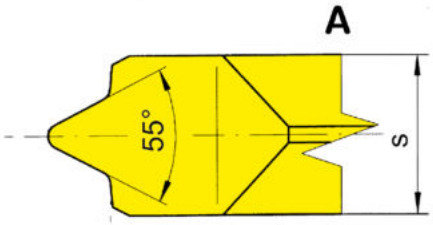

HM-Sorten
Carbide grades

▲ ab Lager
on stock

Δ 4 Wochen
4 weeks

Bestellnummer Part number	TPI	s	HIS		K10	MG12	TA45	TN35
N229.5511.02	11	3,5	229030 • 229040				Δ	▲
N229.5514.02	14	3	229030 • 229040				▲	▲
N229.5519.02	19	3	229030 • 229040				Δ	▲
N229.5528.02	28	3	229030 • 229040					Δ
				P	●	o	●	●
				M	o	-	●	●
				K	●	-	●	●
				N	●	-	●	●
				S	o	-	●	●
				H	-	-	-	-

Besonders geeignet für die hinter Bund Bearbeitung
Particularly suitable for threading behind a shoulder

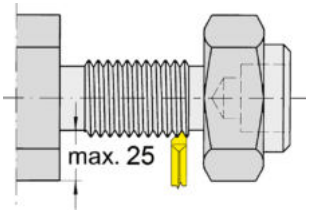

S

Wendeschneidplatte 231
Indexable insert

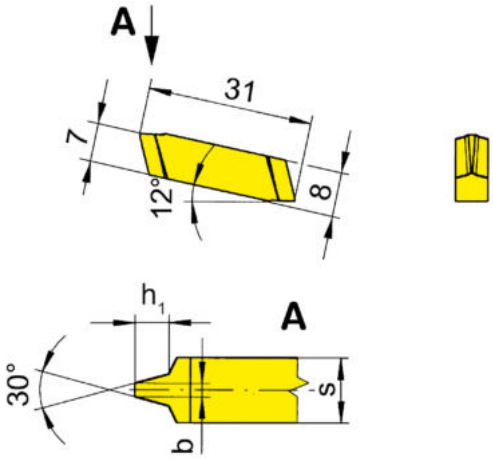

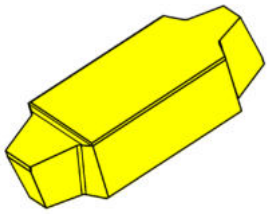

S

HM-Sorten
Carbide grades

▲ ab Lager
on stock

Δ 4 Wochen
4 weeks

Bestellnummer Part number	P	h_1	b	s	HIS		TN35
231.4070.02	7	4	2,29	5,8	23105N		▲
231.4580.02	8	4,5	2,66	5,8	23105N		▲
231.5090.02	9	5	3,02	7,8	23107N		Δ
231.5500.02	10	5,5	3,39	7,8	23107N		▲
231.6020.02	12	6,5	4,12	9,8	23109N		Δ
						P	●
						M	●
						K	●
						N	●
						S	●
						H	-

Wendeschneidplatte 264
Indexable insert

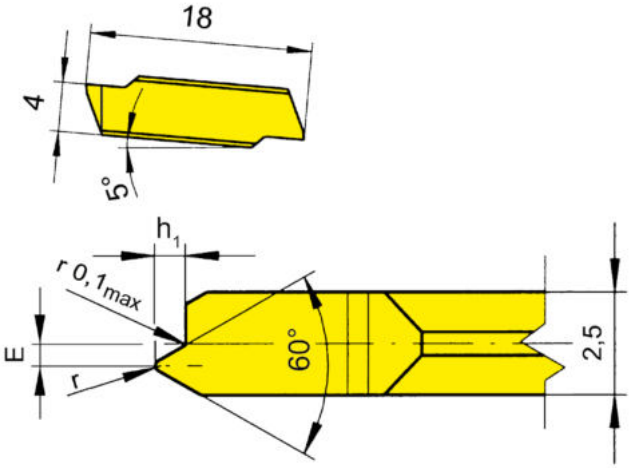

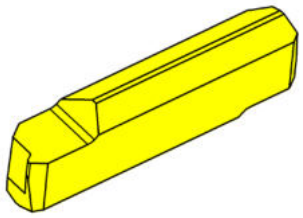

R = rechts wie gezeichnet
R = right hand version shown

L = links spiegelbildlich
L = left hand version

HM-Sorten
Carbide grades

▲ ab Lager
on stock

Δ 4 Wochen
4 weeks

Bestellnummer Part number	P	E	r	h_1	HIS	TF45
R264.0305.02	0,5	0,9	0,07	0,31	26403	▲
R264.0306.02	0,6	0,9	0,09	0,37	26403	Δ
R264.0307.02	0,7	0,8	0,1	0,43	26403	▲
R264.0407.02	0,75	0,75	0,11	0,46	26403	▲
R264.0408.02	0,8	0,7	0,12	0,49	26403	▲
R264.0610.02	1	0,6	0,12	0,61	26403	▲
R264.0712.02	1,25	0,5	0,15	0,77	26403	▲
R264.0915.02	1,5	0,4	0,2	0,92	26403	▲
L264.0305.02	0,5	0,9	0,07	0,31	26403	Δ
L264.0306.02	0,6	0,9	0,09	0,37	26403	Δ
L264.0307.02	0,7	0,8	0,1	0,43	26403	Δ
L264.0407.02	0,75	0,75	0,11	0,46	26403	Δ
L264.0408.02	0,8	0,7	0,12	0,49	26403	▲
L264.0610.02	1	0,6	0,12	0,61	26403	▲
L264.0712.02	1,25	0,5	0,15	0,77	26403	Δ
L264.0915.02	1,5	0,4	0,2	0,92	26403	Δ

P	●
M	●
K	●
N	●
S	●
H	-

S

Wendeschneidplatte
Indexable insert

S274

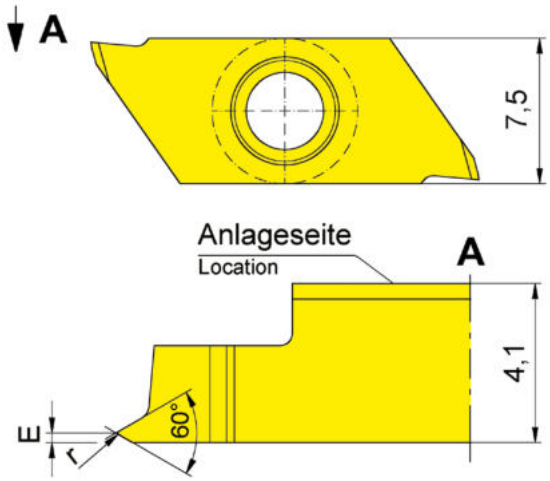

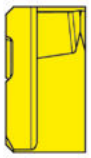

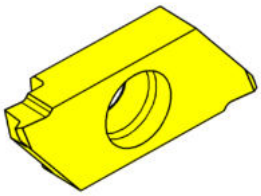

R = rechts wie gezeichnet
R = right hand version shown

HM-Sorten
Carbide grades

▲ ab Lager
on stock

Δ 4 Wochen
4 weeks

Bestellnummer Part number	P	E	r	HIS		IG35	TH35
RS274.0102.01	0,25	0,2	0,04	274040R		▲	▲
RS274.0203.01	0,35	0,25	0,05	274040R		▲	▲
RS274.0204.01	0,4	0,3	0,06	274040R		▲	▲
					P	-	●
					M	●	●
					K	-	●
					N	-	●
					S	●	●
					H	-	-

S

Wendeschneidplatte
Indexable insert

S274...E

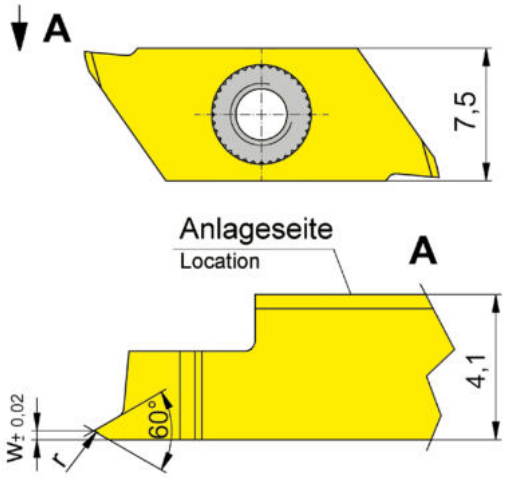

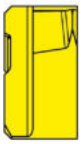

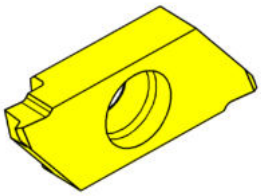

R = rechts wie gezeichnet
R = right hand version shown

HM-Sorten
Carbide grades

▲ ab Lager
on stock

Δ 4 Wochen
4 weeks

Bestellnummer Part number	P	E	r	HIS		IG35	TH35
RS274.0102.01.E	0,25	0,2	0,04	274140R		Δ	Δ
RS274.0203.01.E	0,35	0,25	0,05	274140R		Δ	Δ
RS274.0204.01.E	0,4	0,3	0,06	274140R		Δ	Δ
					P	-	●
					M	●	●
					K	-	●
					N	-	●
					S	●	●
					H	-	-

S

Wendeschneidplatte
Indexable insert

S274

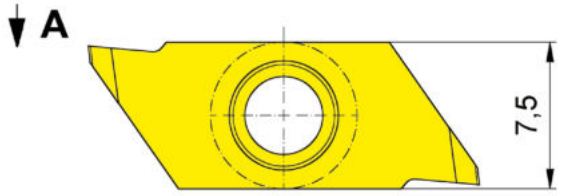

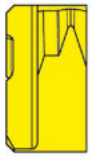

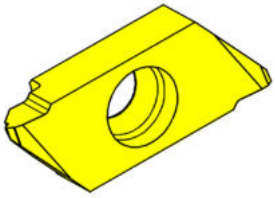

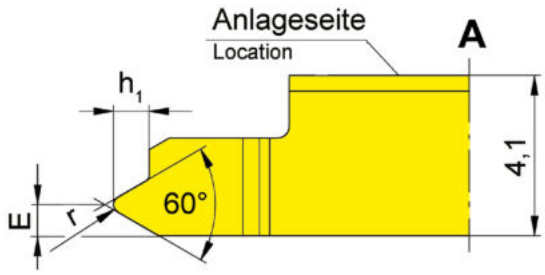

R = rechts wie gezeichnet
R = right hand version shown

L = links spiegelbildlich
L = left hand version

HM-Sorten
Carbide grades

▲ ab Lager
on stock

Δ 4 Wochen
4 weeks

Bestellnummer Part number	P	E	r	h_1	HIS	IG35	TH35
RS274.0305.02	0,5	0,4	0,07	0,31	274040R	▲	▲
RS274.0306.02	0,6	0,45	0,09	0,37	274040R	Δ	▲
RS274.0307.02	0,7	0,5	0,1	0,43	274040R	▲	▲
RS274.0407.02	0,75	0,5	0,11	0,46	274040R	▲	▲
RS274.0408.02	0,8	0,55	0,12	0,49	274040R	▲	▲
RS274.0610.02	1	0,6	0,14	0,61	274040R	▲	▲
RS274.0712.02	1,25	0,7	0,15	0,77	274040R	▲	▲
RS274.0915.02	1,5	0,8	0,2	0,92	274040R	▲	▲
LS274.0305.02	0,5	0,4	0,07	0,31	274040L	Δ	▲
LS274.0306.02	0,6	0,45	0,09	0,37	274040L	Δ	Δ
LS274.0307.02	0,7	0,5	0,1	0,43	274040L	Δ	Δ
LS274.0407.02	0,75	0,5	0,11	0,46	274040L	Δ	Δ
LS274.0408.02	0,8	0,55	0,12	0,49	274040L	Δ	Δ
LS274.0610.02	1	0,6	0,14	0,61	274040L	Δ	▲
LS274.0712.02	1,25	0,7	0,15	0,77	274040L	▲	▲
LS274.0915.02	1,5	0,8	0,2	0,92	274040L	Δ	Δ

	IG35	TH35
P	-	●
M	●	●
K	-	●
N	-	●
S	●	●
H	-	-

Wendeschneidplatte
Indexable insert

S274...E

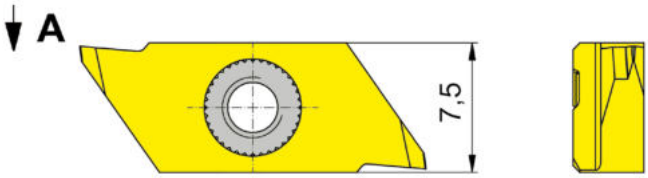

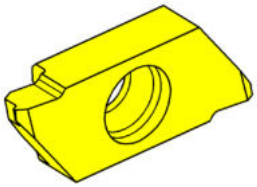

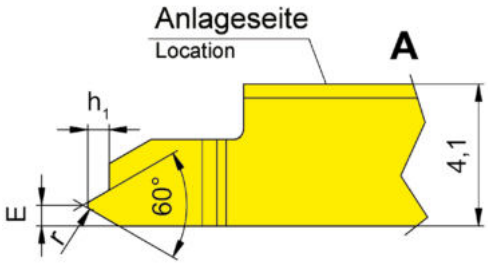

R = rechts wie gezeichnet
R = right hand version shown

L = links spiegelbildlich
L = left hand version

▲ ab Lager
on stock

HM-Sorten
Carbide grades

Δ 4 Wochen
4 weeks

Bestellnummer Part number	P	E	r	h_1	HIS		IG35	TH35
RS274.0305.02.E	0,5	0,4	0,07	0,31	274140R		Δ	Δ
RS274.0306.02.E	0,6	0,45	0,09	0,37	274140R		Δ	Δ
RS274.0307.02.E	0,7	0,5	0,1	0,43	274140R		Δ	Δ
RS274.0407.02.E	0,75	0,5	0,11	0,46	274140R		Δ	Δ
RS274.0408.02.E	0,8	0,55	0,12	0,49	274140R		Δ	Δ
RS274.0610.02.E	1	0,6	0,14	0,61	274140R		Δ	Δ
RS274.0712.02.E	1,25	0,7	0,15	0,77	274140R		Δ	Δ
RS274.0915.02.E	1,5	0,8	0,2	0,92	274140R		Δ	Δ
LS274.0305.02.E	0,5	0,4	0,07	0,31	274140L		Δ	Δ
LS274.0306.02.E	0,6	0,45	0,09	0,37	274140L		Δ	Δ
LS274.0307.02.E	0,7	0,5	0,1	0,43	274140L		Δ	Δ
LS274.0407.02.E	0,75	0,5	0,11	0,46	274140L		Δ	Δ
LS274.0408.02.E	0,8	0,55	0,12	0,49	274140L		Δ	Δ
LS274.0610.02.E	1	0,6	0,14	0,61	274140L		Δ	Δ
LS274.0712.02.E	1,25	0,7	0,15	0,77	274140L		Δ	Δ
LS274.0915.02.E	1,5	0,8	0,2	0,92	274140L		Δ	
						P	-	●
						M	●	●
						K	-	●
						N	-	●
						S	●	●
						H	-	-

S

Wendeschneidplatte
Indexable insert

S274

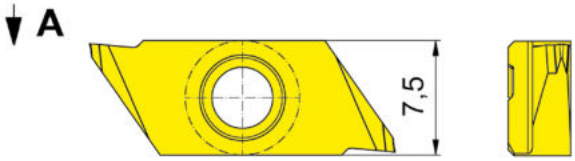

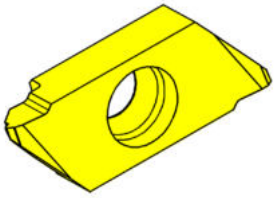

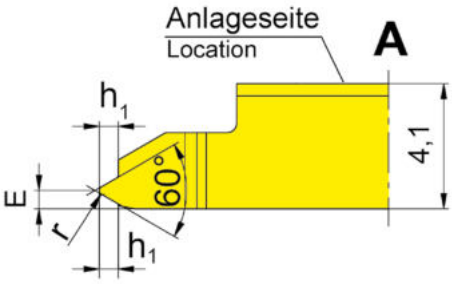

R = rechts wie gezeichnet
R = right hand version shown

L = links spiegelbildlich
L = left hand version

▲ ab Lager
on stock

Δ 4 Wochen
4 weeks

Bestellnummer Part number	P	E	r	h_1	HIS		HM-Sorten Carbide grades IG35	TH35
RS274.0305.03	0,5	0,4	0,07	0,31	274040R		Δ	▲
RS274.0306.03	0,6	0,45	0,09	0,37	274040R		Δ	Δ
RS274.0307.03	0,7	0,5	0,1	0,43	274040R		Δ	▲
RS274.0407.03	0,75	0,5	0,11	0,46	274040R		Δ	Δ
RS274.0408.03	0,8	0,55	0,12	0,49	274040R		Δ	Δ
RS274.0610.03	1	0,6	0,14	0,61	274040R		▲	▲
RS274.0712.03	1,25	0,7	0,15	0,77	274040R		Δ	Δ
RS274.0915.03	1,5	0,8	0,2	0,92	274040R		Δ	▲
LS274.0305.03	0,5	0,4	0,07	0,31	274040L		Δ	▲
LS274.0306.03	0,6	0,45	0,09	0,37	274040L		Δ	
LS274.0307.03	0,7	0,5	0,1	0,43	274040L		Δ	Δ
LS274.0407.03	0,75	0,5	0,11	0,46	274040L		Δ	Δ
LS274.0408.03	0,8	0,55	0,12	0,49	274040L		Δ	Δ
LS274.0610.03	1	0,6	0,14	0,61	274040L		Δ	Δ
LS274.0712.03	1,25	0,7	0,15	0,77	274040L		Δ	Δ
LS274.0915.03	1,5	0,8	0,2	0,92	274040L		Δ	Δ
						P	-	●
						M	●	●
						K	-	●
						N	-	●
						S	●	●
						H	-	-

Bearbeitung beider Flanken
Machining of both flanks

S

Wendeschneidplatte
Indexable insert

S274...E

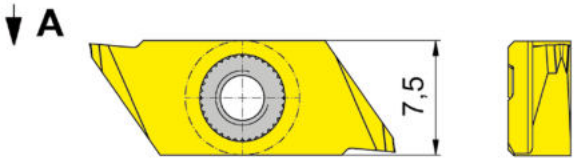

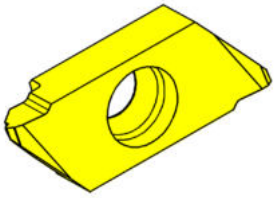

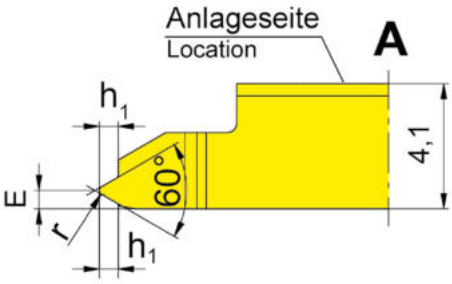

R = rechts wie gezeichnet
R = right hand version shown

L = links spiegelbildlich
L = left hand version

▲ ab Lager
on stock

HM-Sorten
Carbide grades

Δ 4 Wochen
4 weeks

Bestellnummer Part number	P	E	r	h_1	HIS		IG35	TH35
RS274.0305.03.E	0,5	0,4	0,07	0,31	274140R		Δ	Δ
RS274.0306.03.E	0,6	0,45	0,09	0,37	274140R		Δ	Δ
RS274.0307.03.E	0,7	0,5	0,1	0,43	274140R		Δ	Δ
RS274.0407.03.E	0,75	0,5	0,11	0,46	274140R		Δ	Δ
RS274.0408.03.E	0,8	0,55	0,12	0,49	274140R		Δ	Δ
RS274.0610.03.E	1	0,6	0,14	0,61	274140R		Δ	Δ
RS274.0712.03.E	1,25	0,7	0,15	0,77	274140R		Δ	Δ
RS274.0915.03.E	1,5	0,8	0,2	0,92	274140R		Δ	Δ
LS274.0305.03.E	0,5	0,4	0,07	0,31	274140L		Δ	Δ
LS274.0306.03.E	0,6	0,45	0,09	0,37	274140L		Δ	Δ
LS274.0307.03.E	0,7	0,5	0,1	0,43	274140L		Δ	Δ
LS274.0407.03.E	0,75	0,5	0,11	0,46	274140L		Δ	Δ
LS274.0408.03.E	0,8	0,55	0,12	0,49	274140L		Δ	Δ
LS274.0610.03.E	1	0,6	0,14	0,61	274140L		Δ	Δ
LS274.0712.03.E	1,25	0,7	0,15	0,77	274140L		Δ	Δ
LS274.0915.03.E	1,5	0,8	0,2	0,92	274140L		Δ	Δ
						P	-	●
						M	●	●
						K	-	●
						N	-	●
						S	●	●
						H	-	-

Bearbeitung beider Flanken
Machining of both flanks

S

Wendeschneidplatte
Indexable insert

S32T

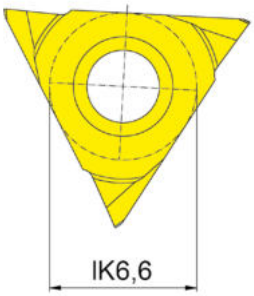

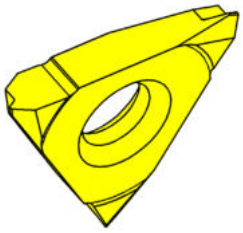

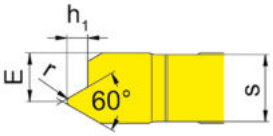

R = rechts wie gezeichnet
R = right hand version shown

L = links spiegelbildlich
L = left hand version

HM-Sorten
Carbide grades

▲ ab Lager
on stock

Δ 4 Wochen
4 weeks

Bestellnummer Part number	P	E	r	h_1	s	HIS	EG55
RS32T.0305.02	0,5	1,6	0,07	0,32	2	32T02R	▲
RS32T.0306.02	0,6	1,5	0,09	0,38	2	32T02R	▲
RS32T.0307.02	0,7	1,5	0,1	0,44	2	32T02R	▲
RS32T.0407.02	0,75	1,5	0,11	0,47	2	32T02R	▲
RS32T.0408.02	0,8	1,4	0,12	0,5	2	32T02R	▲
RS32T.0610.02	1	1,4	0,14	0,62	2	32T02R	▲
RS32T.0712.02	1,25	1,4	0,18	0,78	2	32T02R	▲
RS32T.0915.02	1,5	1,3	0,22	0,93	2	32T02R	▲
LS32T.0305.02	0,5	1,6	0,07	0,32	2	32T02L	▲
LS32T.0306.02	0,6	1,5	0,09	0,38	2	32T02L	▲
LS32T.0307.02	0,7	1,5	0,1	0,44	2	32T02L	▲
LS32T.0407.02	0,75	1,5	0,11	0,47	2	32T02L	▲
LS32T.0408.02	0,8	1,4	0,12	0,5	2	32T02L	▲
LS32T.0610.02	1	1,4	0,14	0,62	2	32T02L	▲
LS32T.0712.02	1,25	1,4	0,18	0,78	2	32T02L	▲
LS32T.0915.02	1,5	1,3	0,22	0,93	2	32T02L	▲

P	●
M	o
K	o
N	-
S	-
H	-

S

Wendeschneidplatte 315
Indexable insert

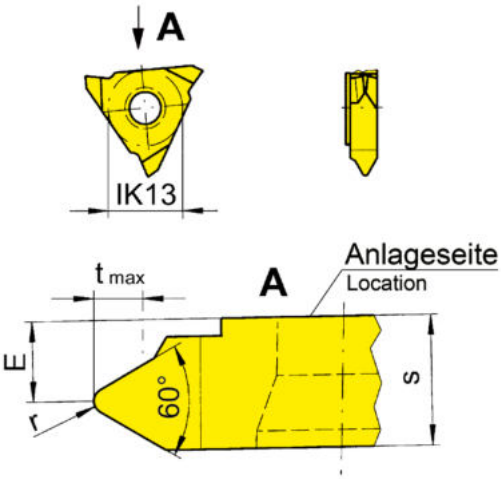

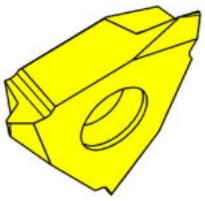

R = rechts wie gezeichnet
R = right hand version shown

L = links spiegelbildlich
L = left hand version

HM-Sorten
Carbide grades

▲ ab Lager
on stock

Δ 4 Wochen
4 weeks

Bestellnummer Part number	P	P_{max}	E	r	t_{max}	s	HIS		TN35
R315.0610.01	1	1	4,5	0,14	0,61	5,45	31505R		▲
R315.0712.01	1,25	1,25	4,5	0,15	0,77	5,45	31505R		▲
R315.0915.01	1,5	1,5	4,15	0,2	0,92	5,45	31505R		▲
R315.1017.01	1,75	1,75	4,15	0,25	1,07	5,45	31505R		▲
R315.1220.01	2	2	4,15	0,25	1,23	5,45	31505R		▲
R315.1525.01	2,5	2,5	3,8	0,35	1,53	5,45	31505R		▲
R315.1830.01	3	3	3,6	0,4	1,84	5,45	31505R		▲
R315.3060.01	3	6	3	0,4	4,15	6,1	31505R		▲
R315.2135.01	3,5	3,5	3,4	0,5	2,15	5,45	31505R		Δ
L315.0610.01	1	1	4,5	0,14	0,61	5,45	31505L		Δ
L315.0712.01	1,25	1,25	4,5	0,15	0,77	5,45	31505L		Δ
L315.0915.01	1,5	1,5	4,15	0,2	0,92	5,45	31505L		▲
L315.1017.01	1,75	1,75	4,15	0,25	1,07	5,45	31505L		Δ
L315.1220.01	2	2	4,15	0,25	1,23	5,45	31505L		Δ
L315.1525.01	2,5	2,5	3,8	0,35	1,53	5,45	31505L		Δ
L315.1830.01	3	3	3,6	0,4	1,84	5,45	31505L		Δ
L315.3060.01	3	6	3	0,4	4,15	6,1	31505L		▲
L315.2135.01	3,5	3,5	3,4	0,5	2,15	5,45	31505L		Δ
								P	●
								M	●
								K	●
								N	●
								S	●
								H	-

S

Wendeschneidplatte 315
Indexable insert

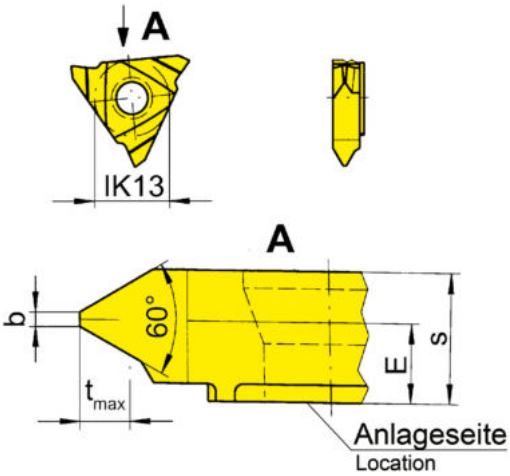

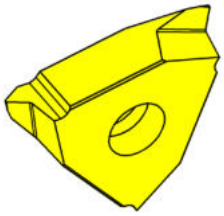

S

R = rechts wie gezeichnet
R = right hand version shown

L = links spiegelbildlich
L = left hand version

HM-Sorten
Carbide grades

▲ ab Lager
on stock

Δ 4 Wochen
4 weeks

Bestellnummer Part number	P	E	t_{max}	b	s	D_{min}	HIS		TN35
R315.0510.01	1	4,85	0,55	0,12	5,45	40	31505R		Δ
R315.0815.01	1,5	4,65	0,81	0,18	5,45	40	31505R		Δ
R315.1020.01	2	4,45	1,08	0,25	5,45	40	31505R		Δ
R315.1325.01	2,5	4,25	1,35	0,31	5,45	43	31505R		Δ
R315.1630.01	3	4,05	1,62	0,37	5,45	43	31505R		Δ
R315.1835.01	3,5	3,9	1,89	0,43	5,45	43	31505R		Δ
L315.0510.01	1	4,85	0,55	0,12	5,45	40	31505L		
L315.0815.01	1,5	4,65	0,81	0,18	5,45	40	31505L		Δ
L315.1020.01	2	4,45	1,08	0,25	5,45	40	31505L		Δ
L315.1325.01	2,5	4,25	1,35	0,31	5,45	43	31505L		Δ
L315.1630.01	3	4,05	1,62	0,37	5,45	43	31505L		Δ
L315.1835.01	3,5	3,9	1,89	0,43	5,45	43	31505L		Δ
								P	●
								M	●
								K	●
								N	●
								S	●
								H	-

Wendeschneidplatte 315
Indexable insert

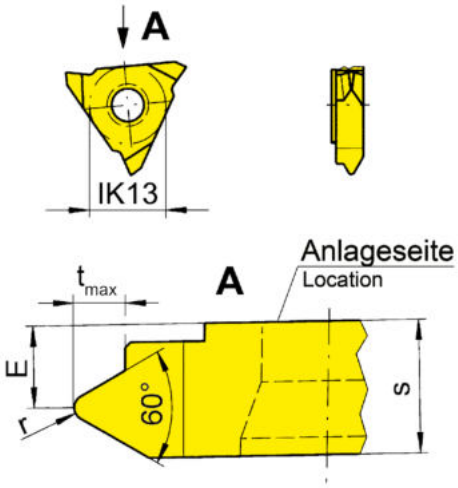

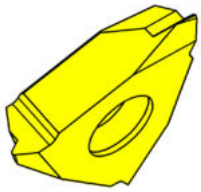

R = rechts wie gezeichnet
R = right hand version shown

L = links spiegelbildlich
L = left hand version

HM-Sorten
Carbide grades

▲ ab Lager
on stock

Δ 4 Wochen
4 weeks

S

Bestellnummer Part number	P	E	r	t_{max}	s	HIS	TN35
R315.0610.02	1	4,5	0,14	0,61	5,45	31505R	▲
R315.0712.02	1,25	4,5	0,15	0,77	5,45	31505R	▲
R315.0915.02	1,5	4,15	0,2	0,92	5,45	31505R	▲
R315.1017.02	1,75	4,15	0,25	1,07	5,45	31505R	▲
R315.1220.02	2	4,15	0,25	1,23	5,45	31505R	▲
R315.1525.02	2,5	3,8	0,35	1,55	5,45	31505R	▲
R315.1830.02	3	3,6	0,4	1,84	5,45	31505R	▲
R315.2135.02	3,5	3,4	0,5	2,15	5,45	31505R	▲
R315.2440.02	4	3,3	0,55	2,45	5,45	31505R	Δ
R315.3050.02	5	4	0,7	3,07	6,5	31506R	▲
R315.3660.02	6	4,1	0,85	3,68	7	31507R	Δ
L315.0610.02	1	4,5	0,14	0,61	5,45	31505L	▲
L315.0712.02	1,25	4,5	0,15	0,77	5,45	31505L	Δ
L315.0915.02	1,5	4,15	0,2	0,92	5,45	31505L	▲
L315.1017.02	1,75	4,15	0,25	1,07	5,45	31505L	Δ
L315.1220.02	2	4,15	0,25	1,23	5,45	31505L	Δ
L315.1525.02	2,5	3,8	0,35	1,55	5,45	31505L	Δ
L315.1830.02	3	3,6	0,4	1,84	5,45	31505L	▲
L315.2135.02	3,5	3,4	0,5	2,15	5,45	31505L	Δ
L315.2440.02	4	3,3	0,55	2,45	5,45	31505L	Δ
L315.3050.02	5	4	0,7	3,07	6,5	31506L	Δ
L315.3660.02	6	4,1	0,85	3,68	7	31507L	Δ

P	●
M	●
K	●
N	●
S	●
H	-

Wendeschneidplatte 315
Indexable insert

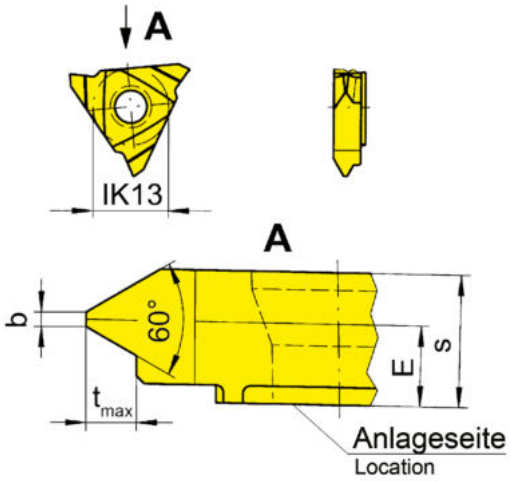

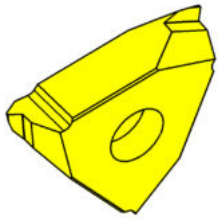

S

R = rechts wie gezeichnet
R = right hand version shown

L = links spiegelbildlich
L = left hand version

HM-Sorten
Carbide grades

▲ ab Lager
on stock

Δ 4 Wochen
4 weeks

Bestellnummer Part number	P	E	t_{max}	b	s	D_{min}	HIS		TN35
R315.0510.02	1	4,85	0,55	0,12	5,45	40	31505R		Δ
R315.0815.02	1,5	4,65	0,81	0,18	5,45	40	31505R		▲
R315.1020.02	2	4,45	1,08	0,25	5,45	40	31505R		▲
R315.1325.02	2,5	4,25	1,35	0,31	5,45	43	31505R		Δ
R315.1630.02	3	4,05	1,62	0,37	5,45	43	31505R		▲
R315.1835.02	3,5	3,9	1,89	0,43	5,45	43	31505R		Δ
L315.0510.02	1	4,85	0,55	0,12	5,45	40	31505L		Δ
L315.0815.02	1,5	4,65	0,81	0,18	5,45	40	31505L		Δ
L315.1020.02	2	4,45	1,08	0,25	5,45	40	31505L		Δ
L315.1325.02	2,5	4,25	1,35	0,31	5,45	43	31505L		Δ
L315.1630.02	3	4,05	1,62	0,37	5,45	43	31505L		Δ
L315.1835.02	3,5	3,9	1,89	0,43	5,45	43	31505L		Δ
								P	●
								M	●
								K	●
								N	●
								S	●
								H	-

Wendeschneidplatte 315
Indexable insert

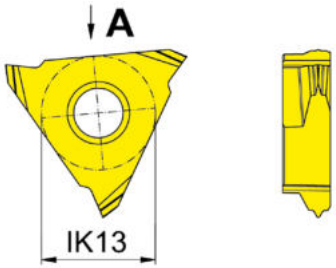

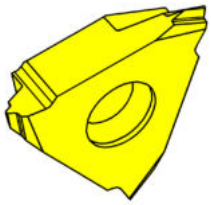

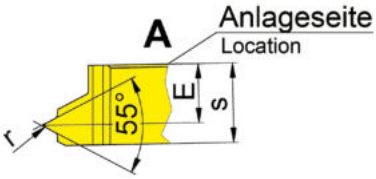

R = rechts wie gezeichnet
R = right hand version shown

L = links spiegelbildlich
L = left hand version

HM-Sorten
Carbide grades

▲ ab Lager
on stock

Δ 4 Wochen
4 weeks

Bestellnummer Part number	TPI	E	r	s	HIS		TH35
R315.5528.02	28	4,35	0,11	5,45	31505R		Δ
R315.5519.02	19	4,05	0,17	5,45	31505R		▲
R315.5514.02	14	3,75	0,23	5,45	31505R		▲
R315.5511.02	11	3,55	0,3	5,45	31505R		▲
L315.5528.02	28	4,35	0,11	5,45	31505L		Δ
L315.5519.02	19	4,05	0,17	5,45	31505L		Δ
L315.5514.02	14	3,75	0,23	5,45	31505L		Δ
L315.5511.02	11	3,55	0,3	5,45	31505L		Δ
						P	●
						M	●
						K	●
						N	●
						S	●
						H	-

S

Wendeschneidplatte 315
Indexable insert

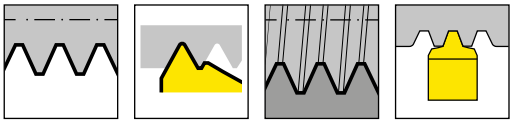

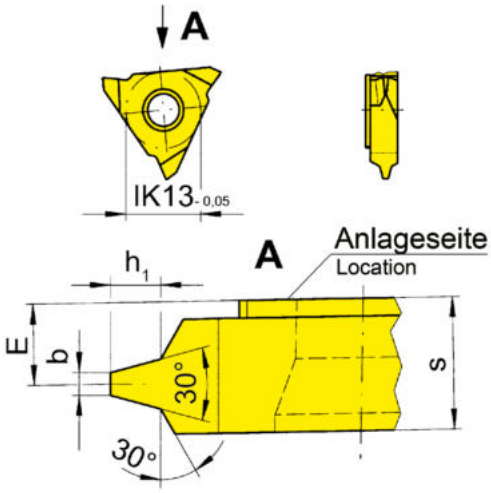

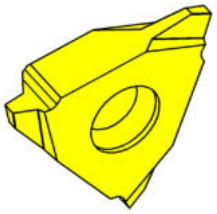

R = rechts wie gezeichnet
R = right hand version shown

L = links spiegelbildlich
L = left hand version

HM-Sorten
Carbide grades

▲ ab Lager
on stock

Δ 4 Wochen
4 weeks

Bestellnummer Part number	P	E	h_1	b	s	D_{min}	HIS	TN35
R315.1015.02	1,5	4,5	0,9	0,47	5,45	43	31505R	▲
R315.1320.02	2	4,3	1,25	0,6	5,45	43	31505R	▲
R315.1730.02	3	4	1,75	0,96	5,45	43	31505R	▲
R315.2240.02	4	3,6	2,25	1,33	5,45	43	31505R	▲
R315.2750.02	5	3,3	2,75	1,7	5,45	43	31505R	▲
R315.3560.02	6	3	3,5	1,93	5,45	43	31505R	▲
L315.1015.02	1,5	4,5	0,9	0,47	5,45	43	31505L	Δ
L315.1320.02	2	4,3	1,25	0,6	5,45	43	31505L	Δ
L315.1730.02	3	4	1,75	0,96	5,45	43	31505L	▲
L315.2240.02	4	3,6	2,25	1,33	5,45	43	31505L	▲
L315.2750.02	5	3,3	2,75	1,7	5,45	43	31505L	▲
L315.3560.02	6	3	3,5	1,93	5,45	43	31505L	▲

P	●
M	●
K	●
N	●
S	●
H	-

S

Wendeschneidplatte
Indexable insert

S64T

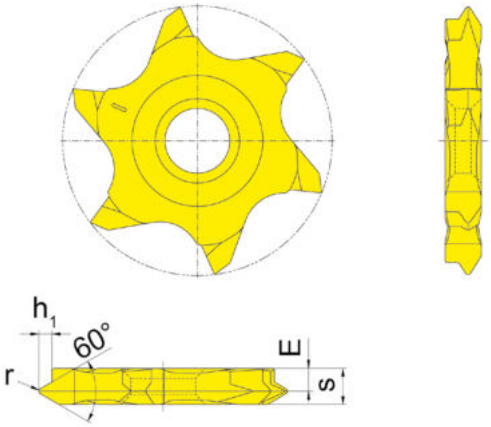

HM-Sorten
Carbide grades

▲ ab Lager
on stock

Δ 4 Wochen
4 weeks

Bestellnummer Part number	P	E	r	h_1	s	HIS		EG55
RS64T.0610.02	1	2,5	0,14	0,62	3,4	64T02R		▲
RS64T.0712.02	1,25	2,5	0,17	0,78	3,4	64T02R		▲
RS64T.0915.02	1,5	2,2	0,21	0,93	3,4	64T02R		▲
RS64T.1017.02	1,75	2,2	0,25	1,08	3,4	64T02R		▲
RS64T.1220.02	2	2,15	0,28	1,24	3,4	64T02R		▲
LS64T.0610.02	1	2,5	0,14	0,62	3,4	64T02L		Δ
LS64T.0712.02	1,25	2,5	0,17	0,78	3,4	64T02L		Δ
LS64T.0915.02	1,5	2,2	0,21	0,93	3,4	64T02L		Δ
LS64T.1017.02	1,75	2,2	0,25	1,08	3,4	64T02L		Δ
LS64T.1220.02	2	2,15	0,28	1,24	3,4	64T02L		Δ
							P	●
							M	o
							K	o
							N	-
							S	-
							H	-

S

Wendeschneidplatte
Indexable insert

S64T

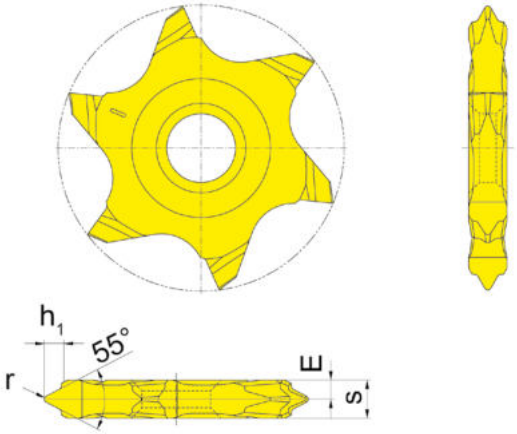

S

HM-Sorten
Carbide grades

▲ ab Lager
on stock

Δ 4 Wochen
4 weeks

Bestellnummer Part number	TPI	E	r	h_1	s	HIS		EG55
RS64T.5519.02	19	2	0,17	0,87	3,4	64T02R		Δ
RS64T.5528.02	28	2,3	0,11	0,6	3,4	64T02R		Δ
LS64T.5519.02	19	2	0,17	0,87	3,4	64T02L		Δ
LS64T.5528.02	28	2,3	0,11	0,6	3,4	64T02L		Δ
NS64T.5511.02	11	1,7	0,3	1,5	3,4	64T02N		▲
NS64T.5514.02	14	1,7	0,23	1,18	3,4	64T02N		▲
							P	●
							M	o
							K	o
							N	-
							S	-
							H	-

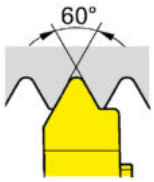

Metrisches ISO Regelgewinde (außen) Metric ISO standard thread (external)	Teilprofil Partial profile	Vollprofil Full profile
M6 (M7)	R/L315.0610.01	R/L315.0610.02
M8 (M9)	R/L315.0712.01	R/L315.0712.02
M10 (M11)	R/L315.0915.01	R/L315.0915.02
M12	R/L315.1017.01	R/L315.1017.02
M14; M16	R/L315.1220.01	R/L315.1220.02
M18; M20; M22	R/L315.1525.01	R/L315.1525.02
M24; M27	R/L315.1830.01	R/L315.1525.02
M30; M33	R/L315.2135.01	R/L315.2135.02
M36	-	R/L315.2440.02
M24 - M68	R/L315.3060.01	-
M48; M52	-	R/L315.3050.02
M64; M68	-	R/L315.3660.02

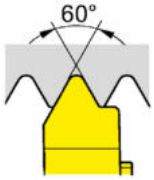

Metrisches ISO Feingewinde (außen) Metric ISO fine thread (external)	Teilprofil Partial profile	Vollprofil Full profile
M7,5x1	R/L315.0610.01	R/L315.0610.02
M10x1,25	R/L315.0712.01	R/L315.0712.02
M12x1,5	R/L315.0915.01	R/L315.0915.02
M17x2	R/L315.1220.01	R/L315.1220.02
M24x2,5	R/L315.1525.01	R/L315.1525.02
M30x3	R/L315.1830.01	R/L315.1525.02

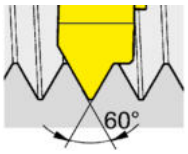

Metrisches ISO Feingewinde (innen) Metric ISO fine thread (internal)	Teilprofil Partial profile	Vollprofil Full profile
M45x1	R/L315.0510.01	R/L315.0510.02
M45x1,5	R/L315.0815.01	R/L315.0815.02
M48x2	R/L315.1020.01	R/L315.1020.02
M48x2,5	R/L315.1325.01	R/L315.1325.02
M48x3	R/L315.1630.01	R/L315.1630.02
M48x3,5	R/L315.1835.01	R/L315.1835.02

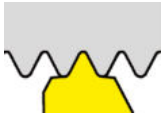

Vollprofil, Whitworth (außen) Full profile, Whitworth (external)	Vollprofil Full profile
$G^{1/16}$ / $G^{1/8}$	R/L315.5528.02
$G^{1/4}$ / $G^{3/8}$	R/L315.5519.02
$G^{1/2}$ / $G^{3/4}$	R/L315.5514.02
G1 - G6	R/L315.5511.02

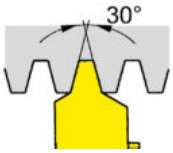

Metrisches ISO Trapezgewinde DIN103 (außen) Metric ISO trapezoidal thread DIN103 (external)	Vollprofil Full profile
Tr8x1,5	R/L315.1015.02
Tr9-10x2	R/L315.1320.02
Tr12-14x3	R/L315.1730.02
Tr16-20x4	R/L315.2240.02
Tr22-28x5	R/L315.2750.02
Tr30-36x6	R/L315.3560.02

Empfohlene Anzahl der Schnitte
Recommended number of passes

	Stahl (Nmm² Festigkeit) Steel (N/mm² Tensile strength)					rostfr. Stahl Stainless steel	Grau-guss Grey cast iron	Al
	400-500	500-700	700-850	850-1150	> 1150			
V_{max} m/min	160	140	120	90	70	90	100	300

Steigung Pitch		Anzahl der Schnitte Number of passes							
		Stahl (Nmm² Festigkeit) Steel (N/mm² Tensile strength)					rostfr. Stahl Stainless steel	Grau-guss Grey cast iron	Al
mm	Gg/'' tpi	400-500	500-700	700-850	850-1150	> 1150			
0,8	32	8	8	9	9	10	10	9	8
1,0	24	10	10	12	12	12	12	12	10
1,25	20-19	12	12	14	14	15	15	14	12
1,5	16	15	15	17	17	18	18	17	15
1,75	14	17	17	19	19	21	21	18	17
2,0	12-11	19	20	22	22	25	25	20	18
2,5	10	22	24	26	26	31	31	22	20
3,0-3,5	8	28	30	32	32	38	38	24	22

Die Anzahl der Durchgänge für das Gewindedrehen in o.g. Tabelle sind nur Richtwerte.
Folgendes ist zu beachten:
- Beim 1. Durchgang darf die Zustellung nicht zu groß sein, um Ausbrüche an der Schneide zu vermeiden.
- Leerschnitte (ohne Zustellung) sind in der Tabelle nicht berücksichtigt.

The recommended number of passes in the above table are approxiamte figures.
Please note:
- to avoid breakages at the cuttinge edge, the depth of cut at the first pass should not be to deep
- finishing passes (with zero depth of cut) are not considered in the table

Vorschubsrichtung Innengewindedrehen
Feed direction internal threading

Rechtsgewinde
Right hand thread

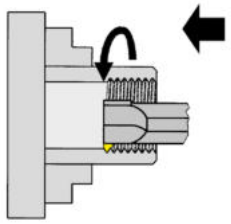

Klemmhalter rechts
Toolholder right hand

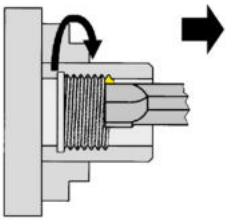

Klemmhalter links
Toolholder left hand

Linksgewinde
Left hand thread

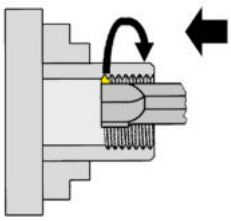

Klemmhalter links
Toolholder left hand

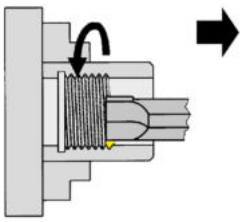

Klemmhalter rechts
Toolholder right hand

Zustellung
In-Feed

Radiale Zustellung
Die gebräuchlichste Methode Gewinde herzustellen. Beide Schneiden sind gleich-zeitig im Eingriff.

Radial In-Feed
Metal removed on both sides of the insert simultaneously. The most commonly used method for thread production.

Modifizierte Flankenzustellung
Weniger Verschleiß der Schleppschneide und eine bessere Oberflächengüte der entsprechenden Gewindeflanke.

Modified flank in-feed
Less wear of the trailing edge and better surface finish on corresponding flank.

Wechselnde Flankenzustellung
Beide Schneidflanken werden gleichmäßig benutzt, ergibt höhere Standzeiten.

Alternating flank in-feed
Both edges are being fully utilised which means longer insert life.

Einseitige Flankenzustellung
Geringerer Schnittdruck und bessere Wärmeabfuhr.

Flank in-feed
More easily formed chip and better heat dissipation.

S

T

System/System	Seite/Page
105/109/110	**506**
114	**526**
15A/25A	**536**
224	**548**
229	**564**
231	**584**
312	**590**
A315	**596**

Klemmhalter
Toolholder
B105/BU105/H105/
HC105
VDI/B109/B110

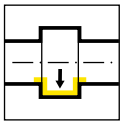

Seite/Page
508-512

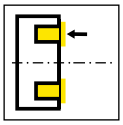

Seite/Page
518, 521, 523

Schneidplatte
Insert
105/A105/A109/A110

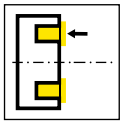

Seite/Page
513-517, 519-
520, 522, 524-
525

T

105/109/110

T

Klemmhalter und Schneidplatten

Stechbreite 0,5 - 3 mm

Toolholder and Inserts

Width of groove 0,5 - 3 mm

Klemmhalter
Toolholder

B105

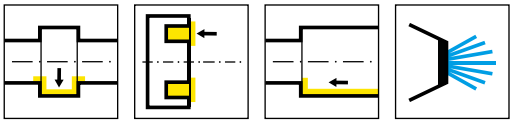

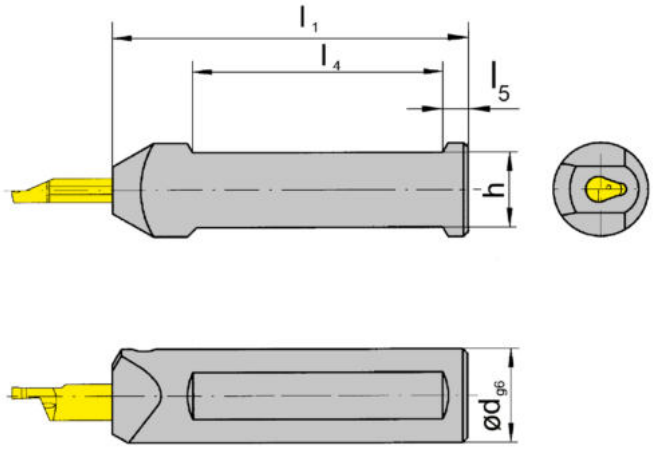

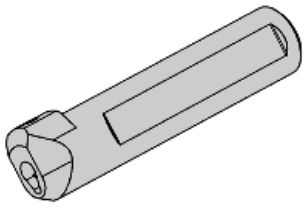

Abbildung = linksschneidend
Picture = left hand cutting version

Bestellnummer Part number	d	l_1	h	l_4	HWS
B105.0010.01	10	75	9	50	105123 • 105124 • 105125
B105.0012.01	12	75	11	50	105123 • 105124 • 105125
B105.0016.01	16	75	14	50	105123 • 105124 • 105125
B105.0020.01	20	90	18	55	105123 • 105124 • 105125
B105.0022.01	22	90	20	55	105123 • 105124 • 105125
B105.0025.01	25	100	23	55	105123 • 105124 • 105125

T

Ersatzteile
Spare Parts

Klemmhalter Toolholder	**Spannschraube** Clamping Screw	**TORX PLUS®-Schlüssel** TORX PLUS® Wrench
B105...	**6.075T15P**	**T15PQ**

Klemmhalter
Toolholder

B105 / BU105

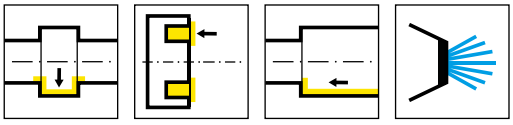

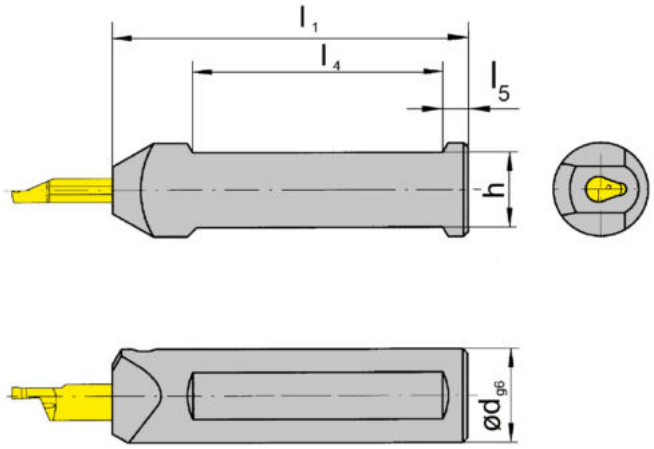

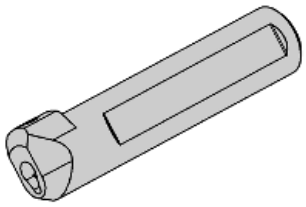

Abbildung = rechtsschneidend
Picture = right hand cutting version

Bestellnummer Part number	d	l_1	h	l_4	l_5	HWS
B105.0028.01	28	120	26	72	12	105123 • 105124 • 105125
BU105.0750.5.01	0,75	90	17,04	70	5	105123 • 105124 • 105125
BU105.0750.5.3.01	0,75	152,5	17,05	70	5	105123 • 105124 • 105125
BU105.1000.5.01	1	90	23,4	65	5	105123 • 105124 • 105125
BU105.1000.5.3.01	1	152,5	23,4	70	5	105123 • 105124 • 105125

Kühlmittelanschluss M12x1,5 für Traub Maschinen
Der Kühlmittelanschluss gehört nicht zum Lieferumfang.
Adapter of cooling M12x1,5 for Traub machines
Coolant supply is not included.

T

Ersatzteile
Spare Parts

Klemmhalter Toolholder	**Spannschraube** Clamping Screw	**TORX PLUS®-Schlüssel** TORX PLUS® Wrench
B/BU105...	**6.075T15P**	**T15PQ**

Klemmhalter
Toolholder

H105

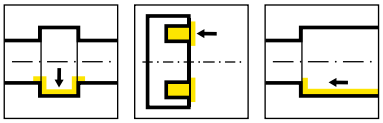

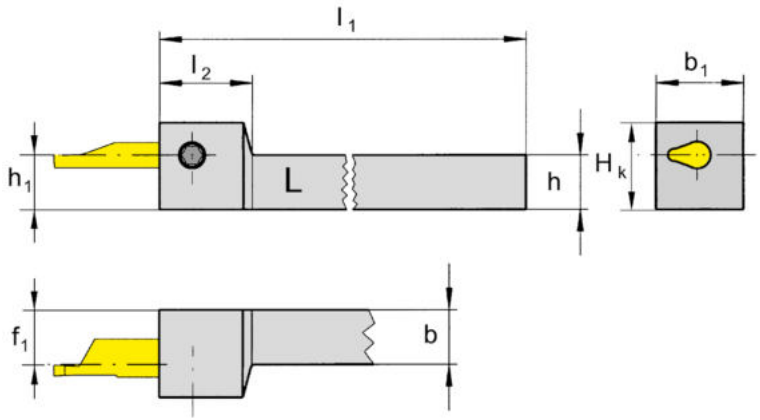

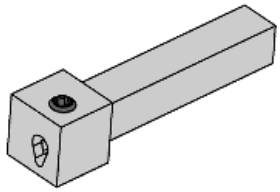

L = links wie gezeichnet
L = left hand version shown

R = rechts spiegelbildlich
R = right hand version

Bestellnummer Part number	h	b	l_1	h_1	b_1	f_1	H_K	l_2	HWS
RH105.0808.01	8	8	90	8	16	7,5	14	17	105123 • 105124 • 105125
RH105.1010.01	10	10	90	10	16	7,5	16	17	105123 • 105124 • 105125
RH105.1212.01	12	12	90	12	16	7,5	18	17	105123 • 105124 • 105125
RH105.1616.01	16	16	110	16	16	7,5	22	17	105123 • 105124 • 105125
LH105.0808.01	8	8	90	8	16	7,5	14	17	105123 • 105124 • 105125
LH105.1010.01	10	10	90	10	16	7,5	16	17	105123 • 105124 • 105125
LH105.1212.01	12	12	90	12	16	7,5	18	17	105123 • 105124 • 105125
LH105.1616.01	16	16	110	16	16	7,5	22	17	105123 • 105124 • 105125

T

Ersatzteile
Spare Parts

Klemmhalter Toolholder	**Spannschraube** Clamping Screw	**TORX PLUS®-Schlüssel** TORX PLUS® Wrench
R/LH105...	**6.075T15P**	**T15PQ**

Klemmhalter
Toolholder

HC105

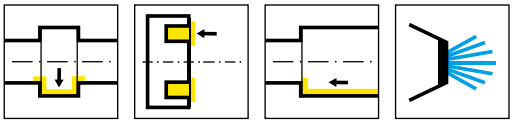

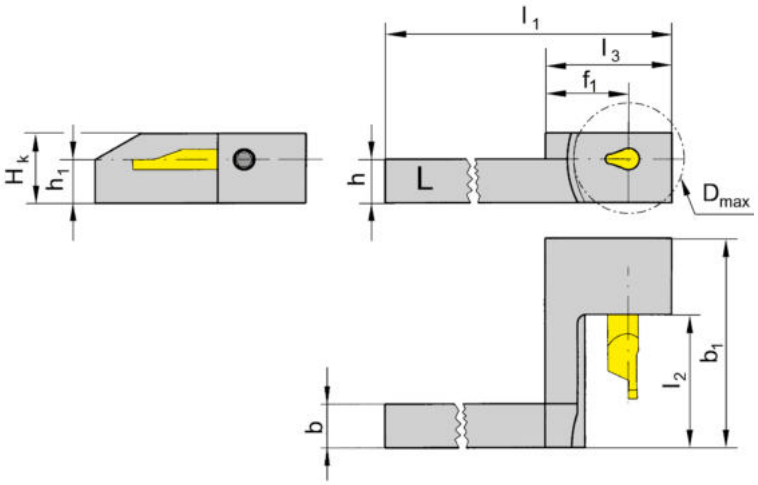

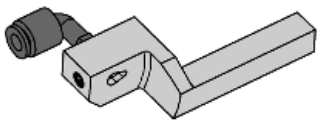

L = links wie gezeichnet
L = left hand version shown

R = rechts spiegelbildlich
R = right hand version

Bestellnummer Part number	h	b	l_1	l_3	h_1	b_1	f_1	$D_{a\ max}$	H_K	l_2	HWS
RHC105.0707.21	7	7	99	29	7	32	19	26	13	18	105123 • 105124 • 105125
RHC105.0808.21	8	8	99	29	8	32	19	26	13	18	105123 • 105124 • 105125
RHC105.1010.11	10	10	99	29	10	22,7	19	26	16	8	105123 • 105124 • 105125
RHC105.1010.21	10	10	99	29	10	38	19	26	16	18	105123 • 105124 • 105125
RHC105.1010.41	10	10	99	29	10	48	19	26	16	28	105123 • 105124 • 105125
RHC105.1212.21	12	12	99	29	12	38	19	26	18	18	105123 • 105124 • 105125
RHC105.1212.41	12	12	99	29	12	48	19	26	18	28	105123 • 105124 • 105125
RHC105.1616.21	16	16	104	34	16	38	24	36	22	18	105123 • 105124 • 105125
RHC105.1616.41	16	16	104	34	16	48	24	36	22	28	105123 • 105124 • 105125
LHC105.0707.21	7	7	99	29	7	32	19	26	13	18	105123 • 105124 • 105125
LHC105.0808.21	8	8	99	29	8	32	19	26	13	18	105123 • 105124 • 105125
LHC105.1010.41	10	10	99	29	10	48	19	26	16	28	105123 • 105124 • 105125
LHC105.1212.21	12	12	99	29	12	38	19	26	18	18	105123 • 105124 • 105125
LHC105.1212.41	12	12	99	29	12	48	19	26	18	28	105123 • 105124 • 105125
LHC105.1616.21	16	16	104	34	16	38	24	36	22	18	105123 • 105124 • 105125

R/LHC105.07.../.08.../.1010.11 = ohne Kühlmittelzufuhr!
R/LHC105.07.../.08.../.1010.11 = no through coolant supply!

T

Ersatzteile
Spare Parts

Klemmhalter Toolholder	**Spannschraube** Clamping Screw	**TORX PLUS®-Schlüssel** TORX PLUS® Wrench
R/LHC105...	**6.075T15P**	**T15PQ**

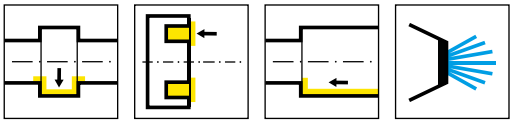

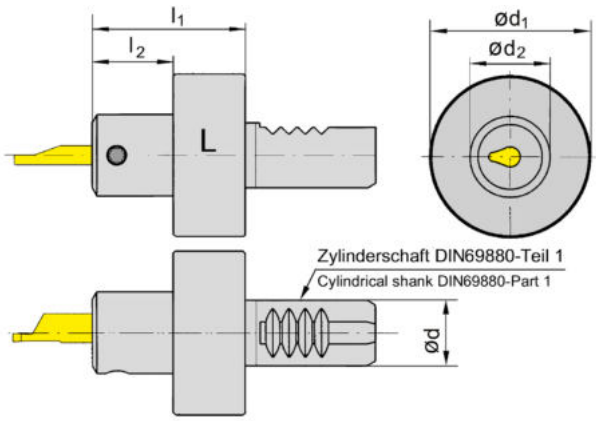

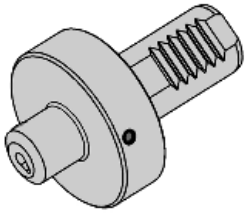

L = links wie gezeichnet
L = left hand version shown

R = rechts spiegelbildlich
R = right hand version

Bestellnummer Part number	d	l_1	l_2	d_2	d_1	HWS
VDI16.L105.20.01	16	38	20	20	40	105123 • 105124 • 105125
VDI16.R105.20.01	16	38	20	20	40	105123 • 105124 • 105125
VDI20.L105.20.01	20	38	20	20	50	105123 • 105124 • 105125
VDI20.R105.20.01	20	38	20	20	50	105123 • 105124 • 105125
VDI25.L105.20.01	25	38	20	20	58	105123 • 105124 • 105125
VDI25.R105.20.01	25	38	20	20	58	105123 • 105124 • 105125
VDI30.L105.20.01	30	38	20	20	68	105123 • 105124 • 105125
VDI30.R105.20.01	30	38	20	20	68	105123 • 105124 • 105125
VDI40.L105.20.01	40	38	20	20	83	105123 • 105124 • 105125
VDI40.R105.20.01	40	38	20	20	83	105123 • 105124 • 105125

T

Ersatzteile
Spare Parts

Klemmhalter Toolholder	**Spannschraube** Clamping Screw	**TORX PLUS®-Schlüssel** TORX PLUS® Wrench
VDI16...	**6.075T15P**	**T15PQ**

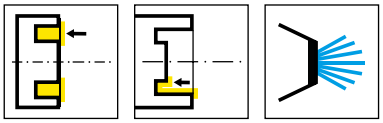

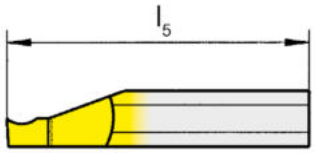

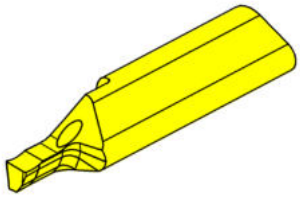

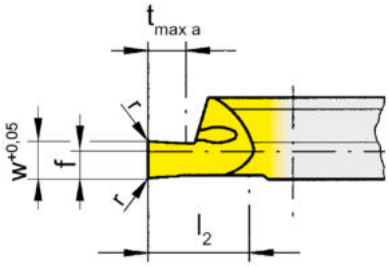

R = rechts wie gezeichnet
R = right hand version shown

L = links spiegelbildlich
L = left hand version

▲ ab Lager
on stock

HM-Sorten
Carbide grades

Δ 4 Wochen
4 weeks

Bestellnummer Part number	w	r	f	b	l_2	l_5	$t_{max\,a}$	$D_{a\,min}$	HIS		MG12	AN25	EG35	ES15	TI25
R105.0505.1.8	0,5	-	2	7	10	25	2	5	105125			▲	▲	▲	
R105.0510.1.8	1	0,05	2	7	10	25	2	5	105125		▲		▲		▲
R105.0515.1.8	1,5	0,05	2	7	10	25	3	5	105125		▲		▲		▲
R105.0520.1.8	2	0,05	2	7	10	25	5	5	105125		▲		▲		▲
R105.0510.2.8	1	0,05	2	7	15	35	2	5	105125		Δ		▲		▲
R105.0515.2.8	1,5	0,05	2	7	15	35	3	5	105125		Δ		▲		▲
R105.0520.2.8	2	0,05	2	7	15	35	5	5	105125		Δ		▲		▲
L105.0510.1.8	1	0,05	2	7	10	25	2	5	105125		▲		▲		▲
L105.0515.1.8	1,5	0,05	2	7	10	25	3	5	105125		▲		▲		▲
L105.0520.1.8	2	0,05	2	7	10	25	5	5	105125		Δ		▲		▲
L105.0510.2.8	1	0,05	2	7	15	35	2	5	105125		Δ		Δ		▲
L105.0515.2.8	1,5	0,05	2	7	15	35	3	5	105125		Δ		▲		▲
L105.0520.2.8	2	0,05	2	7	15	35	5	5	105125		Δ		▲		▲
										P	o	●	●	●	●
										M	-	o	●	o	●
										K	-	-	o	●	●
										N	-	-	-	-	●
										S	-	-	-	-	●
										H	-	-	-	-	-

T

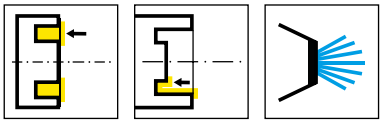

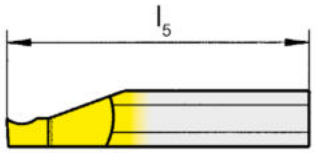

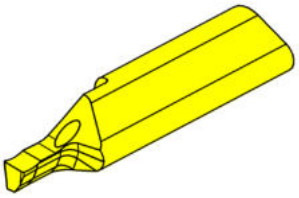

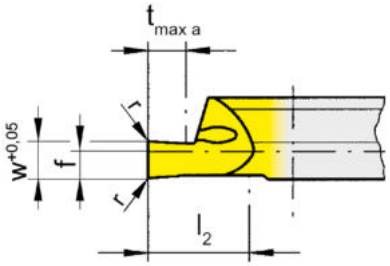

R = rechts wie gezeichnet
R = right hand version shown

L = links spiegelbildlich
L = left hand version

▲ ab Lager
on stock

HM-Sorten
Carbide grades

Δ 4 Wochen
4 weeks

Bestellnummer Part number	w	r	f	b	l_2	l_5	$t_{max\,a}$	$D_{a\,min}$	HIS		MG12	EG35	TI25
R105.0610.1.8	1	0,05	2	7	10	25	2	6	105125		▲	▲	▲
R105.0615.1.8	1,5	0,05	2	7	10	25	3	6	105125		▲	▲	▲
R105.0620.1.8	2	0,05	2	7	10	25	5	6	105125		▲	▲	▲
R105.0610.2.8	1	0,05	2	7	15	35	2	6	105125		▲	▲	▲
R105.0615.2.8	1,5	0,05	2	7	15	35	3	6	105125		▲	▲	▲
R105.0620.2.8	2	0,05	2	7	15	35	5	6	105125		▲	▲	▲
L105.0610.1.8	1	0,05	2	7	10	25	2	6	105125		Δ	▲	▲
L105.0615.1.8	1,5	0,05	2	7	10	25	3	6	105125		Δ	▲	▲
L105.0620.1.8	2	0,05	2	7	10	25	5	6	105125		Δ	▲	▲
L105.0610.2.8	1	0,05	2	7	15	35	2	6	105125		Δ	Δ	▲
L105.0615.2.8	1,5	0,05	2	7	15	35	3	6	105125		Δ	Δ	▲
L105.0620.2.8	2	0,05	2	7	15	35	5	6	105125		Δ	Δ	▲
										P	o	●	●
										M	-	●	●
										K	-	o	●
										N	-	-	●
										S	-	-	●
										H	-	-	-

T

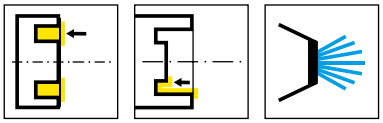

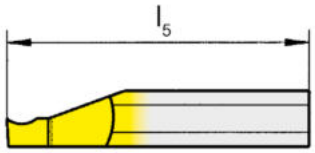

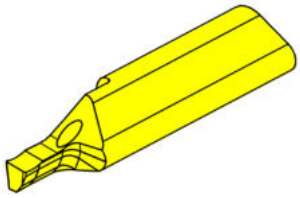

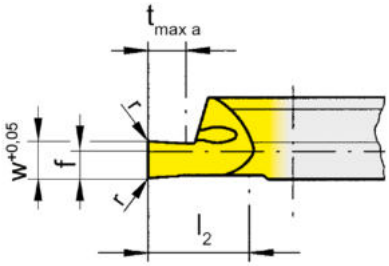

R = rechts wie gezeichnet
R = right hand version shown

L = links spiegelbildlich
L = left hand version

▲ ab Lager
on stock

HM-Sorten
Carbide grades

Δ 4 Wochen
4 weeks

Bestellnummer Part number	w	r	f	b	l_2	l_5	$t_{max\,a}$	$D_{a\,min}$	HIS		EG35	TI25
R105.0810.1.8	1	0,15	2	7	10	25	2	8	105125		▲	▲
R105.0815.1.8	1,5	0,15	2	7	10	25	3	8	105125		▲	▲
R105.0820.1.8	2	0,15	2	7	10	25	4	8	105125		▲	▲
R105.0825.1.8	2,5	0,15	2	7	10	25	5	8	105125		▲	▲
R105.0830.1.8	3	0,15	2	7	10	25	6	8	105125		▲	▲
R105.0810.2.8	1	0,15	2	7	15	35	2	8	105125		▲	▲
R105.0815.2.8	1,5	0,15	2	7	15	35	3	8	105125		▲	▲
R105.0820.2.8	2	0,15	2	7	15	35	4	8	105125		▲	▲
R105.0825.2.8	2,5	0,15	2	7	15	35	5	8	105125		▲	▲
R105.0830.2.8	3	0,15	2	7	15	35	6	8	105125		▲	▲
L105.0810.1.8	1	0,15	2	7	10	25	2	8	105125		▲	▲
L105.0815.1.8	1,5	0,15	2	7	10	25	3	8	105125		▲	▲
L105.0820.1.8	2	0,15	2	7	10	25	4	8	105125		▲	▲
L105.0825.1.8	2,5	0,15	2	7	10	25	5	8	105125		▲	▲
L105.0830.1.8	3	0,15	2	7	10	25	6	8	105125		▲	▲
L105.0810.2.8	1	0,15	2	7	15	35	2	8	105125		▲	▲
L105.0815.2.8	1,5	0,15	2	7	15	35	3	8	105125		▲	▲
L105.0820.2.8	2	0,15	2	7	15	35	4	8	105125		▲	▲
L105.0825.2.8	2,5	0,15	2	7	15	35	5	8	105125		▲	▲
L105.0830.2.8	3	0,15	2	7	15	35	6	8	105125		▲	▲
										P	●	●
										M	●	●
										K	o	●
										N	-	●
										S	-	●
										H	-	-

T

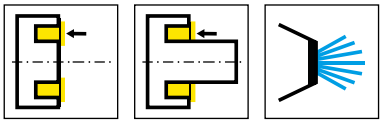

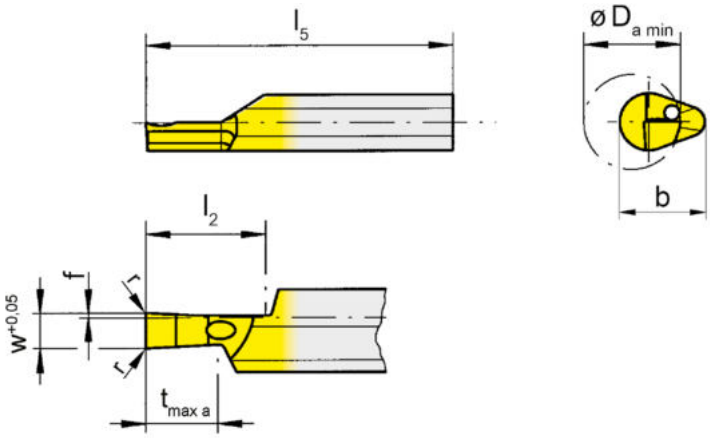

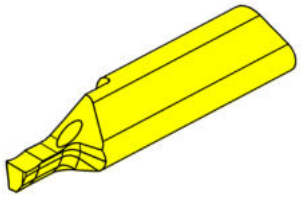

R = rechts wie gezeichnet
R = right hand version shown

L = links spiegelbildlich
L = left hand version

▲ ab Lager
on stock

HM-Sorten
Carbide grades

Δ 4 Wochen
4 weeks

Bestellnummer Part number	w	r	f	b	l_2	l_5	$t_{max\ a}$	$D_{a\ min}$	HIS		EG35	TI25
R105.0810.1.9	1	0,15	0,4	7	10	25	2	8	105125		▲	▲
R105.0815.1.9	1,5	0,15	0,4	7	10	25	3	8	105125		▲	▲
R105.0820.1.9	2	0,15	0,4	7	10	25	4	8	105125		▲	▲
R105.0825.1.9	2,5	0,15	0,4	7	10	25	5	8	105125		▲	▲
R105.0830.1.9	3	0,15	0,4	7	10	25	6	8	105125		▲	▲
L105.0810.1.9	1	0,15	0,4	7	10	25	2	8	105125		▲	▲
L105.0815.1.9	1,5	0,15	0,4	7	10	25	3	8	105125		▲	▲
L105.0820.1.9	2	0,15	0,4	7	10	25	4	8	105125		▲	▲
L105.0825.1.9	2,5	0,15	0,4	7	10	25	5	8	105125		▲	▲
L105.0830.1.9	3	0,15	0,4	7	10	25	6	8	105125		▲	▲
										P	●	●
										M	●	●
										K	o	●
										N	-	●
										S	-	●
										H	-	-

T

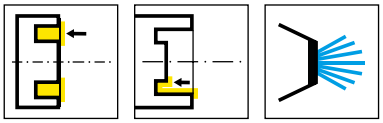

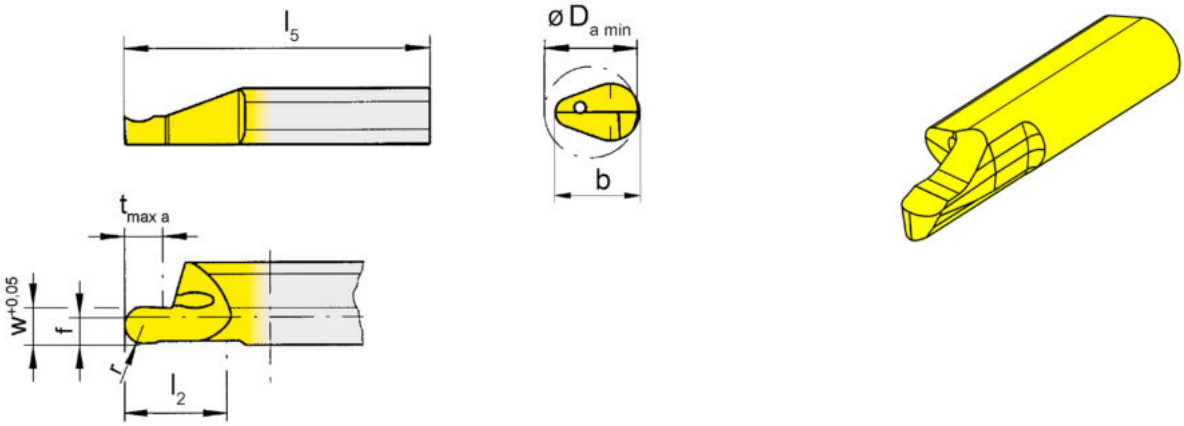

R = rechts wie gezeichnet
R = right hand version shown

L = links spiegelbildlich
L = left hand version

▲ ab Lager
on stock

Δ 4 Wochen
4 weeks

HM-Sorten
Carbide grades

Bestellnummer Part number	w	r	f	b	l_2	l_5	$t_{max\ a}$	$D_{a\ min}$	HIS	EG35	TI25
R105.8V10.1.8	1	0,5	2	7	10	25	2	8	105125	▲	▲
R105.8V16.1.8	1,6	0,8	2	7	10	25	3	8	105125	▲	▲
R105.8V20.1.8	2	1	2	7	10	25	4	8	105125	▲	▲
R105.8V25.1.8	2,5	1,25	2	7	10	25	5	8	105125	▲	▲
R105.8V30.1.8	3	1,5	2	7	10	25	6	8	105125	▲	▲
R105.8V10.2.8	1	0,5	2	7	15	35	2	8	105125	▲	▲
R105.8V16.2.8	1,6	0,8	2	7	15	35	3	8	105125	▲	▲
R105.8V20.2.8	2	1	2	7	15	35	4	8	105125	▲	▲
R105.8V25.2.8	2,5	1,25	2	7	15	35	5	8	105125	▲	▲
R105.8V30.2.8	3	1,5	2	7	15	35	6	8	105125	▲	▲
L105.8V10.1.8	1	0,5	2	7	10	25	2	8	105125	▲	▲
L105.8V16.1.8	1,6	0,8	2	7	10	25	3	8	105125	▲	▲
L105.8V20.1.8	2	1	2	7	10	25	4	8	105125	▲	▲
L105.8V25.1.8	2,5	1,25	2	7	10	25	5	8	105125	Δ	▲
L105.8V30.1.8	3	1,5	2	7	10	25	6	8	105125	▲	▲
L105.8V10.2.8	1	0,5	2	7	15	35	2	8	105125	Δ	▲
L105.8V16.2.8	1,6	0,8	2	7	15	35	3	8	105125	Δ	▲
L105.8V20.2.8	2	1	2	7	15	35	4	8	105125	▲	▲
L105.8V25.2.8	2,5	1,25	2	7	15	35	5	8	105125	Δ	Δ
L105.8V30.2.8	3	1,5	2	7	15	35	6	8	105125	Δ	▲

	EG35	TI25
P	●	●
M	●	●
K	o	●
N	-	●
S	-	●
H	-	-

T

Klemmhalter
Toolholder

B105

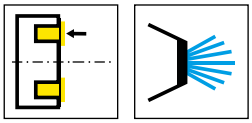

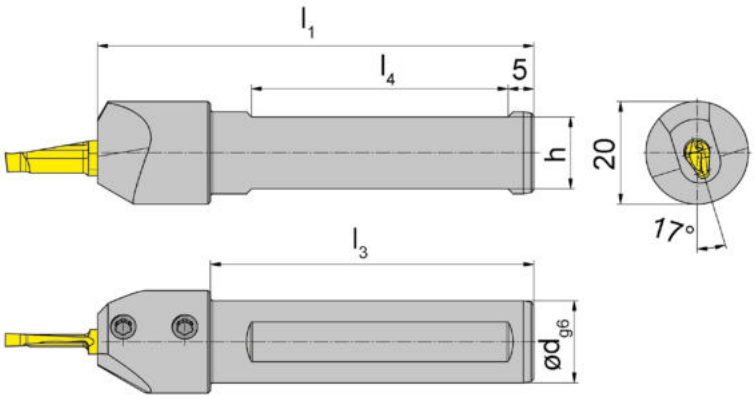

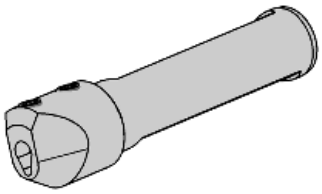

L = links wie gezeichnet
L = left hand version shown

R = rechts spiegelbildlich
R = right hand version

Bestellnummer Part number	d	l_1	l_3	h	l_4	HWS
RB105.0016.12.2	16	85	63	14	50	105225
RB105.0020.12.2	20	100	-	18	55	105225
LB105.0016.12.2	16	85	63	14	50	105225
LB105.0020.12.2	20	100	-	18	55	105225

T

Ersatzteile
Spare Parts

Klemmhalter Toolholder	**Spannschraube** Clamping Screw	**TORX PLUS®-Schlüssel** TORX PLUS® Wrench
R/LB105...	**6.075T15P**	**T15PQ**

Schneidplatte
Insert

A105

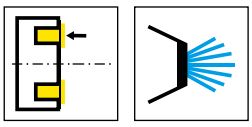

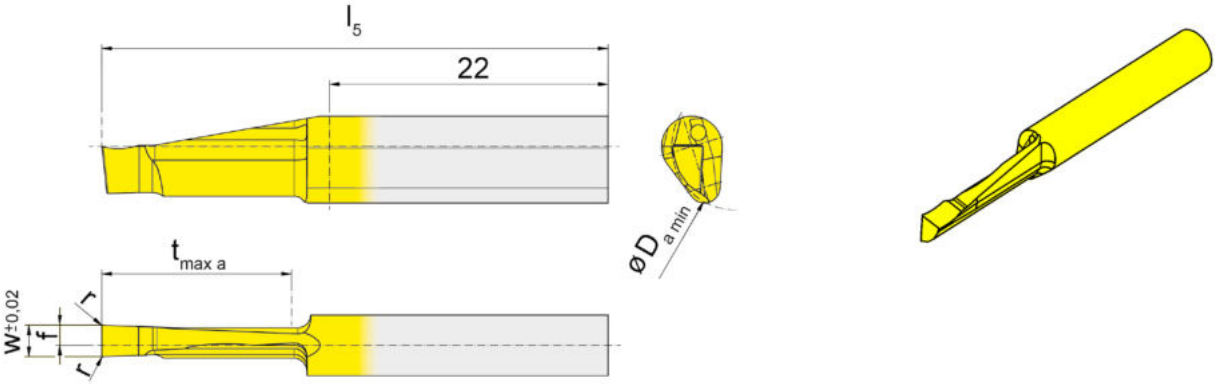

L = links wie gezeichnet
L = left hand version shown

R = rechts spiegelbildlich
R = right hand version

▲ ab Lager
on stock

HM-Sorten
Carbide grades

Δ 4 Wochen
4 weeks

Bestellnummer Part number	w	r	f	l_5	$t_{max\ a}$	$D_{a\ min}$	HIS	EG35	TI25
RA105.1020.2.2	2	0,1	1,4	40	15	10	105225	▲	▲
RA105.1025.2.2	2,5	0,1	1,6	40	15	10	105225	▲	▲
RA105.1030.2.2	3	0,1	1	40	15	10	105225	▲	▲
LA105.1020.2.2	2	0,1	1,4	40	15	10	105225	▲	▲
LA105.1025.2.2	2,5	0,1	1,6	40	15	10	105225	▲	▲
LA105.1030.2.2	3	0,1	1	40	15	10	105225	▲	▲

	EG35	TI25
P	●	●
M	●	●
K	o	●
N	-	●
S	-	●
H	-	-

Axialstechen ins Volle bei voller Stechtiefe nur bei Da min 10 - 40 mm möglich!
Face grooving with full width of the full depth only possible between Da min 10 - 40 mm!

T

Schneidplatte
Insert

A105

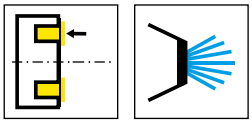

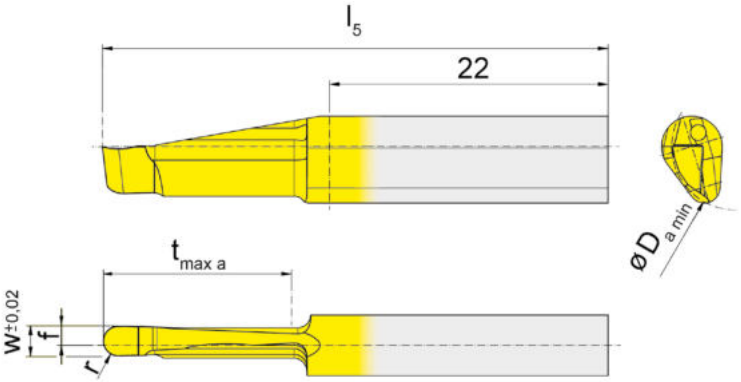

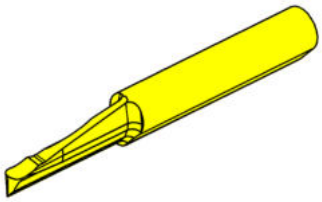

L = links wie gezeichnet
L = left hand version shown

R = rechts spiegelbildlich
R = right hand version

▲ ab Lager
on stock

HM-Sorten
Carbide grades

Δ 4 Wochen
4 weeks

Bestellnummer Part number	w	r	f	l_5	$t_{max\ a}$	$D_{a\ min}$	HIS		EG35	TI25
RA105.1020.10.2.2	2	1	1,4	40	15	10	105225		▲	▲
RA105.1025.12.2.2	2,5	1,25	1,6	40	15	10	105225		Δ	▲
RA105.1030.15.2.2	3	1,5	1,9	40	15	10	105225		▲	▲
LA105.1020.10.2.2	2	1	1,4	40	15	10	105225		Δ	▲
LA105.1025.12.2.2	2,5	1,25	1,6	40	15	10	105225		Δ	Δ
LA105.1030.15.2.2	3	1,5	1,9	40	15	10	105225		Δ	▲
								P	●	●
								M	●	●
								K	o	●
								N	-	●
								S	-	●
								H	-	-

Axialstechen ins Volle bei voller Stechtiefe nur bei Da min 10 - 40 mm möglich!
Face grooving with full width of the full depth only possible between Da min 10 - 40 mm!

T

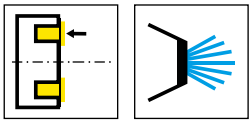

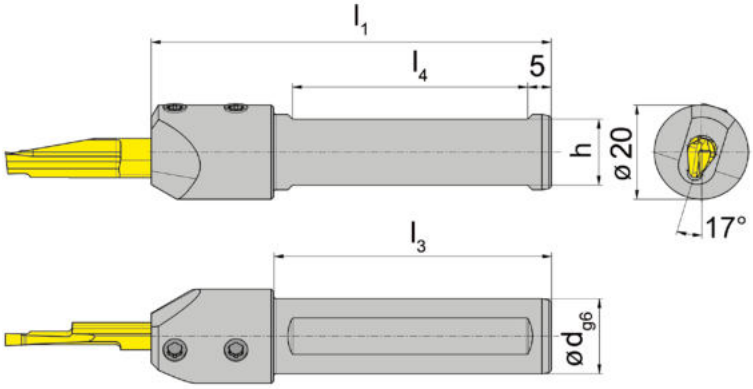

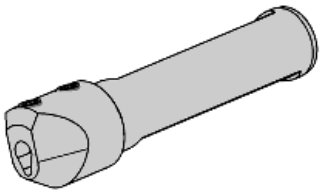

R = rechts wie gezeichnet
R = right hand version shown

L = links spiegelbildlich
L = left hand version

Bestellnummer Part number	d	l_1	l_3	h	l_4	HWS
RB109.0016.14.2	16	85	59	14	50	109240
LB109.0016.14.2	16	85	59	14	50	109240

T

Ersatzteile
Spare Parts

Klemmhalter Toolholder	**Spannschraube** Clamping Screw	**TORX PLUS®-Schlüssel** TORX PLUS® Wrench
R/LB109.0016.14.2	**6.075T15P**	**T15PQ**

Schneidplatte
Insert

A109

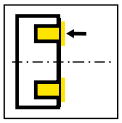

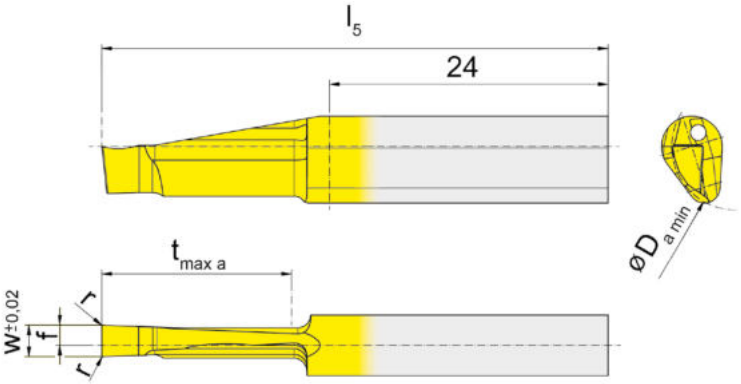

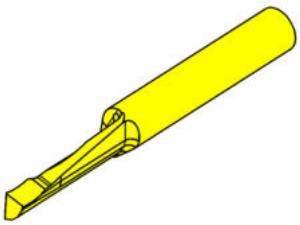

L = links wie gezeichnet
L = left hand version shown

R = rechts spiegelbildlich
R = right hand version

HM-Sorten
Carbide grades

▲ ab Lager
on stock

Δ 4 Wochen
4 weeks

Bestellnummer Part number	w	r	f	l_5	$t_{max\ a}$	$D_{a\ min}$	HIS		TI25
RA109.1520.3.2	2	0,1	1	48	20	15	109240		▲
RA109.1525.3.2	2,5	0,1	1,2	48	20	15	109240		▲
RA109.1530.3.2	3	0,1	1,5	48	20	15	109240		▲
LA109.1520.3.2	2	0,1	1	48	20	15	109240		Δ
LA109.1525.3.2	2,5	0,1	1,2	48	20	15	109240		Δ
LA109.1530.3.2	3	0,1	1,5	48	20	15	109240		▲
								P	●
								M	●
								K	●
								N	●
								S	●
								H	-

Axialstechen ins Volle bei voller Stechtiefe nur bei Da min 15 - 40 mm möglich!
Face grooving with full width of the full depth only possible between Da min 15 - 40 mm!

T

Klemmhalter
Toolholder

B110

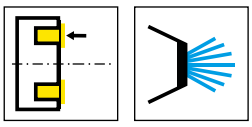

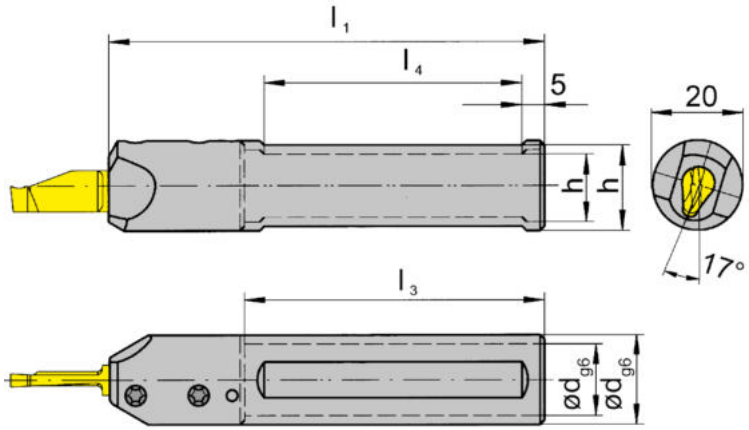

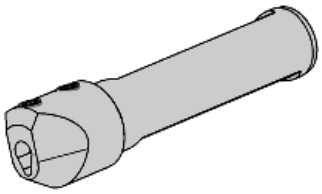

R = rechts wie gezeichnet
R = right hand version shown

L = links spiegelbildlich
L = left hand version

Bestellnummer Part number	d	l_1	l_3	h	l_4	HWS
RB110.0016.16.2	16	100	70	14	55	110260
RB110.0020.16.2	20	100	-	18	55	110260
LB110.0016.16.2	16	100	70	14	55	110260
LB110.0020.16.2	20	100	-	18	55	110260

T

Ersatzteile
Spare Parts

Klemmhalter Toolholder	**Spannschraube** Clamping Screw	**TORX PLUS®-Schlüssel** TORX PLUS® Wrench
R/LB110...	**6.075T15P**	**T15PQ**

Schneidplatte
Insert

A110

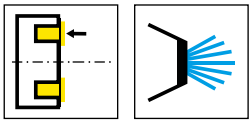

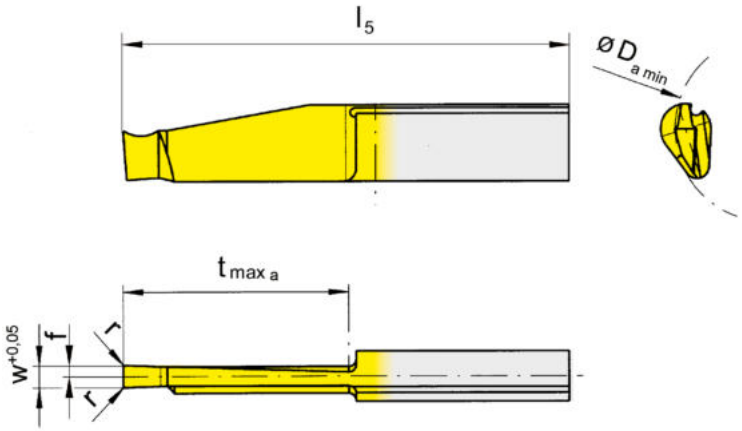

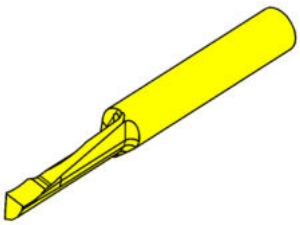

L = links wie gezeichnet
L = left hand version shown

R = rechts spiegelbildlich
R = right hand version

▲ ab Lager
on stock

HM-Sorten
Carbide grades

Δ 4 Wochen
4 weeks

Bestellnummer Part number	w	r	f	l_5	$t_{max\ a}$	$D_{a\ min}$	HIS	EG35	TH35	TI25	TN35
RA110.2030.3.0	3	0,2	1,5	50	20	20	110260	▲	▲	▲	▲
RA110.2030.5.0	3	0,2	1,5	60	30	20	110260	▲	▲	▲	▲
RA110.5030.3.0	3	0,2	1,5	50	20	50	110260	▲		▲	
RA110.5030.5.0	3	0,2	1,5	60	30	50	110260	▲		▲	
LA110.2030.3.0	3	0,2	1,5	50	20	20	110260	▲	▲	▲	▲
LA110.2030.5.0	3	0,2	1,5	60	30	20	110260	▲	▲	▲	▲
LA110.5030.3.0	3	0,2	1,5	50	20	50	110260	▲		▲	
LA110.5030.5.0	3	0,2	1,5	60	30	50	110260	▲		▲	

Axialstechen ins Volle bei voller Stechtiefe nur bei Da min 20 - 50 mm möglich!
Face grooving with full width of the full depth only possible between Da min 20 - 50 mm.

	EG35	TH35	TI25	TN35
P	●	●	●	●
M	●	●	●	●
K	o	●	●	●
N	-	●	●	●
S	-	●	●	●
H	-	-	-	-

Schneidplatte
Insert

A110

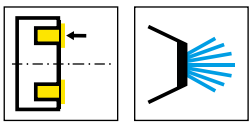

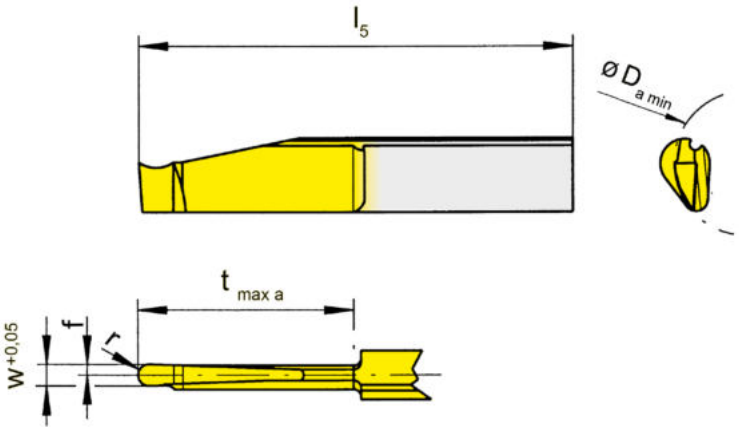

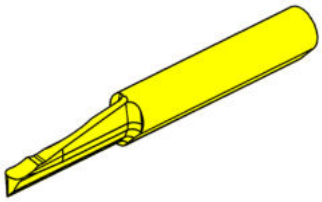

HM-Sorten
Carbide grades

L = links wie gezeichnet
L = left hand version shown

R = rechts spiegelbildlich
R = right hand version

▲ ab Lager
on stock

Δ 4 Wochen
4 weeks

Bestellnummer Part number	w	r	f	l_5	$t_{max\ a}$	$D_{a\ min}$	HIS		EG35	TN35
RA110.2030.15.5.0	3	1,5	1,5	60	30	20	110260		▲	▲
LA110.2030.15.5.0	3	1,5	1,5	60	30	20	110260		▲	▲
								P	●	●
								M	●	●
								K	o	●
								N	-	●
								S	-	●
								H	-	-

Axialstechen ins Volle bei voller Stechtiefe nur bei Da min 20 - 50 mm möglich!
Face grooving with full width of the full depth only possible between Da min 20 - 50 mm.

T

Klemmhalter
Toolholder
B114/BA114/HC114

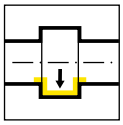

Seite/Page
528-529, 531

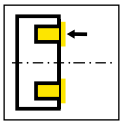

Seite/Page
530

Schneidplatte
Insert
114

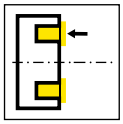

Seite/Page
532-535

T

114

T

Klemmhalter und Schneidplatten

Stechbreite 1 - 3 mm

Toolholder and Inserts

Width of groove 1 - 3 mm

Klemmhalter
Toolholder

B114

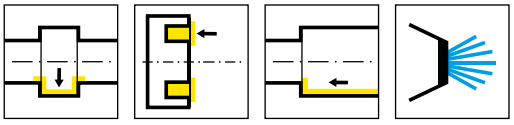

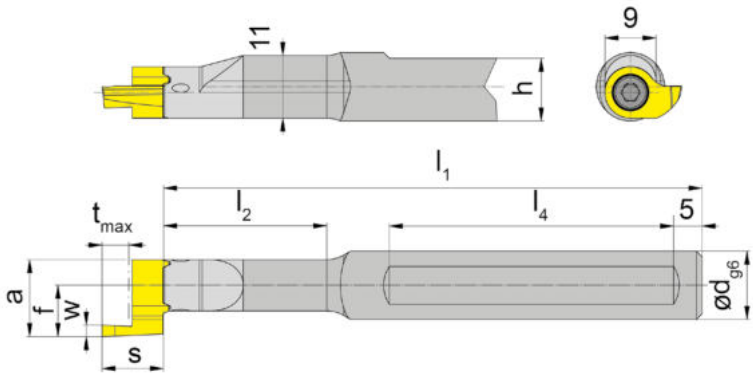

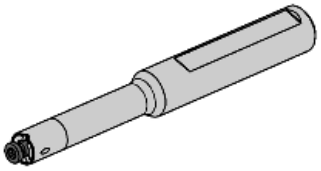

Abbildung = rechtsschneidend
Picture = right hand cutting version

Bestellnummer Part number	d	l_1	l_2	h	l_4	HWS
B114.0012.00	12	69,7	14,2	11	40	311090R • 311090L
B114.0012.01	12	94,7	28,7	11	50	311090R • 311090L
B114.0012.02	12	104,7	39,7	11	50	311090R • 311090L
B114.0012.03	12	124,7	58,7	11	50	311090R • 311090L
B114.0016.00	16	74,7	14,2	15	40	311090R • 311090L
B114.0016.01	16	94,7	28,7	15	50	311090R • 311090L
B114.0016.02	16	104,7	39,7	15	50	311090R • 311090L
B114.0016.03	16	124,7	58,7	15	50	311090R • 311090L

w, a, s, tmax und f siehe Schneidplatten
w, a, s, tmax and f see inserts

T

Ersatzteile
Spare Parts

Klemmhalter Toolholder	**Spannschraube** Clamping Screw	**TORX PLUS®-Schlüssel** TORX PLUS® Wrench
B114...	**4.12T15EP**	**T15PQ**

Klemmhalter
Toolholder

B114

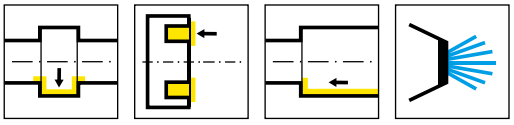

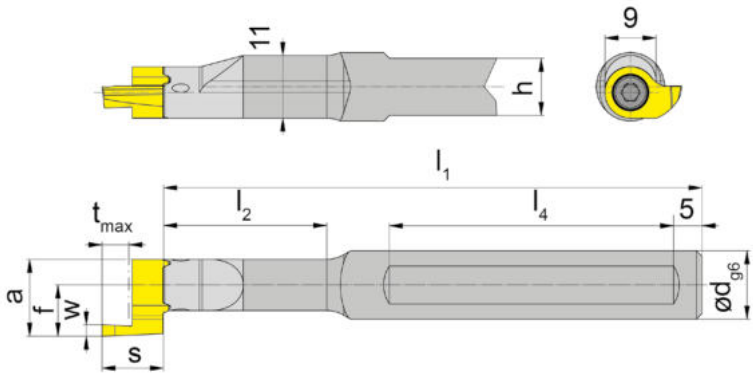

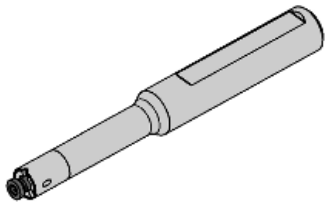

Abbildung = rechtsschneidend
Picture = right hand cutting version

Bestellnummer Part number	d	l_1	l_2	h	l_4	HWS
B114.0012.2.00	12	69,7	14,2	11	40	311090R • 311090L
B114.0012.2.01	12	94,7	28,7	11	50	311090R • 311090L
B114.0012.2.02	12	104,7	39,7	11	50	311090R • 311090L
B114.0012.2.03	12	124,7	58,7	11	50	311090R • 311090L
B114.0016.2.00	16	74,7	14,2	14	40	311090R • 311090L
B114.0016.2.01	16	94,7	28,7	14	50	311090R • 311090L
B114.0016.2.02	16	104,7	39,7	14	50	311090R • 311090L
B114.0016.2.03	16	124,7	58,7	14	50	311090R • 311090L

w, a, s, tmax und f siehe Schneidplatten
w, a, s, tmax and f see inserts

T

Ersatzteile
Spare Parts

Klemmhalter Toolholder	**Spannschraube** Clamping Screw	**TORX PLUS®-Schlüssel** TORX PLUS® Wrench
B114...	**4.12T15EP**	**T15PQ**

Klemmhalter
Toolholder

BA114

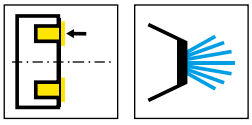

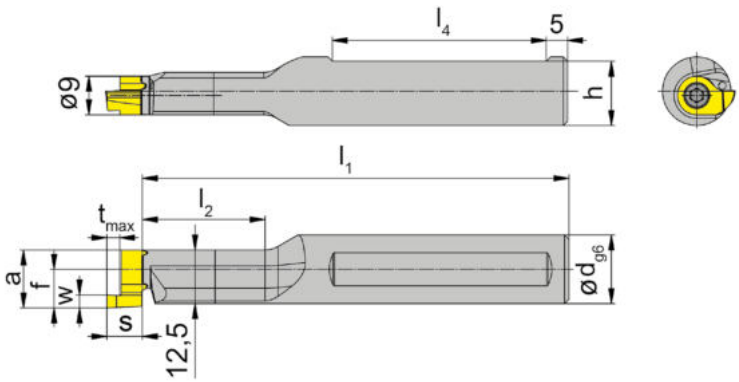

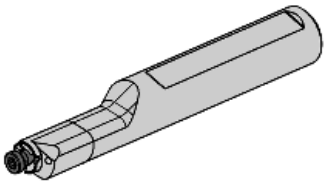

Abbildung = rechtsschneidend
Picture = right hand cutting version

Bestellnummer Part number	d	l_1	l_2	h	l_4	HWS
RBA114.0016.01	16	99,7	28,7	15	50	311090R • 311090L
RBA114.0016.02	16	109,7	39,7	15	50	311090R • 311090L
LBA114.0016.01	16	99,7	28,7	15	50	311090R • 311090L
LBA114.0016.02	16	109,7	39,7	15	50	311090R • 311090L

w, a, s, tmax und f siehe Schneidplatten
w, a, s, tmax and f see inserts

T

Ersatzteile
Spare Parts

Klemmhalter Toolholder	**Spannschraube** Clamping Screw	**TORX PLUS®-Schlüssel** TORX PLUS® Wrench
R/LBA114...	**4.12T15EP**	**T15PQ**

Klemmhalter
Toolholder

HC114

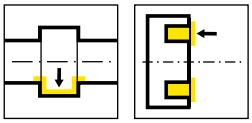

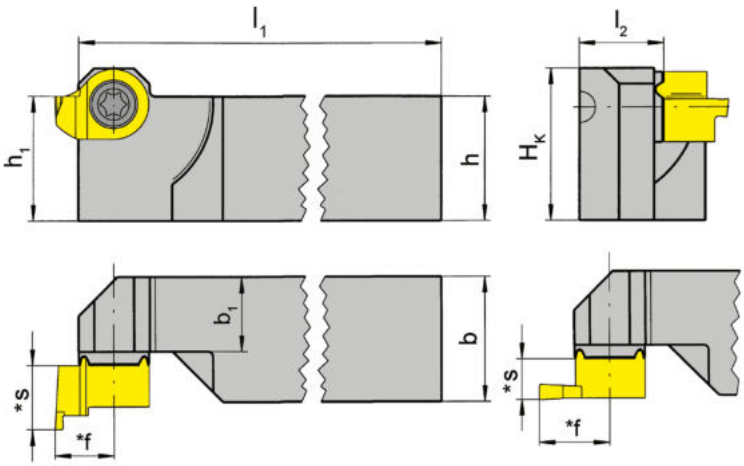

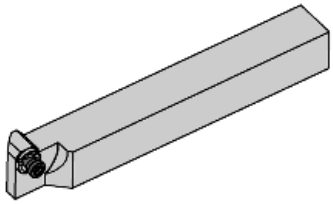

R = rechts wie gezeichnet
R = right hand version shown

L = links spiegelbildlich
L = left hand version

Bestellnummer Part number	h	b	l_1	l_2	h_1	b_1	H_K	HWS
RHC114.1212.01	12	12	122	11,2	12	9,5	15,6	311090R • 311090L
RHC114.1616.01	16	16	122	11,2	16	9,5	19,6	311090R • 311090L
RHC114.2020.01	20	20	122	15,2	20	13,5	23,6	311090R • 311090L
RHC114.2525.01	25	25	147	20,2	25	18,5	28,6	311090R • 311090L
LHC114.1212.01	12	12	122	11,2	12	9,5	15,6	311090R • 311090L
LHC114.1616.01	16	16	122	11,2	16	9,5	19,6	311090R • 311090L
LHC114.2020.01	20	20	122	15,2	20	13,5	23,6	311090R • 311090L
LHC114.2525.01	25	25	147	20,2	25	18,5	28,6	311090R • 311090L

* siehe Schneidplatten
* see inserts

Rechte Klemmhalter verwendbar für linke Schneidplatten. Linke Klemmhalter verwendbar für rechte Schneidplatten.
Right hand toolholders use left hand inserts. Left hand toolholders use right hand inserts.

T

Ersatzteile
Spare Parts

Klemmhalter Toolholder	**Spannschraube** Clamping Screw	**TORX PLUS®-Schlüssel** TORX PLUS® Wrench
R/LHC114...	**4.12T15EP**	**T15PQ**

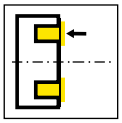

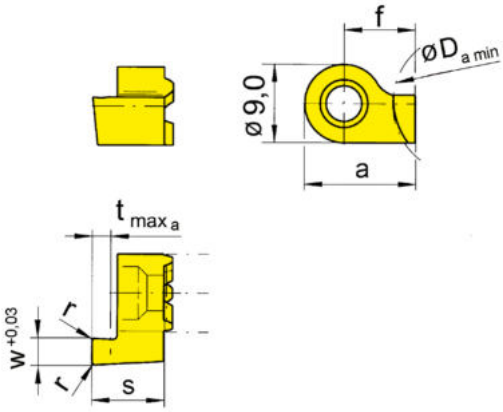

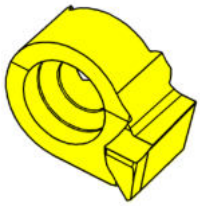

R = rechts wie gezeichnet
R = right hand version shown

L = links spiegelbildlich
L = left hand version

▲ ab Lager
on stock

HM-Sorten
Carbide grades

Δ 4 Wochen
4 weeks

Bestellnummer Part number	w	s	f	a	r	$t_{max\,a}$	$D_{a\,min}$	HIS	EG55	TN35
R114.1210.00	1	8,3	7,5	12	-	1,5	12	311090R	▲	▲
R114.1215.00	1,5	8,3	7,5	12	0,2	2,5	12	311090R	▲	▲
R114.1220.00	2	8,3	7,5	12	0,2	3	12	311090R	▲	▲
R114.1225.00	2,5	8,3	7,5	12	0,2	3	12	311090R	▲	▲
R114.1230.00	3	8,3	7,5	12	0,2	3	12	311090R	▲	▲
R114.1220.5.00	2	10,8	7,5	12	0,2	5	12	311090R	▲	▲
R114.1225.5.00	2,5	10,8	7,5	12	0,2	5	12	311090R	▲	▲
R114.1230.6.00	3	11,8	7,5	12	0,2	6	12	311090R	▲	▲
L114.1210.00	1	8,3	7,5	12	-	1,5	12	311090L	▲	▲
L114.1215.00	1,5	8,3	7,5	12	0,2	2,5	12	311090L	▲	▲
L114.1220.00	2	8,3	7,5	12	0,2	3	12	311090L	▲	▲
L114.1225.00	2,5	8,3	7,5	12	0,2	3	12	311090L	▲	▲
L114.1230.00	3	8,3	7,5	12	0,2	3	12	311090L	▲	▲
L114.1220.5.00	2	10,8	7,5	12	0,2	5	12	311090L	▲	▲
L114.1225.5.00	2,5	10,8	7,5	12	0,2	5	12	311090L	▲	▲
L114.1230.6.00	3	11,8	7,5	12	0,2	6	12	311090L	▲	▲

P	●	●
M	o	●
K	o	●
N	-	●
S	-	●
H	-	-

Bearbeitung **HINTER** der Drehmitte!
Machining BEHIND centre line

Ausführung R = Spindel linksdrehend! Bei Verwendung der Axialstechplatte Typ 114 mit Klemmhalter Typ B114 verlängern sich die Haltermaße l1 und l2 um 3,0 / 5,5 oder 6,5 mm.
R = rotation anti-clockwise! Using the face grooving insert type 114 on toolholder type B114 the size l1 and l2 will be enlarged by 3,0 / 5,5 or 6,5 mm.

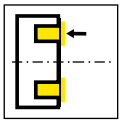

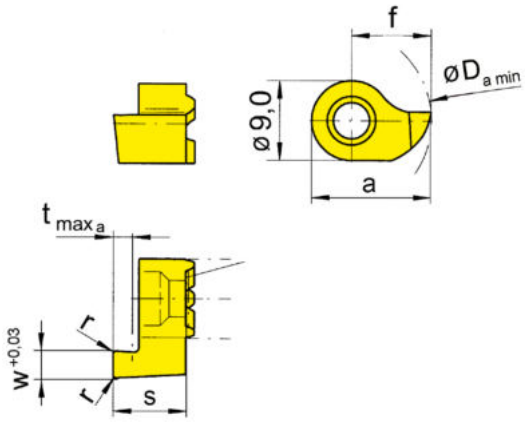

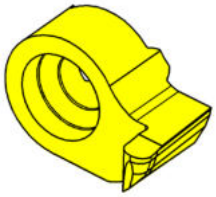

R = rechts wie gezeichnet
R = right hand version shown

L = links spiegelbildlich
L = left hand version

▲ ab Lager
on stock

HM-Sorten
Carbide grades

Δ 4 Wochen
4 weeks

Bestellnummer Part number	w	s	f	a	r	$t_{max\ a}$	$D_{a\ min}$	HIS		MG12	EG55	TF45	TN35
R114.1410.00	1	8,3	9	13,5	-	1,5	14	311090R		Δ	▲		▲
R114.1415.00	1,5	8,3	9	13,5	0,2	2,5	14	311090R			▲		▲
R114.1420.00	2	8,3	9	13,5	0,2	3	14	311090R			▲		▲
R114.1425.00	2,5	8,3	9	13,5	0,2	3	14	311090R			▲		▲
R114.1430.00	3	8,3	9	13,5	0,2	3	14	311090R		▲	▲		▲
R114.1420.5.00	2	10,8	9	13,5	0,2	5	14	311090R			▲		▲
R114.1425.5.00	2,5	10,8	9	13,5	0,2	5	14	311090R			▲		▲
R114.1430.6.00	3	11,8	9	13,5	0,2	6	14	311090R			▲		▲
L114.1410.00	1	8,3	9	13,5	-	1,5	14	311090L		Δ	▲		▲
L114.1415.00	1,5	8,3	9	13,5	0,2	2,5	14	311090L			▲		▲
L114.1420.00	2	8,3	9	13,5	0,2	3	14	311090L			▲		▲
L114.1425.00	2,5	8,3	9	13,5	0,2	3	14	311090L			▲		▲
L114.1430.00	3	8,3	9	13,5	0,2	3	14	311090L		Δ			▲
L114.1420.5.00	2	10,8	9	13,5	0,2	5	14	311090L			▲		▲
L114.1425.5.00	2,5	10,8	9	13,5	0,2	5	14	311090L			▲		▲
L114.1430.6.00	3	11,8	9	13,5	0,2	6	14	311090L			▲		▲
									P	o	●	●	●
									M	-	o	●	●
									K	-	o	●	●
									N	-	-	●	●
									S	-	-	●	●
									H	-	-	-	-

Bearbeitung **VOR** der Drehmitte!
Machining IN-FRONT of centre line

Ausführung R = Spindel rechtsdrehend! Bei Verwendung der Axialstechplatte Typ 114 mit Klemmhalter Typ B114 verlängern sich die Haltermaße l1 und l2 um 3,0 / 5,5 oder 6,5 mm.
R = rotation clockwise! Using the face grooving insert type 114 on toolholder type B114 the size l1 and l2 will be enlarged by 3,0 / 5,5 or 6,5 mm.

Schneidplatte
Insert

114

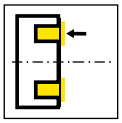

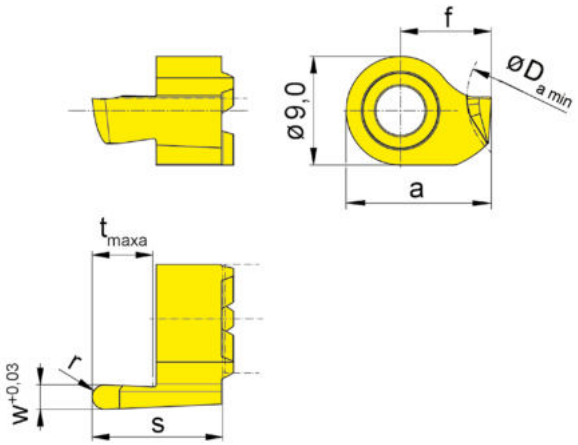

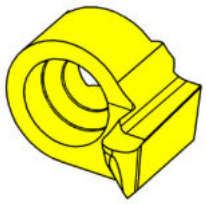

R = rechts wie gezeichnet
R = right hand version shown

L = links spiegelbildlich
L = left hand version

▲ ab Lager
on stock

Δ 4 Wochen
4 weeks

HM-Sorten
Carbide grades

Bestellnummer Part number	w	s	f	a	r	$t_{max\,a}$	$D_{a\,min}$	HIS		EG55	TN35
R114.1220.5.10	2	10,8	7,5	12	1	5	12	311090R		▲	▲
R114.1225.5.12	2,5	10,8	7,5	12	1,25	5	12	311090R		▲	▲
R114.1230.6.15	3	11,8	7,5	12	1,5	6	12	311090R		▲	▲
L114.1220.5.10	2	10,8	7,5	12	1	5	12	311090L		▲	▲
L114.1225.5.12	2,5	10,8	7,5	12	1,25	5	12	311090L		▲	▲
L114.1230.6.15	3	11,8	7,5	12	1,5	6	12	311090L		▲	▲
									P	●	●
									M	o	●
									K	o	●
									N	-	●
									S	-	●
									H	-	-

Vollradius Bearbeitung **HINTER** der Drehmitte!
Full radius Machining BEHIND centre line

Ausführung R = Spindel linksdrehend! Bei Verwendung der Axialstechplatte Typ 114 mit Klemmhalter Typ B114 verlängern sich die Haltermaße l1 und l2 um 5,5 oder 6,5 mm.
R = rotation anti-clockwise! Using the face grooving insert type 114 on toolholder type B114 the size l1 and l2 will be enlarged by 5,5 mm or 6,5 mm.

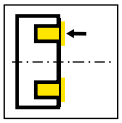

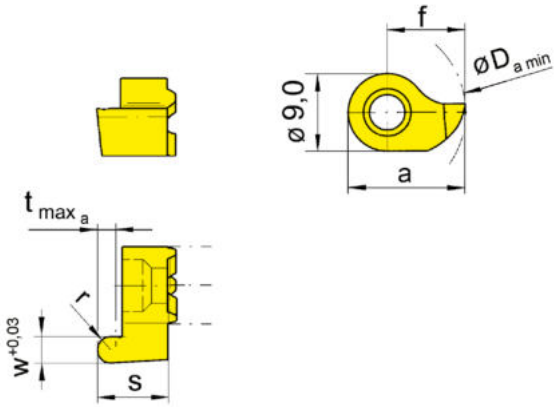

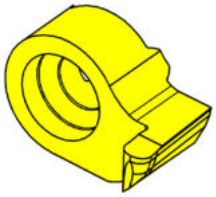

R = rechts wie gezeichnet
R = right hand version shown

L = links spiegelbildlich
L = left hand version

▲ ab Lager
on stock

HM-Sorten
Carbide grades

Δ 4 Wochen
4 weeks

Bestellnummer Part number	w	s	f	a	r	$t_{max\ a}$	$D_{a\ min}$	HIS	EG55	TN35
R114.1410.05	1	8,3	9	13,5	0,5	1,5	14	311090R	▲	▲
R114.1416.08	1,6	8,3	9	13,5	0,8	2,5	14	311090R	▲	▲
R114.1420.10	2	8,3	9	13,5	1	3	14	311090R	▲	▲
R114.1425.12	2,5	8,3	9	13,5	1,25	3	14	311090R	▲	▲
R114.1430.15	3	8,3	9	13,5	1,5	3	14	311090R	▲	▲
L114.1410.05	1	8,3	9	13,5	0,5	1,5	14	311090L	▲	▲
L114.1416.08	1,6	8,3	9	13,5	0,8	2,5	14	311090L	▲	▲
L114.1420.10	2	8,3	9	13,5	1	3	14	311090L	▲	▲
L114.1425.12	2,5	8,3	9	13,5	1,25	3	14	311090L	▲	▲
L114.1430.15	3	8,3	9	13,5	1,5	3	14	311090L	Δ	▲

	EG55	TN35
P	●	●
M	o	●
K	o	●
N	-	●
S	-	●
H	-	-

Vollradius Bearbeitung **VOR** der Drehmitte!
Full radius Machining IN-FRONT of centre line

Ausführung R = Spindel rechtsdrehend! Bei Verwendung der Axialstechplatte Typ 114 mit Klemmhalter Typ B114 verlängern sich die Haltermaße l1 und l2 um 3,0 mm.
R = rotation clockwise! Using the face grooving insert type 114 on toolholder type B114 the size l1 and l2 will be enlarged by 3,0 mm.

T

Klemmhalter
Toolholder
H25A/IB25A

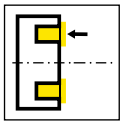

Seite/Page
538-539, 541

Kassette
Cassette
K25A

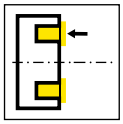

Seite/Page
540

Schneidplatte
Insert
S15A

Seite/Page
542

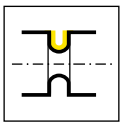

Seite/Page
543

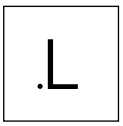

Seite/Page
544

Wendeschneidplatte
Indexable insert
S25A

Seite/Page
545

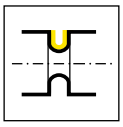

Seite/Page
546

T

15A/25A

T

Klemmhalter und Schneidplatten

Stechbreite 2 - 4 mm

Toolholder and Inserts

Width of groove 2 - 4 mm

Klemmhalter
Toolholder

H25A

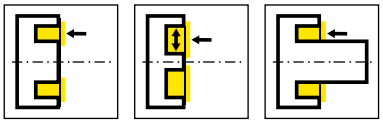

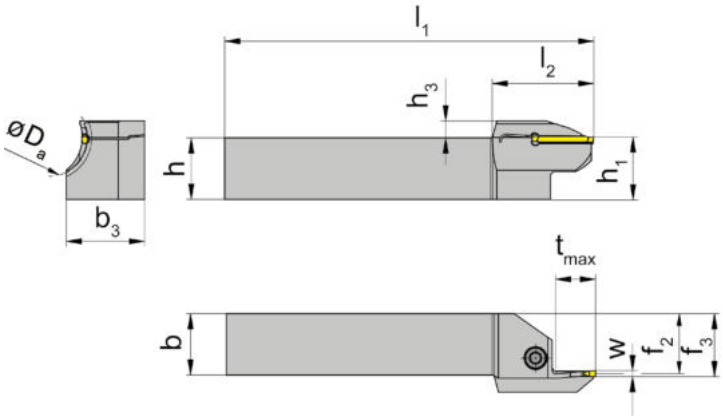

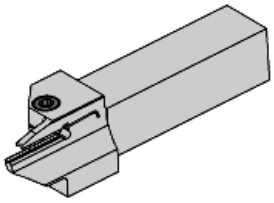

L = links wie gezeichnet
L = left hand version shown

R = rechts spiegelbildlich
R = right hand version

Bestellnummer Part number	h	b	l_1	l_2	h_1	b_3	f_2	f_3	t_{max}	h_3	$D_{a\,min}$	$D_{a\,max}$	HWS
RAH25A.12.1520.02	12	12	120	32	12,3	15,5	11,5	12,5	12	5	15	20	25A02
RAH25A.12.2025.02	12	12	120	32	12,3	16,5	11,5	12,5	12	5	20	25	25A02
RAH25A.12.2530.02	12	12	120	33	12,3	17,5	11,5	12,5	13	5,5	25	30	25A02
RAH25A.16.1520.02	16	16	120	32	16,3	19,5	15,5	16,5	12	5	15	20	25A02
RAH25A.16.2025.02	16	16	120	32	16,3	20,5	15,5	16,5	12	5	20	25	25A02
RAH25A.16.2530.02	16	16	120	33	16,3	21,5	15,5	16,5	13	5,5	25	30	25A02
RAH25A.20.1520.02	20	20	120	32	20,3	23,5	19,5	20,5	12	5	15	20	25A02
RAH25A.20.2025.02	20	20	120	32	20,3	24,5	19,5	20,5	12	5	20	25	25A02
RAH25A.20.2530.02	20	20	120	33	20,3	25,5	19,5	20,5	13	5,5	25	30	25A02
LAH25A.12.1520.02	12	12	120	32	12,3	15,5	11,5	12,5	12	5	15	20	25A02
LAH25A.12.2025.02	12	12	120	32	12,3	16,5	11,5	12,5	12	5	20	25	25A02
LAH25A.12.2530.02	12	12	120	33	12,3	17,5	11,5	12,5	13	5,5	25	30	25A02
LAH25A.16.1520.02	16	16	120	32	16,3	19,5	15,5	16,5	12	5	15	20	25A02
LAH25A.16.2025.02	16	16	120	32	16,3	20,5	15,5	16,5	12	5	20	25	25A02
LAH25A.16.2530.02	16	16	120	33	16,3	21,5	15,5	16,5	13	5,5	25	30	25A02
LAH25A.20.1520.02	20	20	120	32	20,3	23,5	19,5	20,5	12	5	15	20	25A02
LAH25A.20.2025.02	20	20	120	32	20,3	24,5	19,5	20,5	12	5	20	25	25A02
LAH25A.20.2025.03	20	20	120	34	20,3	26,5	19	20,5	14	5,5	20	25	25A03
LAH25A.20.2530.02	20	20	120	33	20,3	25,5	19,5	20,5	13	5,5	25	30	25A02

Spitzenhöhe liegt 0,3 mm über Drehmitte
The cutting edge is above 0,3 mm the centre height

w siehe WSP
w see indexable inserts

T

Ersatzteile
Spare Parts

Klemmhalter Toolholder	**Spannschraube** Clamping Screw	**TORX PLUS®-Schlüssel** TORX PLUS® Wrench
R/LAH25A.12...	**5.14T20P**	**T20PQ**
R/LAH25A...	**5.13T20P**	**T20PQ**

Klemmhalter
Toolholder

H25A

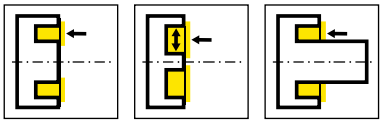

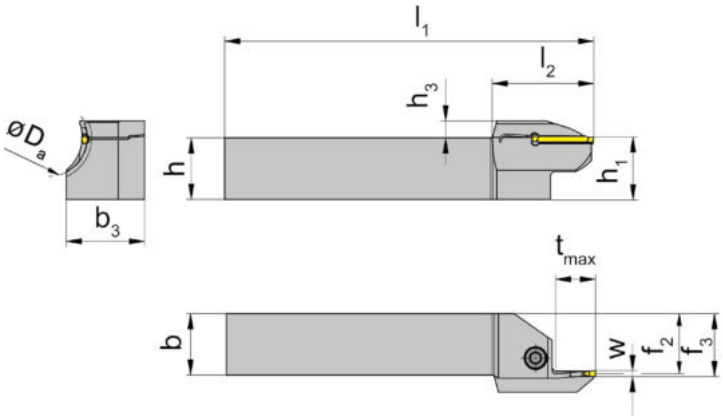

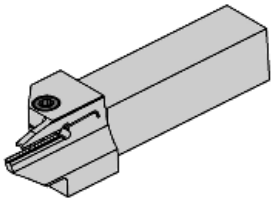

L = links wie gezeichnet
L = left hand version shown

R = rechts spiegelbildlich
R = right hand version

Bestellnummer Part number	h	b	l_1	l_2	h_1	b_3	f_2	f_3	t_{max}	h_3	$D_{a\,min}$	$D_{a\,max}$	HWS
RAH25A.12.1520.03	12	12	120	32	12,3	17	11	12,5	13	5,5	15	20	25A03
RAH25A.16.1520.03	16	16	120	32	16,3	21	15	16,5	13	5,5	15	20	25A03
RAH25A.20.1520.03	20	20	120	33	20,3	25	19	20,5	13	5,5	15	20	25A03
RAH25A.16.2025.03	16	16	120	34	16,3	22,5	15	16,5	14	5	20	25	25A03
RAH25A.20.2025.03	20	20	120	34	20,3	26,5	19	20,5	14	5,5	20	25	25A03
RAH25A.12.2530.03	12	12	120	35	12,3	19,5	11	12,5	15	6	25	30	25A03
RAH25A.16.2530.03	16	16	120	35	16,3	23,5	15	16,5	15	6	25	30	25A03
RAH25A.20.2530.03	20	20	120	35	20,3	27,5	19	20,5	15	6	25	30	25A03
LAH25A.12.1520.03	12	12	120	33	12,3	17	11	12,5	13	5,5	15	20	25A03
LAH25A.16.1520.03	16	16	120	33	16,3	21	15	16,5	13	5,5	15	20	25A03
LAH25A.20.1520.03	20	20	120	33	20,3	25	19	20,5	13	5,5	15	20	25A03
LAH25A.12.2025.03	12	12	120	34	12,3	18,5	11	12,5	14	5,5	20	25	25A03
LAH25A.16.2025.03	16	16	120	34	16,3	22,5	15	16,5	14	5,5	20	25	25A03
LAH25A.20.2025.03	20	20	120	34	20,3	26,5	19	20,5	14	5,5	20	25	25A03
LAH25A.16.2530.03	16	16	120	35	16,3	23,5	15	16,5	15	6	25	30	25A03
LAH25A.20.2530.03	20	20	120	35	20,3	27,5	19	20,5	15	6	25	30	25A03

Spitzenhöhe liegt 0,3 mm über Drehmitte
The cutting edge is above 0,3 mm the centre height

w siehe WSP
w see indexable inserts

T

Ersatzteile
Spare Parts

Klemmhalter Toolholder	**Spannschraube** Clamping Screw	**TORX PLUS®-Schlüssel** TORX PLUS® Wrench
R/LAH25A.12...	**5.14T20P**	**T20PQ**
R/LAH25A...	**5.13T20P**	**T20PQ**

Kassette
Cassette

K25A

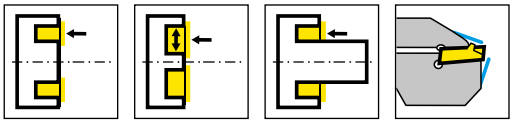

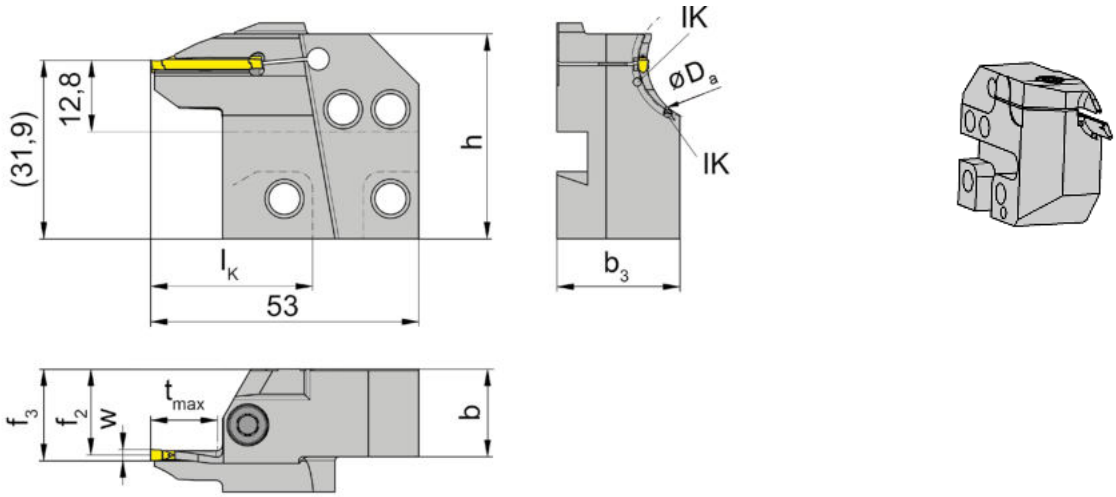

R = rechts wie gezeichnet
R = right hand version shown

L = links spiegelbildlich
L = left hand version

Bestellnummer Part number	$D_{a\,min}$	$D_{a\,max}$	t_{max}	b	b_3	f_2	f_3	h	l_K	HWS	HMS
RAK25A.1520.02.IK	15	20	12	15,7	21	15,4	f_2+w/2	38,6	34	25A02	220001
RAK25A.2025.02.IK	20	25	12	15,7	22	15,4	f_2+w/2	38,6	34	25A02	220001
RAK25A.2530.02.IK	25	30	13	15,7	23	15,4	f_2+w/2	38,6	34	25A02	220001
RAK25A.2025.03.IK	20	25	14	15,7	24	14,9	f_2+w/2	38,6	34	25A03	220001
RAK25A.2530.03.IK	25	30	15	15,7	25	14,9	f_2+w/2	38,6	34	25A03	220001
RAK25A.3040.03.IK	30	40	16	15,7	23	14,9	f_2+w/2	38,6	34	25A03	220001
RAK25A.4050.03.IK	40	50	18	15,7	24	14,9	f_2+w/2	38,6	34	25A03	220001
RAK25A.5065.03.IK	65	80	18	15,7	21,5	15,4	f_2+w/2	39	34	25A03	220001
RAK25A.6580.03.IK	50	65	20	15,7	24	17,1	f_2+w/2	39	34	25A03	220001
RAK25A.2025.04.IK	20	25	16	15,7	24	15,1	f_2+w/2	38,6	34	25A04	220001
RAK25A.2530.04.IK	25	30	17	15,7	24	15,1	f_2+w/2	38,6	34	25A04	220001
RAK25A.3040.04.IK	30	40	18	15,7	24	15,1	f_2+w/2	38,6	34	25A04	220001
RAK25A.4050.04.IK	40	50	20	15,7	24	15,5	f_2+w/2	39,2	34	25A04	220001
RAK25A.5065.04.IK	50	65	20	15,7	24	17,1	f_2+w/2	39	34	25A04	220001
LAK25A.1520.02.IK	15	20	12	15,7	21	15,4	f_2+w/2	38,6	34	25A02	220002
LAK25A.2025.02.IK	20	25	12	15,7	22	15,4	f_2+w/2	38,6	34	25A02	220002
LAK25A.2530.02.IK	25	30	13	15,7	23	15,4	f_2+w/2	38,6	34	25A02	220002
LAK25A.2025.03.IK	20	25	14	15,7	24	14,9	f_2+w/2	38,6	34	25A03	220002
LAK25A.2530.03.IK	25	30	15	15,7	25	14,9	f_2+w/2	38,6	34	25A03	220002
LAK25A.3040.03.IK	30	40	16	15,7	23	14,9	f_2+w/2	38,6	34	25A03	220002
LAK25A.4050.03.IK	40	50	18	15,7	24	14,9	f_2+w/2	38,6	34	25A03	220002
LAK25A.5065.03.IK	50	65	18	15,7	22	15,4	f_2+w/2	39	34	25A03	220002
LAK25A.6580.03.IK	65	80	18	15,7	21,5	15,4	f_2+w/2	39	34	25A03	220002
LAK25A.2025.04.IK	20	25	16	15,7	24	15,1	f_2+w/2	38,6	34	25A04	220002
LAK25A.2530.04.IK	25	30	17	15,7	24	15,1	f_2+w/2	38,6	34	25A04	220002
LAK25A.3040.04.IK	30	40	18	15,7	24	15,1	f_2+w/2	38,6	34	25A04	220002
LAK25A.4050.04.IK	40	50	20	15,7	24	15,1	f_2+w/2	39,2	34	25A04	220002
LAK25A.5065.04.IK	50	65	18	15,7	22	15,4	f_2+w/2	39	34	25A04	220002
LAK25A.6580.04.IK	65	80	20	15,7	23,5	17,1	f_2+w/2	39	34	25A04	220002

Spitzenhöhe liegt 0,3 mm über Drehmitte
The cutting edge is above 0,3 mm the centre height

w siehe WSP
w see indexable inserts

Ersatzteile
Spare Parts

Kassette Cassette	**Spannschraube** Clamping Screw	**TORX PLUS®-Schlüssel** TORX PLUS® Wrench
R/LAK25A...	**5.13T20P**	**T20PQ**

T

Klemmhalter
Toolholder

IB25A

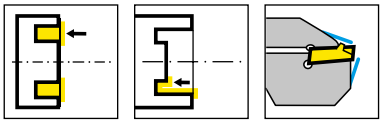

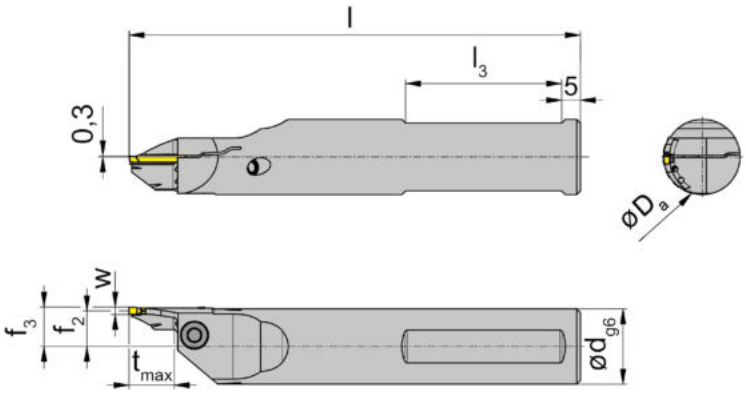

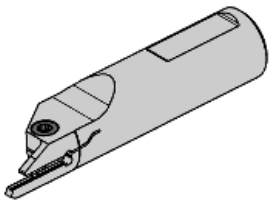

L = links wie gezeichnet
L = left hand version shown

R = rechts spiegelbildlich
R = right hand version

Bestellnummer Part number	d	l	l_3	f_3	f_2	t_{max}	$D_{a\ min}$	$D_{a\ max}$	HWS
RIB25A.20.2025.02.IK	20	120	55	f_2+w/2	9,5	12	20	25	25A02
RIB25A.20.2530.02.IK	20	120	55	f_2+w/2	9,5	13	25	30	25A02
RIB25A.20.2025.03.IK	20	120	55	f_2+w/2	9	14	20	25	25A03
RIB25A.20.2530.03.IK	20	120	55	f_2+w/2	9	15	25	30	25A03
RIB25A.20.3040.03.IK	20	120	55	f_2+w/2	9	16	30	40	25A03
RIB25A.20.4050.03.IK	20	120	55	f_2+w/2	9	18	40	50	25A03
RIB25A.20.6580.03.IK	20	120	55	f_2+w/2	9	18	65	80	25A03
RIB25A.20.2025.04.IK	20	120	55	f_2+w/2	8,5	16	20	25	25A04
RIB25A.20.2530.04.IK	20	120	55	f_2+w/2	8,5	17	25	30	25A04
RIB25A.20.3040.04.IK	20	120	55	f_2+w/2	8,5	18	30	40	25A04
RIB25A.20.4050.04.IK	20	120	55	f_2+w/2	8,5	20	40	50	25A04
RIB25A.20.5065.04.IK	20	120	55	f_2+w/2	8,5	20	65	80	25A04
RIB25A.20.6580.04.IK	20	120	55	f_2+w/2	8,5	20	65	80	25A04
LIB25A.20.2025.02.IK	20	120	55	f_2+w/2	9,5	12	20	25	25A02
LIB25A.20.2530.02.IK	20	120	55	f_2+w/2	9,5	13	25	30	25A02
LIB25A.20.2025.03.IK	20	120	55	f_2+w/2	9	14	20	25	25A03
LIB25A.20.2530.03.IK	20	120	55	f_2+w/2	9	15	25	30	25A03
LIB25A.20.3040.03.IK	20	120	55	f_2+w/2	9	16	30	40	25A03
LIB25A.20.4050.03.IK	20	120	55	f_2+w/2	9	18	40	50	25A03
LIB25A.20.5065.03.IK	20	120	55	f_2+w/2	9	18	50	65	25A03
LIB25A.20.2025.04.IK	20	120	55	f_2+w/2	8,5	16	20	25	25A04
LIB25A.20.2530.04.IK	20	120	55	f_2+w/2	8,5	17	25	30	25A04
LIB25A.20.3040.04.IK	20	120	55	f_2+w/2	8,5	18	30	40	25A04
LIB25A.20.4050.04.IK	20	120	55	f_2+w/2	8,5	20	40	50	25A04
LIB25A.20.5065.04.IK	20	120	55	f_2+w/2	8,5	20	50	65	25A04

Spitzenhöhe liegt 0,3 mm über Drehmitte
The cutting edge is above 0,3 mm the centre height

w siehe WSP
w see indexable inserts

Ersatzteile
Spare Parts

Klemmhalter Toolholder	**Spannschraube** Clamping Screw	**TORX PLUS®-Schlüssel** TORX PLUS® Wrench
R/LIB25A.20...	**5.13T20EP**	**T20PQ**
R/LIB25A.20...03	**5.17T20P**	**T20PQ**
R/LIB25A.20.6580.04.IK	**5.13T20P**	**T20PQ**

T

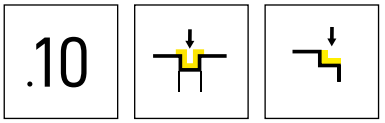

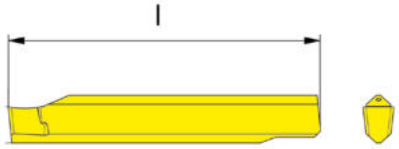

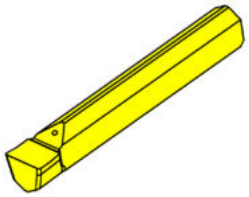

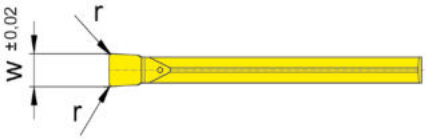

HM-Sorten
Carbide grades

▲ ab Lager
on stock

Δ 4 Wochen
4 weeks

Bestellnummer Part number	w	r	l	HIS		EG55	IG35	TH35
S15A.0200.12	2	0,2	20	25A02		▲	▲	▲
S15A.0300.12	3	0,2	21	25A03		▲	▲	▲
S15A.0400.12	4	0,2	24	25A04		▲	▲	▲
					P	●	-	●
					M	o	●	●
					K	o	-	●
					N	-	-	●
					S	-	●	●
					H	-	-	-

T

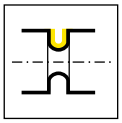

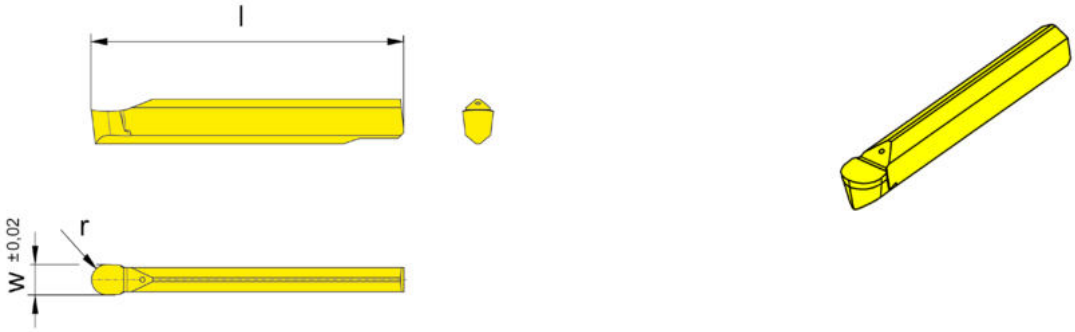

HM-Sorten
Carbide grades

▲ ab Lager
on stock

Δ 4 Wochen
4 weeks

Bestellnummer Part number	w	l	r	HIS		EG55	IG35	TH35
S15A.0200.10.10	2	20	1	25A02		▲	▲	▲
S15A.0300.10.15	3	21	1,5	25A03		▲	▲	▲
S15A.0400.10.20	4	24	2	25A04		▲	▲	▲
					P	●	-	●
					M	o	●	●
					K	o	-	●
					N	-	-	●
					S	-	●	●
					H	-	-	-

T

Schneidplatte
Insert

S15A

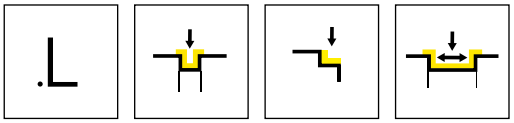

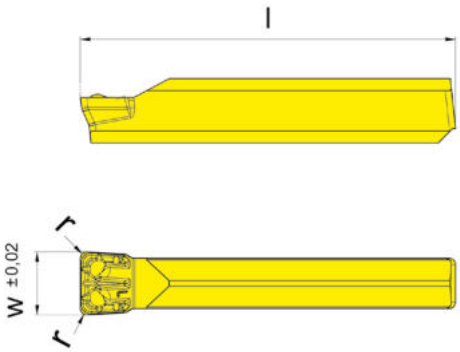

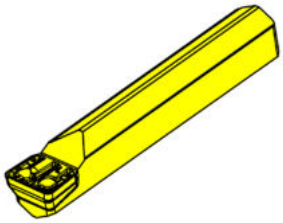

HM-Sorten
Carbide grades

▲ ab Lager
on stock

Δ 4 Wochen
4 weeks

Bestellnummer Part number	w	r	l	HIS		AS45	EG55	IG65
S15A.0300.L2	3	0,2	24	25A03		▲	▲	▲
S15A.0400.L4	4	0,4	24	25A04		▲	▲	▲
					P	●	●	●
					M	●	o	●
					K	●	o	-
					N	o	-	-
					S	●	-	o
					H	-	-	-

T

Wendeschneidplatte
Indexable insert

S25A

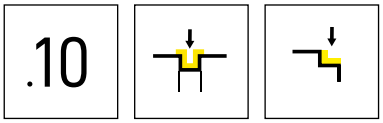

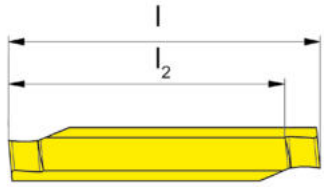

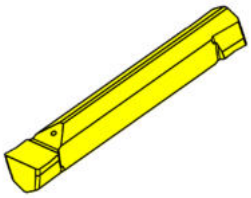

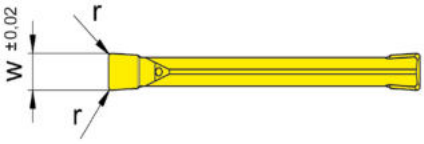

HM-Sorten
Carbide grades

▲ ab Lager
on stock

Δ 4 Wochen
4 weeks

Bestellnummer Part number	w	r	l	l_2	HIS		EG55	IG35	TH35
S25A.0200.12	2	0,2	20	17	25A02		▲	▲	▲
S25A.0300.12	3	0,2	21	18	25A03		▲	▲	▲
S25A.0400.12	4	0,2	24	20,5	25A04		▲	▲	▲
						P	●	-	●
						M	o	●	●
						K	o	-	●
						N	-	-	●
						S	-	●	●
						H	-	-	-

T

Wendeschneidplatte
Indexable insert

S25A

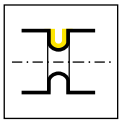

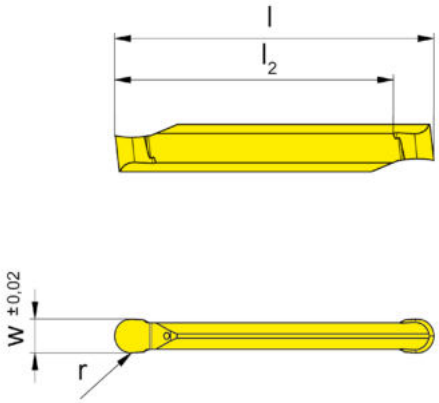

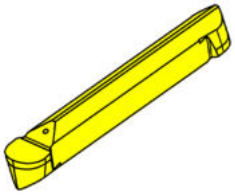

HM-Sorten
Carbide grades

▲ ab Lager
on stock

Δ 4 Wochen
4 weeks

Bestellnummer Part number	w	l	r	l_2	HIS		EG55	IG35	TH35
S25A.0200.10.10	2	20	1	17	25A02		▲	▲	▲
S25A.0300.10.15	3	21	1,5	18	25A03		▲	▲	▲
S25A.0400.10.20	4	24	2	20,5	25A04		▲	▲	▲
						P	●	-	●
						M	o	●	●
						K	o	-	●
						N	-	-	●
						S	-	●	●
						H	-	-	-

T

Grundhalter
Basic toolholder
220/B224

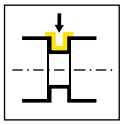

Seite/Page
550-551

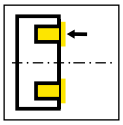

Seite/Page
552

Kassette
Cassette
LAK224/RAK224/
LIK224/RIK224

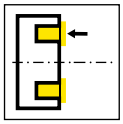

Seite/Page
553-560

Wendeschneidplatte
Indexable insert
S224

.D

Seite/Page
561

.5

Seite/Page
562

.L

Seite/Page
563

T

224

T

Klemmhalter und Schneidplatten

Stechbreite 3 - 6 mm

Toolholder and Inserts

Width of groove 3 - 6 mm

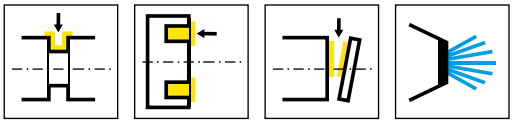

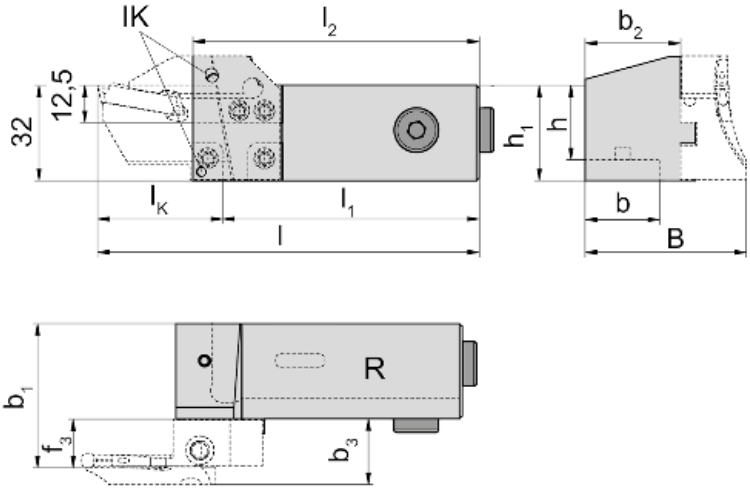

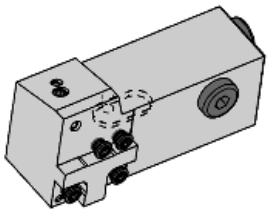

R = rechts wie gezeichnet
R = right hand version shown

L = Linksausführung
L = left hand version

Bestellnummer Part number	h	h_1	l_1	b	b_1	b_2	l_2	l	B	HWS
R220.1616.2.K1.IK	16	32	l_2-10	16	b_2+f_3	23	69	l_1+l_K	b_2+b_3	220001
R220.2020.2.K1.IK	20	32	l_2-10	20	b_2+f_3	27	69	l_1+l_K	b_2+b_3	220001
R220.2525.2.K1.IK	25	32	l_2-10	25	b_2+f_3	32	84	l_1+l_K	b_2+b_3	220001
L220.1616.2.K1.IK	16	32	l_2-10	16	b_2+f_3	23	69	l_1+l_K	b_2+b_3	220002
L220.2020.2.K1.IK	20	32	l_2-10	20	b_2+f_3	27	69	l_1+l_K	b_2+b_3	220002
L220.2525.2.K1.IK	25	32	l_2-10	25	b_2+f_3	32	84	l_1+l_K	b_2+b_3	220002

lK, b3 und f3 siehe Kassetten
IK, b3 and f3 see cassettes

T

Ersatzteile
Spare Parts

Grundhalter Basic toolholder	**Spannschraube** Clamping Screw	**TORX PLUS®-Schlüssel** TORX PLUS® Wrench	**Verschlussschraube** Screw Plug
R/L220...	**5.12T20P**	**T20PQ**	**004.00.26**

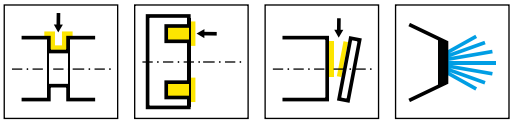

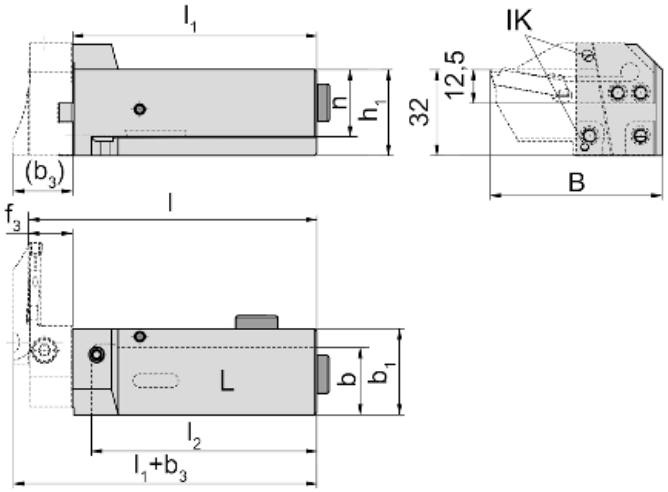

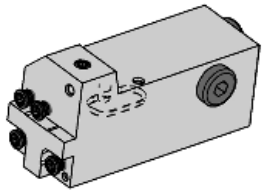

L = links wie gezeichnet
L = left hand version shown

R = Rechtsausführung
R = right hand version

Bestellnummer Part number	h	h_1	b	l_2	l	B	b_1	l_1	HWS
R220.1616.2.K2.IK	16	32	16	69	l_1+f_3	l_K+19	32	79	220002
R220.2020.2.K2.IK	20	32	20	69	l_1+f_3	l_K+19	32	79	220002
R220.2525.2.K2.IK	25	32	25	84	l_1+f_3	l_K+19	32	91	220002
L220.1616.2.K2.IK	16	32	16	69	l_1+f_3	l_K+19	32	79	220001
L220.2020.2.K2.IK	20	32	20	69	l_1+f_3	l_K+19	32	79	220001
L220.2525.2.K2.IK	25	32	25	84	l_1+f_3	l_K+19	32	91	220001

lK, b3 und f3 siehe Kassetten
IK, b3 and f3 see cassettes

T

Ersatzteile
Spare Parts

Grundhalter Basic toolholder	**Spannschraube** Clamping Screw	**TORX PLUS®-Schlüssel** TORX PLUS® Wrench	**Verschlussschraube** Screw Plug
R/L220...	**5.12T20P**	**T20PQ**	**004.00.26**

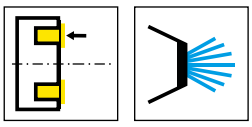

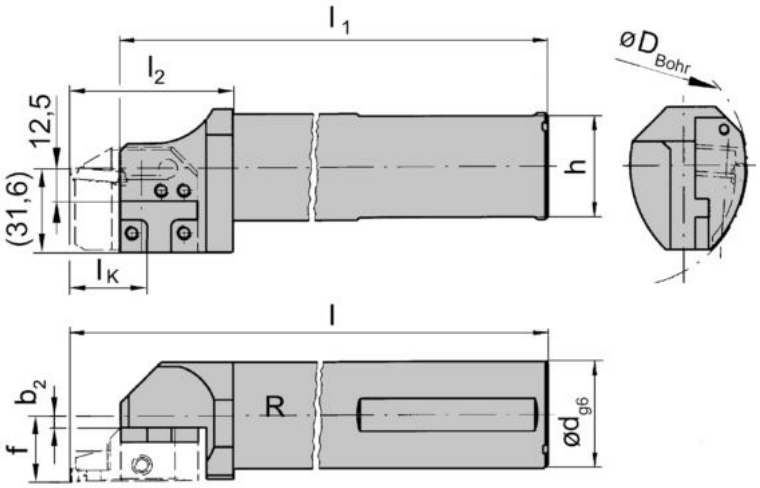

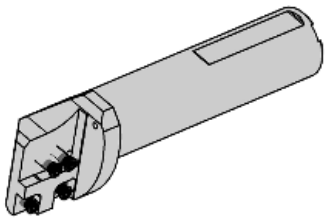

R = rechts wie gezeichnet
R = right hand version shown

L = Linksausführung
L = left hand version

Bestellnummer Part number	f	d	l_1	h	l_2	b_2	l	D_{Bohr}	HWS
RB224.0032.K1	b_2+f_3	32	181	30	59	0,41	200	90	220001
RB224.0040.K1	b_2+f_3	40	231	38	59	4,41	250	90	220001
RB224.0032.K1.IK	b_2+f_3	32	181	30	59	0,41	200	90	220001
RB224.0040.K1.IK	b_2+f_3	40	231	38	59	4,41	250	90	220001
LB224.0032.K1	b_2+f_3	32	181	30	59	0,41	200	90	220002
LB224.0040.K1	b_2+f_3	40	231	38	59	4,41	250	90	220002
LB224.0040.K1.IK	b_2+f_3	40	231	38	59	4,41	250	90	220002
LB224.0032.K1.IK	b_2+f_3	32	181	30	59	0,41	200	90	220002

Da min / f3 / lK siehe Kassetten
Da min / f3 / lK see cassettes

T

Ersatzteile
Spare Parts

Grundhalter Basic toolholder	**Spannschraube** Clamping Screw	**TORX PLUS®-Schlüssel** TORX PLUS® Wrench
R/LB224...	**5.12T20P**	**T20PQ**

Kassette
Cassette

LAK224

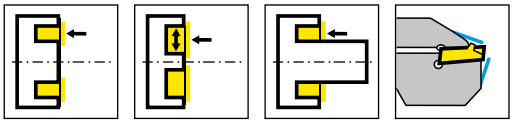

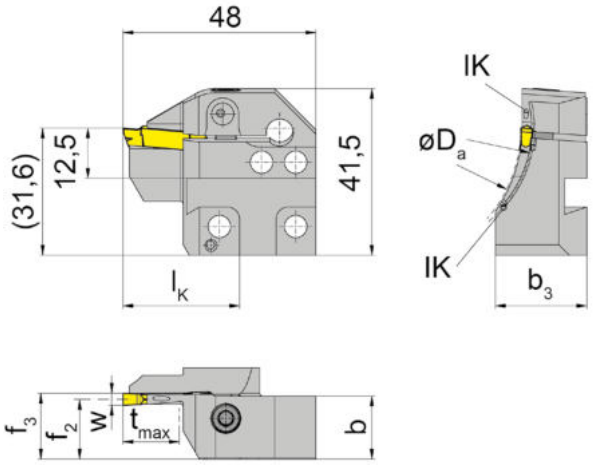

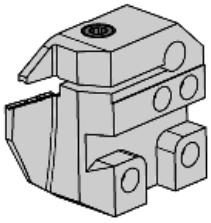

L = Linksausführung
L = left hand version

Bestellnummer Part number	$D_{a\,min}$	$D_{a\,max}$	t_{max}	b	b_3	f_2	f_3	w	l_K	HWS*	HMS
LAK224.5060.03.IK	50	60	14	15,7	23,7	14,9	f_2+w/2	3	29	224038	220002
LAK224.6075.03.IK	60	75	14	15,7	22,7	14,9	f_2+w/2	3	29	224038	220002
LAK224.7590.03.IK	75	90	14	15,7	22,7	14,9	f_2+w/2	3	29	224038	220002
LAK224.9011.03.IK	90	110	14	15,7	21	14,9	f_2+w/2	3	29	224038	220002
LAK224.1113.03.IK	110	130	14	15,7	21	14,9	f_2+w/2	3	29	224038	220002
LAK224.1318.03.IK	130	180	14	15,7	20	14,9	f_2+w/2	3	29	224038	220002
LAK224.1830.03.IK	180	300	14	15,7	19	14,9	f_2+w/2	3	29	224038	220002
LAK224.3000.03.IK	300	1000	14	15,7	16,9	14,9	f_2+w/2	3	29	224038	220002
LAK224.3847.04.IK	38	47	14	15,7	24,2	14,4	f_2+w/2	4	29	224048	220002
LAK224.4760.04.IK	47	60	14	15,7	23,7	14,4	f_2+w/2	4	29	224048	220002
LAK224.6075.04.IK	60	75	14	15,7	23,7	14,4	f_2+w/2	4	29	224048	220002
LAK224.7590.04.IK	75	90	14	15,7	22,7	14,4	f_2+w/2	4	29	224048	220002
LAK224.9013.04.IK	90	130	14	15,7	21	14,4	f_2+w/2	4	29	224048	220002
LAK224.1318.04.IK	130	180	14	15,7	21	14,4	f_2+w/2	4	29	224048	220002
LAK224.1830.04.IK	180	300	14	15,7	19	14,4	f_2+w/2	4	29	224048	220002
LAK224.3000.04.IK	300	1000	14	15,7	16,7	14,4	f_2+w/2	4	29	224048	220002

* Schneidplattenbreite beachten
* Please note insert width

Befestigungsschrauben der Kassetten gehören zum Lieferumfang des Grundhalters.
The fastening screw is combined with the basic toolholder - no seperate order required.

T

Ersatzteile
Spare Parts

Kassette Cassette	**Spannschraube** Clamping Screw	**TORX PLUS®-Schlüssel** TORX PLUS® Wrench
LAK224...	**5.13T20P**	**T20PQ**

Kassette
Cassette

LAK224

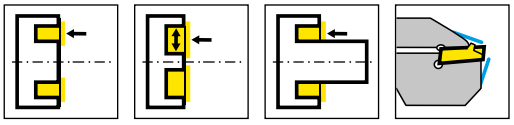

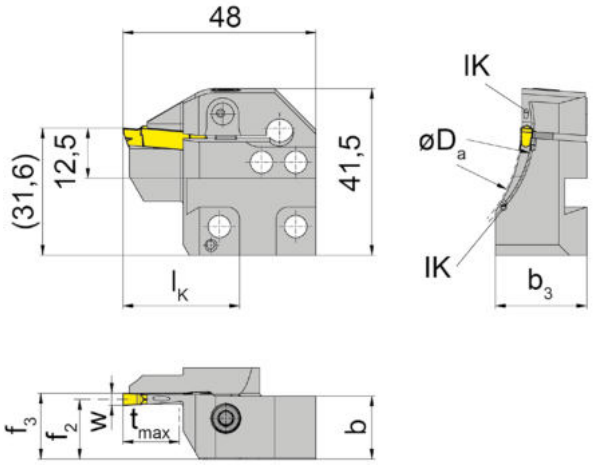

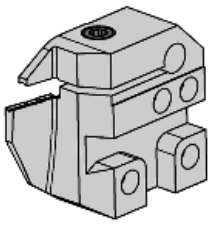

L = Linksausführung
L = left hand version

Bestellnummer Part number	$D_{a\,min}$	$D_{a\,max}$	t_{max}	b	b_3	f_2	f_3	w	l_K	HWS*	HMS
LAK224.3847.05.IK	38	47	14	15,7	23,7	13,9	f_2+w/2	5	29	224058	220002
LAK224.4760.05.IK	47	60	14	15,7	23,7	13,9	f_2+w/2	5	29	224058	220002
LAK224.6075.05.IK	60	75	14	15,7	23,7	13,9	f_2+w/2	5	29	224058	220002
LAK224.7590.05.IK	75	90	14	15,7	22	13,9	f_2+w/2	5	29	224058	220002
LAK224.9013.05.IK	90	130	14	15,7	22	13,9	f_2+w/2	5	29	224058	220002
LAK224.1318.05.IK	130	180	14	15,7	21	13,9	f_2+w/2	5	29	224058	220002
LAK224.1830.05.IK	180	300	14	15,7	19	13,9	f_2+w/2	5	29	224058	220002
LAK224.3000.05.IK	300	1000	14	15,7	16,7	13,9	f_2+w/2	5	29	224058	220002
LAK224.6075.06.IK	60	75	14	15,7	23	13,4	f_2+w/2	6	29	224068	220002
LAK224.7590.06.IK	75	90	14	15,7	23	13,4	f_2+w/2	6	29	224068	220002
LAK224.9013.06.IK	90	130	14	15,7	21	13,4	f_2+w/2	6	29	224068	220002
LAK224.1318.06.IK	130	180	14	15,7	21	13,4	f_2+w/2	6	29	224068	220002
LAK224.1830.06.IK	180	300	14	15,7	19	13,4	f_2+w/2	6	29	224068	220002
LAK224.3000.06.IK	300	1000	14	15,7	16,7	13,4	f_2+w/2	6	29	224068	220002

* Schneidplattenbreite beachten
* Please note insert width

Befestigungsschrauben der Kassetten gehören zum Lieferumfang des Grundhalters.
The fastening screw is combined with the basic toolholder - no seperate order required.

T

Ersatzteile
Spare Parts

Kassette Cassette	**Spannschraube** Clamping Screw	**TORX PLUS®-Schlüssel** TORX PLUS® Wrench
LAK224...	**5.13T20P**	**T20PQ**

Kassette
Cassette

RAK224

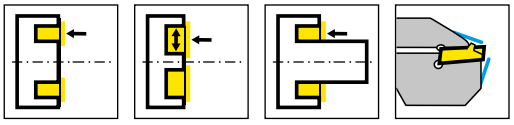

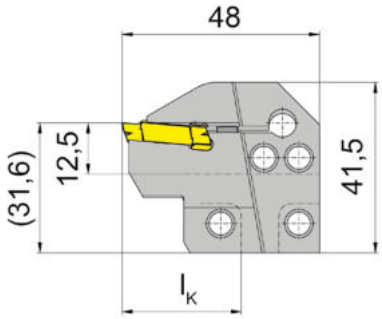

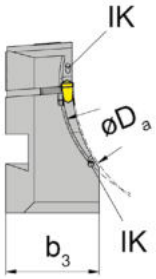

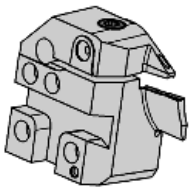

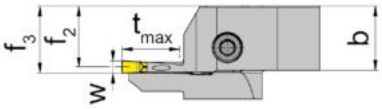

R = Rechtsausführung
R = right hand version

Bestellnummer Part number	$D_{a\,min}$	$D_{a\,max}$	t_{max}	b	b_3	f_2	f_3	w	l_K	HWS*	HMS
RAK224.5060.03.IK	50	60	14	15,7	23,7	14,9	f_2+w/2	3	29	224038	220001
RAK224.6075.03.IK	60	75	14	15,7	22,7	14,9	f_2+w/2	3	29	224038	220001
RAK224.7590.03.IK	75	90	14	15,7	22,7	14,9	f_2+w/2	3	29	224038	220001
RAK224.9011.03.IK	90	110	14	15,7	21	14,9	f_2+w/2	3	29	224038	220001
RAK224.1113.03.IK	110	130	14	15,7	21	14,9	f_2+w/2	3	29	224038	220001
RAK224.1318.03.IK	130	180	14	15,7	20	14,9	f_2+w/2	3	29	224038	220001
RAK224.1830.03.IK	180	300	14	15,7	19	14,9	f_2+w/2	3	29	224038	220001
RAK224.3000.03.IK	300	1000	14	15,7	16,9	14,9	f_2+w/2	3	29	224038	220001
RAK224.3847.04.IK	38	47	14	15,7	24,2	14,4	f_2+w/2	4	29	224048	220001
RAK224.4760.04.IK	47	60	14	15,7	23,7	14,4	f_2+w/2	4	29	224048	220001
RAK224.6075.04.IK	60	75	14	15,7	23,7	14,4	f_2+w/2	4	29	224048	220001
RAK224.7590.04.IK	75	90	14	15,7	22,7	14,4	f_2+w/2	4	29	224048	220001
RAK224.9013.04.IK	90	130	14	15,7	21	14,4	f_2+w/2	4	29	224048	220001
RAK224.1318.04.IK	130	180	14	15,7	21	14,4	f_2+w/2	4	29	224048	220001
RAK224.1830.04.IK	180	300	14	15,7	19	14,4	f_2+w/2	4	29	224048	220001
RAK224.3000.04.IK	300	1000	14	15,7	16,7	14,4	f_2+w/2	4	29	224048	220001

* Schneidplattenbreite beachten
* Please note insert width

Befestigungsschrauben der Kassetten gehören zum Lieferumfang des Grundhalters.
The fastening screw is combined with the basic toolholder - no seperate order required.

T

Ersatzteile
Spare Parts

Kassette Cassette	**Spannschraube** Clamping Screw	**TORX PLUS®-Schlüssel** TORX PLUS® Wrench
RAK224...	**5.13T20P**	**T20PQ**

Kassette
Cassette

RAK224

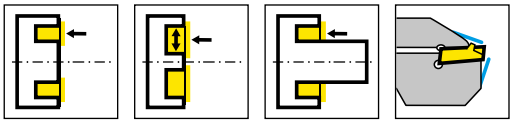

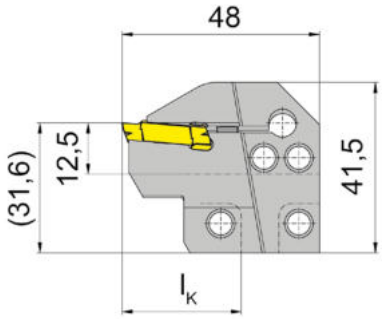

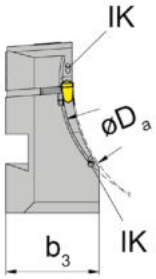

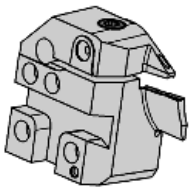

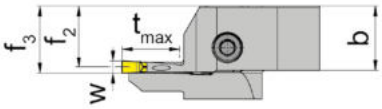

R = Rechtsausführung
R = right hand version

Bestellnummer Part number	$D_{a\,min}$	$D_{a\,max}$	t_{max}	b	b_3	f_2	f_3	w	l_K	HWS*	HMS
RAK224.3847.05.IK	38	47	14	15,7	23,7	13,9	f_2+w/2	5	29	224058	220001
RAK224.4760.05.IK	47	60	14	15,7	23,7	13,9	f_2+w/2	5	29	224058	220001
RAK224.6075.05.IK	60	75	14	15,7	23,7	13,9	f_2+w/2	5	29	224058	220001
RAK224.7590.05.IK	75	90	14	15,7	22	13,9	f_2+w/2	5	29	224058	220001
RAK224.9013.05.IK	90	130	14	15,7	22	13,9	f_2+w/2	5	29	224058	220001
RAK224.1318.05.IK	130	180	14	15,7	21	13,9	f_2+w/2	5	29	224058	220001
RAK224.1830.05.IK	180	300	14	15,7	19	13,9	f_2+w/2	5	29	224058	220001
RAK224.3000.05.IK	300	1000	14	15,7	16,7	13,9	f_2+w/2	5	29	224058	220001
RAK224.6075.06.IK	60	75	14	15,7	23	13,4	f_2+w/2	6	29	224068	220001
RAK224.7590.06.IK	75	90	14	15,7	23	13,4	f_2+w/2	6	29	224068	220001
RAK224.9013.06.IK	90	130	14	15,7	21	13,4	f_2+w/2	6	29	224068	220001
RAK224.1318.06.IK	130	180	14	15,7	21	13,4	f_2+w/2	6	29	224068	220001
RAK224.1830.06.IK	180	300	14	15,7	19	13,4	f_2+w/2	6	29	224068	220001
RAK224.3000.06.IK	300	1000	14	15,7	16,7	13,4	f_2+w/2	6	29	224068	220001

* Schneidplattenbreite beachten
* Please note insert width

Befestigungsschrauben der Kassetten gehören zum Lieferumfang des Grundhalters.
The fastening screw is combined with the basic toolholder - no seperate order required.

T

Ersatzteile
Spare Parts

Kassette Cassette	**Spannschraube** Clamping Screw	**TORX PLUS®-Schlüssel** TORX PLUS® Wrench
RAK224...	**5.13T20P**	**T20PQ**

Kassette
Cassette

LIK224

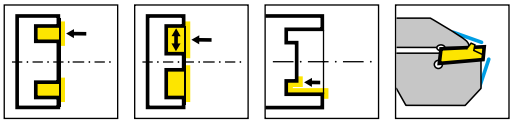

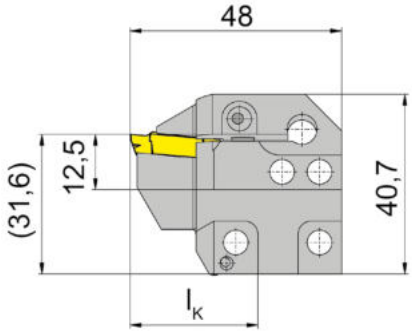

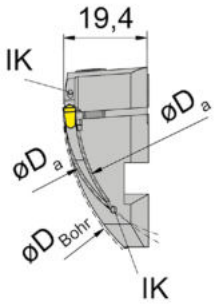

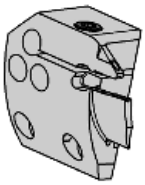

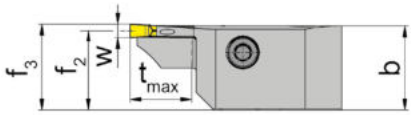

L = Linksausführung
L = left hand version

Bestellnummer Part number	D_{Bohr}	$D_{a\ min}$	$D_{a\ max}$	t_{max}	b	f_2	f_3	w	l_K	HWS*	HMS
LIK224.5060.03.IK	90	50	60	14	19	17,9	f_2+w/2	3	29	224038	220002
LIK224.6075.03.IK	90	60	75	14	19	17,9	f_2+w/2	3	29	224038	220002
LIK224.7590.03.IK	90	75	90	14	19	17,9	f_2+w/2	3	29	224038	220002
LIK224.9011.03.IK	90	90	110	14	19	17,9	f_2+w/2	3	29	224038	220002
LIK224.1113.03.IK	110	110	130	14	19	17,9	f_2+w/2	3	29	224038	220002
LIK224.1318.03.IK	130	130	180	14	19	17,9	f_2+w/2	3	29	224038	220002
LIK224.1830.03.IK	180	180	300	14	19	17,9	f_2+w/2	3	29	224038	220002
LIK224.3000.03.IK	300	300	1000	14	19	17,4	f_2+w/2	3	29	224038	220002
LIK224.3847.04.IK	90	38	47	14	19	17,4	f_2+w/2	4	29	224048	220002
LIK224.4760.04.IK	90	47	60	14	19	17,4	f_2+w/2	4	29	224048	220002
LIK224.6075.04.IK	90	60	75	14	19	17,4	f_2+w/2	4	29	224048	220002
LIK224.7590.04.IK	90	75	90	14	19	17,4	f_2+w/2	4	29	224048	220002
LIK224.9013.04.IK	90	90	130	14	19	17,4	f_2+w/2	4	29	224048	220002
LIK224.1318.04.IK	130	130	180	14	19	17,4	f_2+w/2	4	29	224048	220002
LIK224.1830.04.IK	180	180	300	14	19	17,4	f_2+w/2	4	29	224048	220002
LIK224.3000.04.IK	300	300	1000	14	19	17,4	f_2+w/2	4	29	224048	220002

* Schneidplattenbreite beachten
* Please note insert width

Befestigungsschrauben der Kassetten gehören zum Lieferumfang des Grundhalters.
The fastening screw is combined with the basic toolholder - no seperate order required.

T

Ersatzteile
Spare Parts

Kassette Cassette	**Spannschraube** Clamping Screw	**TORX PLUS®-Schlüssel** TORX PLUS® Wrench
LIK224...	**5.13T20P**	**T20PQ**

Kassette
Cassette

LIK224

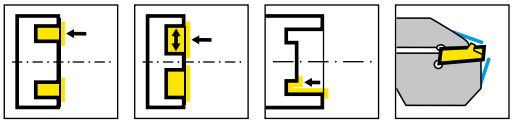

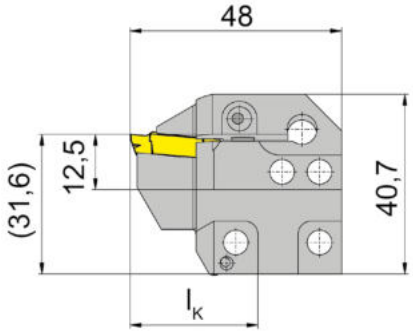

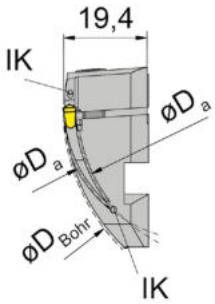

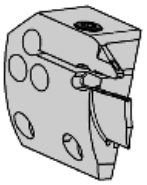

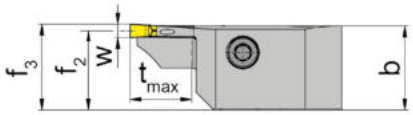

L = Linksausführung
L = left hand version

Bestellnummer Part number	D_{Bohr}	$D_{a\ min}$	$D_{a\ max}$	t_{max}	b	f_2	f_3	w	l_K	HWS*	HMS
LIK224.3847.05.IK	90	38	47	14	19	16,9	f_2+w/2	5	29	224058	220002
LIK224.4760.05.IK	90	47	60	14	19	17,4	f_2+w/2	5	29	224058	220002
LIK224.6075.05.IK	90	60	75	14	19	16,9	f_2+w/2	5	29	224058	220002
LIK224.7590.05.IK	90	75	90	14	19	16,9	f_2+w/2	5	29	224058	220002
LIK224.9013.05.IK	90	90	130	14	19	16,9	f_2+w/2	5	29	224058	220002
LIK224.1318.05.IK	130	130	180	14	19	16,9	f_2+w/2	5	29	224058	220002
LIK224.1830.05.IK	180	180	300	14	19	16,9	f_2+w/2	5	29	224058	220002
LIK224.3000.05.IK	300	300	1000	14	18,9	16,9	f_2+w/2	5	29	224058	220002
LIK224.6075.06.IK	90	60	75	14	19	16,4	f_2+w/2	6	29	224068	220002
LIK224.7590.06.IK	90	75	90	14	19	16,4	f_2+w/2	6	29	224068	220002
LIK224.9013.06.IK	90	90	130	14	19	16,4	f_2+w/2	6	29	224068	220002
LIK224.1318.06.IK	130	130	180	14	19	16,4	f_2+w/2	6	29	224068	220002
LIK224.1830.06.IK	180	180	300	14	19	16,4	f_2+w/2	6	29	224068	220002
LIK224.3000.06.IK	300	300	1000	14	18,75	16,4	f_2+w/2	6	29	224068	220002

* Schneidplattenbreite beachten
* Please note insert width

Befestigungsschrauben der Kassetten gehören zum Lieferumfang des Grundhalters.
The fastening screw is combined with the basic toolholder - no seperate order required.

T

Ersatzteile
Spare Parts

Kassette Cassette	**Spannschraube** Clamping Screw	**TORX PLUS®-Schlüssel** TORX PLUS® Wrench
LIK224...	**5.13T20P**	**T20PQ**

Kassette
Cassette

RIK224

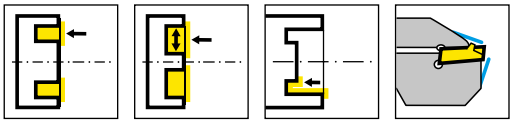

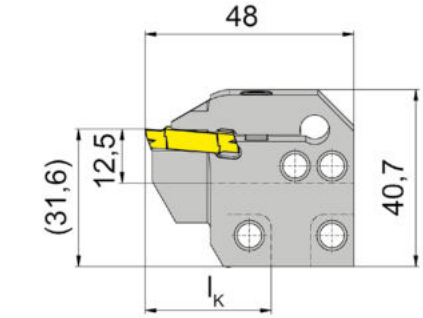

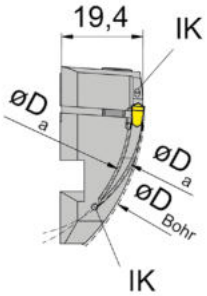

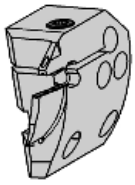

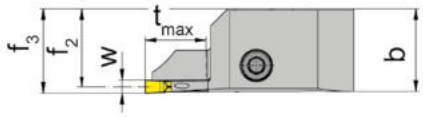

R = Rechtsausführung
R = right hand version

Bestellnummer Part number	D_{Bohr}	$D_{a\ min}$	$D_{a\ max}$	t_{max}	b	f_2	f_3	w	l_K	HWS*	HMS
RIK224.1830.04.IK	180	180	300	14	19	17,4	f_2+w/2	4	29	224048	220001
RIK224.3000.03.IK	300	300	1000	14	19,1	17,4	f_2+w/2	3	29	224038	220001
RIK224.5060.03.IK	90	50	60	14	19	17,9	f_2+w/2	3	29	224038	220001
RIK224.6075.03.IK	90	60	75	14	19	17,9	f_2+w/2	3	29	224038	220001
RIK224.7590.03.IK	90	75	90	14	19	17,9	f_2+w/2	3	29	224038	220001
RIK224.9011.03.IK	90	90	110	14	19	17,9	f_2+w/2	3	29	224038	220001
RIK224.1113.03.IK	110	110	130	14	19	17,9	f_2+w/2	3	29	224038	220001
RIK224.1318.03.IK	130	130	180	14	19,05	17,9	f_2+w/2	3	29	224038	220001
RIK224.1830.03.IK	180	180	300	14	19	17,9	f_2+w/2	3	29	224038	220001
RIK224.3847.04.IK	90	38	47	14	19	17,4	f_2+w/2	4	29	224048	220001
RIK224.4760.04.IK	90	47	60	14	19	17,4	f_2+w/2	4	29	224048	220001
RIK224.6075.04.IK	90	60	75	14	19	17,4	f_2+w/2	4	29	224048	220001
RIK224.7590.04.IK	90	75	90	14	19	17,4	f_2+w/2	4	29	224048	220001
RIK224.9013.04.IK	90	90	130	14	19	17,4	f_2+w/2	4	29	224048	220001
RIK224.1318.04.IK	130	130	180	14	19	17,4	f_2+w/2	4	29	224048	220001
RIK224.3000.04.IK	300	300	1000	14	19	17,4	f_2+w/2	4	29	224048	220001

* Schneidplattenbreite beachten
* Please note insert width

Befestigungsschrauben der Kassetten gehören zum Lieferumfang des Grundhalters.
The fastening screw is combined with the basic toolholder - no seperate order required.

T

Ersatzteile
Spare Parts

Kassette Cassette	**Spannschraube** Clamping Screw	**TORX PLUS®-Schlüssel** TORX PLUS® Wrench
RIK224...	**5.13T20P**	**T20PQ**

Kassette
Cassette

RIK224

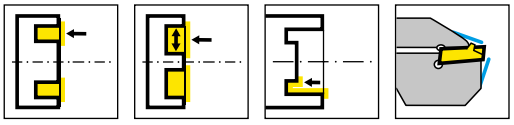

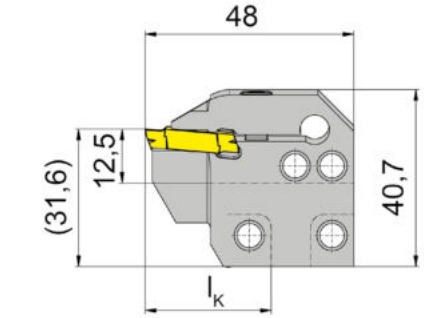

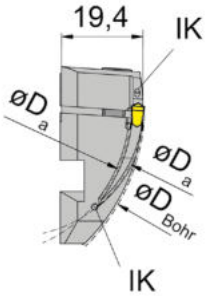

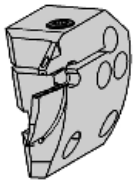

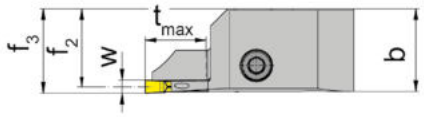

R = Rechtsausführung
R = right hand version

Bestellnummer Part number	D_{Bohr}	$D_{a\ min}$	$D_{a\ max}$	t_{max}	b	f_2	f_3	w	l_K	HWS*	HMS
RIK224.3847.05.IK	90	38	47	14	19	16,9	f_2+w/2	5	29	224058	220001
RIK224.4760.05.IK	90	47	60	14	19	17,4	f_2+w/2	5	29	224058	220001
RIK224.6075.05.IK	90	60	75	14	19	16,9	f_2+w/2	5	29	224058	220001
RIK224.7590.05.IK	90	75	90	14	19	16,9	f_2+w/2	5	29	224058	220001
RIK224.9013.05.IK	90	90	130	14	19	16,9	f_2+w/2	5	29	224058	220001
RIK224.1318.05.IK	130	130	180	14	19	16,9	f_2+w/2	5	29	224058	220001
RIK224.1830.05.IK	180	180	300	14	19	16,9	f_2+w/2	5	29	224058	220001
RIK224.3000.05.IK	300	300	1000	14	18,9	16,9	f_2+w/2	5	29	224058	220001
RIK224.6075.06.IK	90	60	75	14	19	16,4	f_2+w/2	6	29	224068	220001
RIK224.7590.06.IK	90	75	90	14	19	16,4	f_2+w/2	6	29	224068	220001
RIK224.9013.06.IK	90	90	130	14	19	16,4	f_2+w/2	6	29	224068	220001
RIK224.1318.06.IK	130	130	180	14	19	16,4	f_2+w/2	6	29	224068	220001
RIK224.1830.06.IK	180	180	300	14	19	16,4	f_2+w/2	6	29	224068	220001
RIK224.3000.06.IK	300	300	1000	14	18,75	16,4	f_2+w/2	6	29	224068	220001

* Schneidplattenbreite beachten
* Please note insert width

Befestigungsschrauben der Kassetten gehören zum Lieferumfang des Grundhalters.
The fastening screw is combined with the basic toolholder - no seperate order required.

T

Ersatzteile
Spare Parts

Kassette Cassette	**Spannschraube** Clamping Screw	**TORX PLUS®-Schlüssel** TORX PLUS® Wrench
RIK224...	**5.13T20P**	**T20PQ**

Wendeschneidplatte
Indexable insert

S224

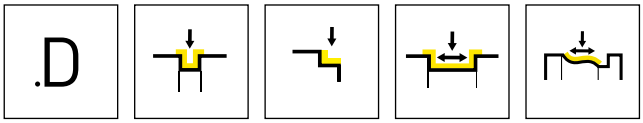

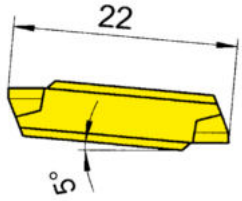

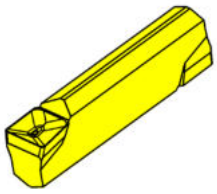

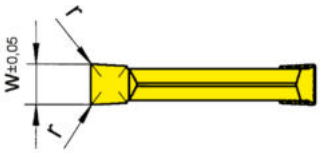

HM-Sorten
Carbide grades

▲ ab Lager
on stock

Δ 4 Wochen
4 weeks

Bestellnummer Part number	w	r	HIS		H54	IG66	TF45	TF46	TI22	TI25	TN32	TN35
S224.0300.D2.G	3	0,2	224038			▲	▲	▲	▲			
S224.0300.D2	3	0,2	224038		▲	▲	▲	▲		▲	▲	▲
S224.0400.D2.G	4	0,2	224048			▲		▲	▲			
S224.0400.D2	4	0,2	224048		Δ	▲	▲	▲		▲	▲	▲
				P	●	●	●	●	●	●	●	●
				M	●	●	●	o	-	●	-	●
				K	-	-	●	●	-	●	-	●
				N	-	-	●	●	-	●	-	●
				S	-	o	●	o	-	●	-	●
				H	-	-	-	-	-	-	-	-

T

Wendeschneidplatte
Indexable insert

S224

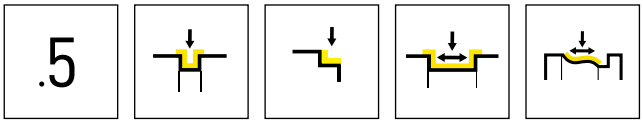

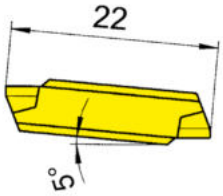

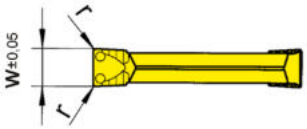

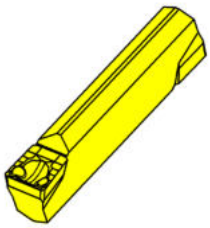

HM-Sorten
Carbide grades

▲ ab Lager
on stock

Δ 4 Wochen
4 weeks

Bestellnummer Part number	w	r	HIS	AL96	AS62	AS66	EG56	H54	IG66	TC92	TF45	TI25	TN32	TN35
S224.0300.52	3	0,2	224038	Δ	▲	▲	▲	Δ	▲	▲	▲	▲	▲	▲
S224.0300.54	3	0,4	224038	▲	▲	▲	▲	Δ	▲	▲	▲	▲	▲	▲
S224.0400.52	4	0,2	224048	▲	▲	▲	▲	Δ	▲	Δ	▲	▲	▲	▲
S224.0400.54	4	0,4	224048	▲	▲	▲	▲	Δ	▲	▲	▲	▲	▲	▲
S224.0500.54	5	0,4	224058	Δ	▲	▲	▲	Δ	▲	▲	▲	▲	▲	▲
S224.0500.58	5	0,8	224058	Δ	▲	▲	Δ	Δ	▲		Δ	▲	Δ	Δ
P				●	●	●	●	●	●	●	●	●	●	●
M				-	-	o	o	●	●	-	●	●	-	●
K				●	-	●	o	-	-	-	●	●	-	●
N				●	-	●	-	-	-	-	●	●	-	●
S				-	-	o	-	-	o	-	●	●	-	●
H				-	-	-	-	-	-	-	-	-	-	-

T

Wendeschneidplatte
Indexable insert

S224

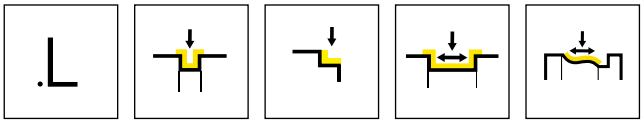

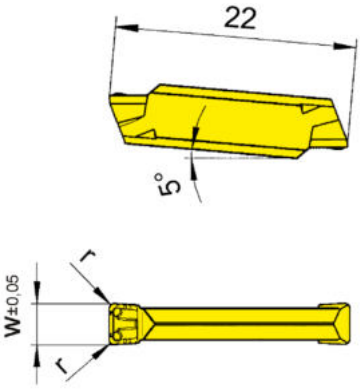

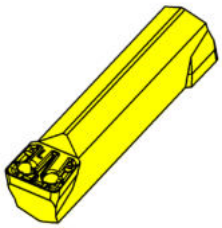

HM-Sorten
Carbide grades

▲ ab Lager
on stock

Δ 4 Wochen
4 weeks

Bestellnummer Part number	w	r	HIS		AL96	AS62	AS66	ASG6	IG66	TF42	TI22
S224.0400.L4	4	0,4	224048		▲	▲	▲		▲	▲	▲
S224.0500.L4	5	0,4	224058		▲	▲	▲	Δ	▲	▲	▲
S224.0500.L6	5	0,6	224058		Δ	▲	▲	Δ	▲	▲	
S224.0600.L4	6	0,4	224068		Δ	▲			▲	▲	▲
S224.0600.L6	6	0,6	224068		▲	▲		Δ	▲	Δ	▲
				P	●	●	●	●	●	●	●
				M	-	-	o	o	●	-	-
				K	●	-	●	o	-	-	-
				N	●	-	●	-	-	-	-
				S	-	-	o	-	o	-	-
				H	-	-	-	-	-	-	-

T

Klemmhalter
Toolholder
LA226/RA226/LA210/
RA210

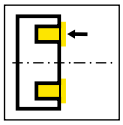

Seite/Page
566-569

Kassette
Cassette
LAK220/RAK220/
LIK220/RIK220

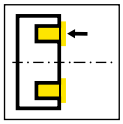

Seite/Page
570-577

Wendeschneidplatte
Indexable insert
S229

.3

Seite/Page
578

.5

Seite/Page
579

.A

Seite/Page
580

.L

Seite/Page
581

Schneidplatte
Insert
229

.10

Seite/Page
582

T

229

T

Klemmhalter und Schneidplatten

Stechbreite 4 - 8 mm

Toolholder and Inserts

Width of groove 4 - 8 mm

Klemmhalter
Toolholder

LA226

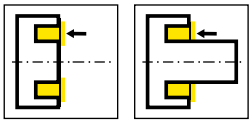

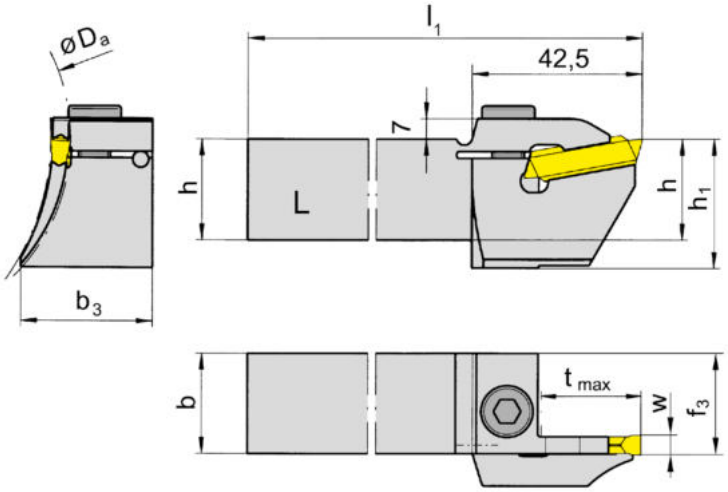

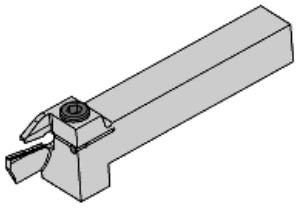

L = Linksausführung
L = left hand version

Bestellnummer Part number	h	b	l_1	h_1	f_3	t_{max}	$D_{a\,min}$	$D_{a\,min2}$	w	b_3	HWS*
LA226.20.1318.04	20	20	150	32	20,5	25	130	180	4	25	229040
LA226.20.9513.04	20	20	150	32	20,5	25	95	130	4	26	229040
LA226.25.1318.04	25	25	150	32	25,5	25	130	180	4	30	229040
LA226.25.9513.04	25	25	150	32	25,5	25	95	130	4	31	229040
LA226.20.1318.05	20	20	150	32	20,5	25	130	180	5	25	229050 • 229051
LA226.20.9513.05	20	20	150	32	20,5	25	95	130	5	28	229050 • 229051
LA226.25.1318.05	25	25	150	32	25,5	25	130	180	5	30	229050 • 229051
LA226.25.9513.05	25	25	150	32	25,5	25	95	130	5	33	229050 • 229051

* Schneidplattenbreite beachten
* Please note insert width

T

Ersatzteile
Spare Parts

Klemmhalter Toolholder	**Spannschraube** Clamping Screw
LA226...	**218.3**

Klemmhalter
Toolholder

RA226

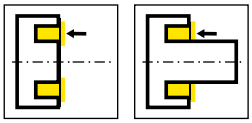

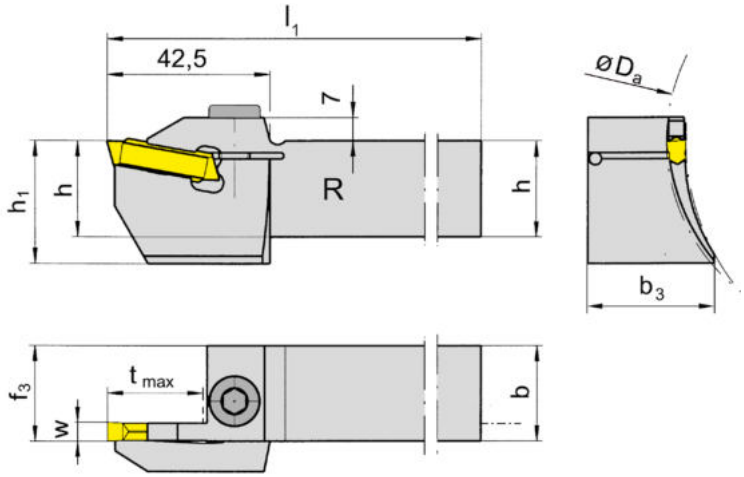

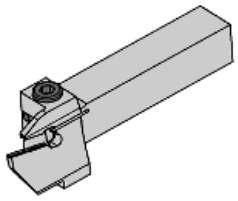

R = Rechtsausführung
R = right hand version

Bestellnummer Part number	h	b	l_1	h_1	f_3	t_{max}	$D_{a\,min}$	$D_{a\,min2}$	w	b_3	HWS*
RA226.20.1318.04	20	20	150	32	20,5	25	130	180	4	25	229040
RA226.20.9513.04	20	20	150	32	20,5	25	95	130	4	26	229040
RA226.25.1318.04	25	25	150	32	25,5	25	130	180	4	30	229040
RA226.25.9513.04	25	25	150	32	25,5	25	95	130	4	31	229040
RA226.20.1318.05	20	20	150	32	20,5	25	130	180	5	25	229050 • 229051
RA226.20.9513.05	20	20	150	32	20,5	25	95	130	5	28	229050 • 229051
RA226.25.1318.05	25	25	150	32	25,5	25	130	180	5	30	229050 • 229051
RA226.25.9513.05	25	25	150	32	25,5	25	95	130	5	33	229050 • 229051

* Schneidplattenbreite beachten
* Please note insert width

T

Ersatzteile
Spare Parts

Klemmhalter Toolholder	**Spannschraube** Clamping Screw
RA226...	**218.3**

Klemmhalter
Toolholder

LA210

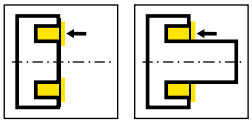

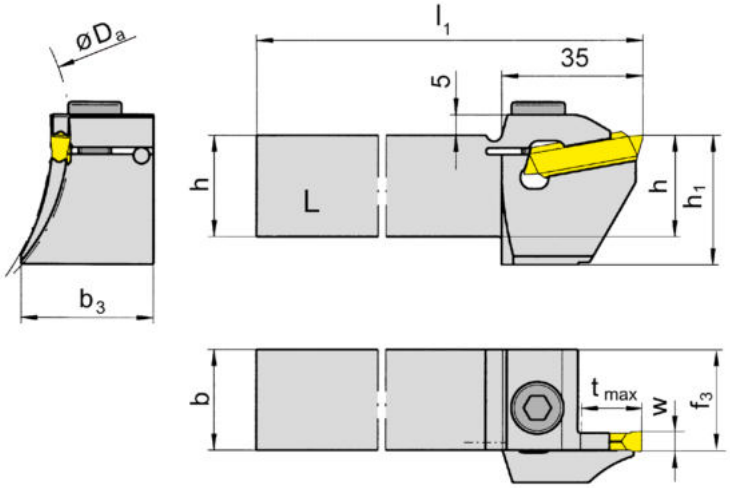

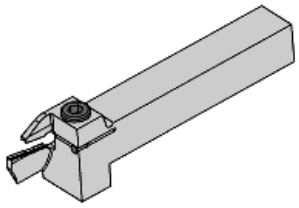

L = Linksausführung
L = left hand version

Bestellnummer Part number	h	b	l_1	h_1	b_3	f_3	t_{max}	$D_{a\,min}$	$D_{a\,max}$	w	HWS*
LA210.20.1318.14	20	20	150	32	25	20,5	15	130	180	4	229040
LA210.20.9513.14	20	20	150	32	26	20,5	15	95	130	4	229040
LA210.25.1318.14	25	25	150	32	30	25,5	15	130	180	4	229040
LA210.25.9513.14	25	25	150	32	31	25,5	15	95	130	4	229040
LA210.20.1318.15	20	20	150	32	25	20,5	15	130	180	5	229050 • 229051
LA210.20.9513.15	20	20	150	32	28	20,5	15	95	130	5	229050 • 229051
LA210.25.1318.15	25	25	150	32	30	25,5	15	130	180	5	229050 • 229051
LA210.25.9513.15	25	25	150	32	33	25,5	15	95	130	5	229050 • 229051
LA210.25.1318.18	25	25	150	32	30,5	25,5	15	130	180	8	229080 • 229081

* Schneidplattenbreite beachten
* Please note insert width

T

Ersatzteile
Spare Parts

Klemmhalter Toolholder	**Spannschraube** Clamping Screw
LA210...	**218.3**

Klemmhalter
Toolholder

RA210

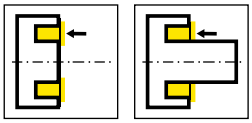

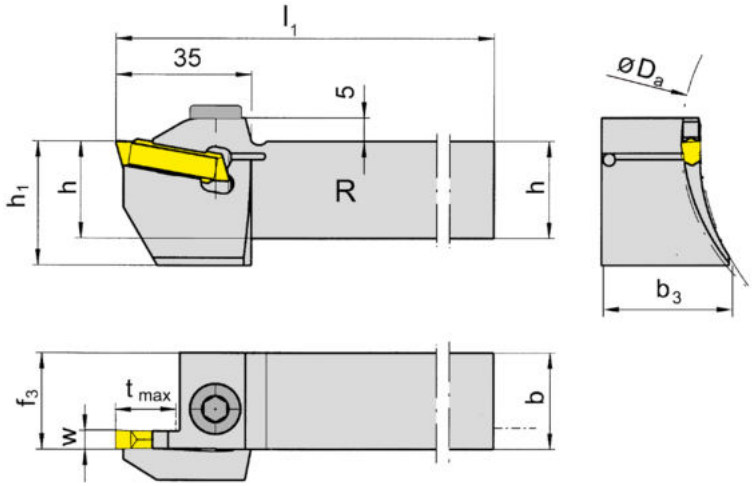

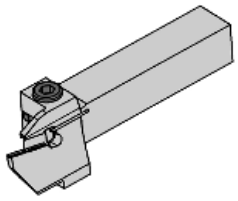

R = Rechtsausführung
R = right hand version

Bestellnummer Part number	h	b	l_1	h_1	b_3	f_3	t_{max}	$D_{a\,min}$	$D_{a\,max}$	w	HWS*
RA210.20.9513.14	20	20	150	32	26	20,5	15	95	130	4	229040
RA210.25.1318.14	25	25	150	32	30	25,5	15	130	180	4	229040
RA210.25.9513.14	25	25	150	32	31	25,5	15	95	130	4	229040
RA210.20.1318.15	20	20	150	32	25	20,5	15	130	180	5	229050 • 229051
RA210.25.1318.15	25	25	150	32	30	25,5	15	130	180	5	229050 • 229051
RA210.32.1318.15	32	32	150	32	37	32,5	15	130	180	5	229050 • 229051
RA210.20.9513.15	20	20	150	32	28	20,5	15	95	130	5	229050 • 229051
RA210.25.9513.15	25	25	150	32	33	25,5	15	95	130	5	229050 • 229051
RA210.25.1318.18	25	25	150	32	30,5	25,5	15	130	180	8	229080 • 229081

* Schneidplattenbreite beachten
* Please note insert width

T

Ersatzteile
Spare Parts

Klemmhalter Toolholder	**Spannschraube** Clamping Screw
RA210...	**218.3**

Kassette
Cassette

LAK220

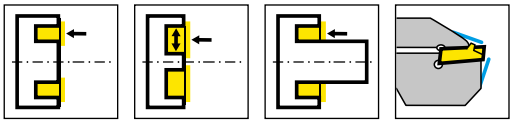

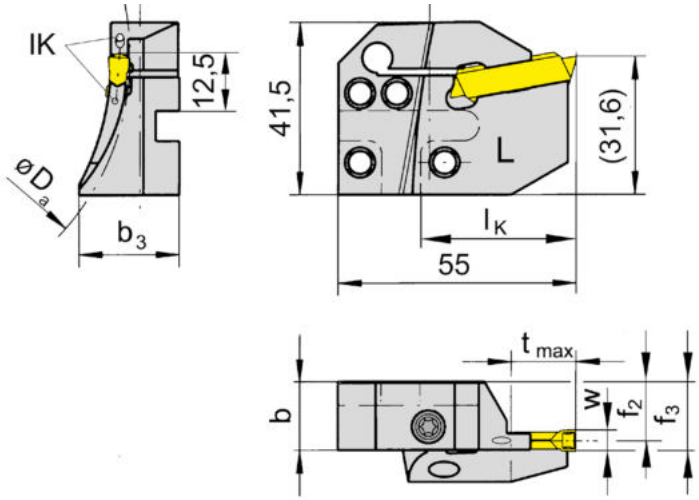

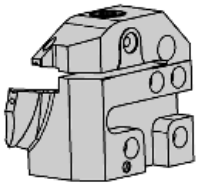

L = Linksausführung
L = left hand version

Bestellnummer Part number	$D_{a\,min}$	$D_{a\,max}$	t_{max}	b	b_3	f_2	f_3	w	l_K	HWS*	HMS
LAK220.6575.04.IK	65	75	10	15,7	23	14,4	f_2+w/2	4	36	229050 • 229051	220002
LAK220.7595.04.IK	75	95	15	15,7	23	14,4	f_2+w/2	4	36	229040	220002
LAK220.9513.04.IK	95	130	25	15,7	21,2	14,4	f_2+w/2	4	36	229050 • 229051	220002
LAK220.1318.04.IK	130	180	25	15,7	21,2	14,4	f_2+w/2	4	36	229040	220002
LAK220.1830.04.IK	180	300	25	15,7	21,2	14,4	f_2+w/2	4	36	229050 • 229051	220002
LAK220.3000.04.IK	300	1000	25	15,7	16,8	14,4	f_2+w/2	4	36	229050 • 229051	220002
LAK220.6075.05.IK	60	75	10	15,7	23	13,9	f_2+w/2	5	36	229050 • 229051	220002
LAK220.7595.05.IK	75	95	17	15,7	23	13,9	f_2+w/2	5	36	229040	220002
LAK220.9513.05.IK	95	130	25	15,7	23	13,9	f_2+w/2	5	36	229040	220002
LAK220.1318.05.IK	130	180	25	15,7	21,2	13,9	f_2+w/2	5	36	229040	220002
LAK220.1830.05.IK	180	300	25	15,7	19	13,9	f_2+w/2	5	36	229040	220002
LAK220.3000.05.IK	300	1000	25	15,7	16,8	13,9	f_2+w/2	5	36	229040	220002
LAK220.6075.06.IK	60	75	10	15,7	23	13,4	f_2+w/2	6	36	229040	220002
LAK220.7595.06.IK	75	95	17	15,7	23	13,4	f_2+w/2	6	36	229050 • 229051	220002
LAK220.9513.06.IK	95	130	25	15,7	23	13,4	f_2+w/2	6	36	229040	220002
LAK220.1318.06.IK	130	180	25	15,7	21,2	13,4	f_2+w/2	6	36	229040	220002
LAK220.1830.06.IK	180	300	25	15,7	19	13,4	f_2+w/2	6	36	229040	220002
LAK220.3000.06.IK	300	1000	25	15,7	16,8	13,4	f_2+w/2	6	36	229040	220002

* Schneidplattenbreite beachten
* Please note insert width

Befestigungsschrauben der Kassetten gehören zum Lieferumfang des Grundhalters.
The fastening screw is combined with the basic toolholder - no seperate order required.

Ersatzteile
Spare Parts

Kassette Cassette	**Spannschraube** Clamping Screw	**TORX PLUS®-Schlüssel** TORX PLUS® Wrench
LAK220...	**6.23T25P**	**T25PQ**

Kassette
Cassette

LAK220

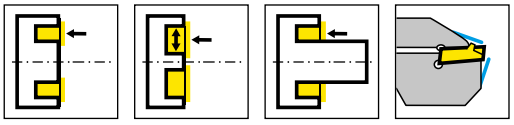

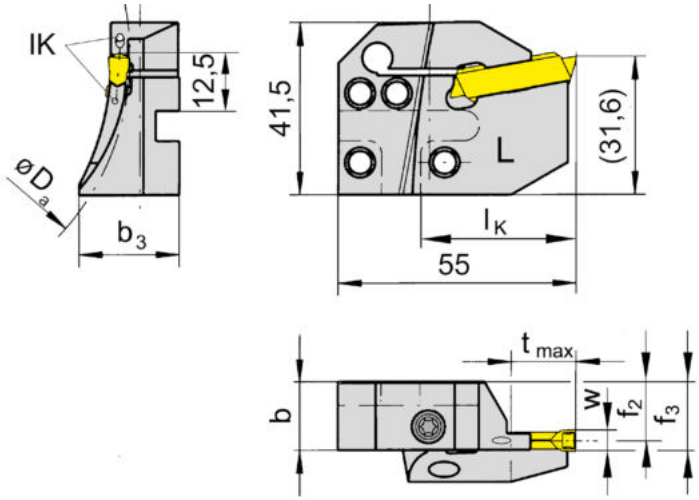

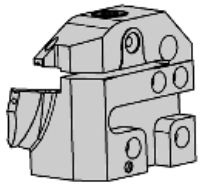

L = Linksausführung
L = left hand version

Bestellnummer Part number	$D_{a\,min}$	$D_{a\,max}$	t_{max}	b	b_3	f_2	f_3	w	l_K	HWS*	HMS
LAK220.1318.14.IK	130	180	15	15,7	21,2	14,4	f_2+w/2	4	36	229050 • 229051	220002
LAK220.1318.15.IK	130	180	15	15,7	21,2	13,9	f_2+w/2	5	36	229040	220002
LAK220.1318.16.IK	130	180	15	15,7	21,2	13,4	f_2+w/2	6	36	229040	220002
LAK220.1830.14.IK	180	300	15	15,7	19	14,4	f_2+w/2	4	36	229050 • 229051	220002
LAK220.1830.15.IK	180	300	15	15,7	19	13,9	f_2+w/2	5	36	229040	220002
LAK220.1830.16.IK	180	300	15	15,7	19	13,4	f_2+w/2	6	36	229040	220002
LAK220.6075.15.IK	60	75	10	15,7	23	13,9	f_2+w/2	5	36	229050 • 229051	220002
LAK220.6075.16.IK	60	75	10	15,7	23	13,4	f_2+w/2	6	36	229040	220002
LAK220.6575.14.IK	65	75	10	15,7	23	14,4	f_2+w/2	4	36	229040	220002
LAK220.7595.14.IK	75	95	15	15,7	23	14,4	f_2+w/2	4	36	229040	220002
LAK220.7595.15.IK	75	95	15	15,7	23	13,9	f_2+w/2	5	36	229040	220002
LAK220.7595.16.IK	75	95	15	15,7	23	13,4	f_2+w/2	6	36	229040	220002
LAK220.9513.14.IK	95	130	15	15,7	21,2	14,4	f_2+w/2	4	36	229040	220002
LAK220.9513.15.IK	95	130	15	15,7	23	13,9	f_2+w/2	5	36	229040	220002
LAK220.9513.16.IK	95	130	15	15,7	23	13,4	f_2+w/2	6	36	229050 • 229051	220002

* Schneidplattenbreite beachten
* Please note insert width

Befestigungsschrauben der Kassetten gehören zum Lieferumfang des Grundhalters.
The fastening screw is combined with the basic toolholder - no seperate order required.

T

Ersatzteile
Spare Parts

Kassette Cassette	**Spannschraube** Clamping Screw	**TORX PLUS®-Schlüssel** TORX PLUS® Wrench
LAK220...	**6.23T25P**	**T25PQ**

Kassette
Cassette

LAK220

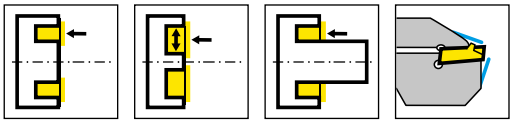

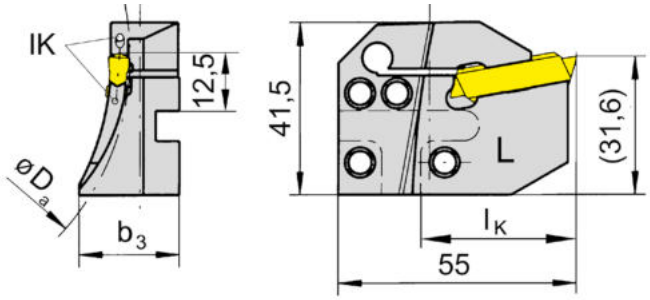

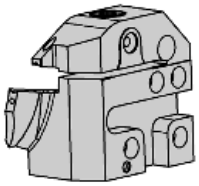

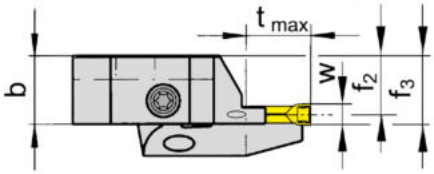

R = Rechtsausführung
R = right hand version

Bestellnummer Part number	$D_{a\,min}$	$D_{a\,max}$	t_{max}	b	b_3	f_2	f_3	w	l_K	HWS*	HMS
LAK220.1318.04.IK	130	180	25	15,7	21,2	14,4	f_2+w/2	4	36	229040	220002
LAK220.1318.05.IK	130	180	25	15,7	21,2	13,9	f_2+w/2	5	36	229040	220002
LAK220.1318.06.IK	130	180	25	15,7	21,2	13,4	f_2+w/2	6	36	229040	220002
LAK220.1830.04.IK	180	300	25	15,7	21,2	14,4	f_2+w/2	4	36	229050 • 229051	220002
LAK220.1830.05.IK	180	300	25	15,7	19	13,9	f_2+w/2	5	36	229040	220002
LAK220.1830.06.IK	180	300	25	15,7	19	13,4	f_2+w/2	6	36	229040	220002
LAK220.3000.04.IK	300	1000	25	15,7	16,8	14,4	f_2+w/2	4	36	229050 • 229051	220002
LAK220.3000.05.IK	300	1000	25	15,7	16,8	13,9	f_2+w/2	5	36	229040	220002
LAK220.3000.06.IK	300	1000	25	15,7	16,8	13,4	f_2+w/2	6	36	229040	220002
LAK220.6075.05.IK	60	75	10	15,7	23	13,9	f_2+w/2	5	36	229050 • 229051	220002
LAK220.6075.06.IK	60	75	10	15,7	23	13,4	f_2+w/2	6	36	229040	220002
LAK220.6575.04.IK	65	75	10	15,7	23	14,4	f_2+w/2	4	36	229050 • 229051	220002
LAK220.7595.04.IK	75	95	15	15,7	23	14,4	f_2+w/2	4	36	229040	220002
LAK220.7595.05.IK	75	95	17	15,7	23	13,9	f_2+w/2	5	36	229040	220002
LAK220.7595.06.IK	75	95	17	15,7	23	13,4	f_2+w/2	6	36	229050 • 229051	220002
LAK220.9513.04.IK	95	130	25	15,7	21,2	14,4	f_2+w/2	4	36	229050 • 229051	220002
LAK220.9513.05.IK	95	130	25	15,7	23	13,9	f_2+w/2	5	36	229040	220002
LAK220.9513.06.IK	95	130	25	15,7	23	13,4	f_2+w/2	6	36	229040	220002

* Schneidplattenbreite beachten
* Please note insert width

Befestigungsschrauben der Kassetten gehören zum Lieferumfang des Grundhalters.
The fastening screw is combined with the basic toolholder - no seperate order required.

Ersatzteile
Spare Parts

Kassette Cassette	**Spannschraube** Clamping Screw	**TORX PLUS®-Schlüssel** TORX PLUS® Wrench
LAK220...	**6.23T25P**	**T25PQ**

Kassette
Cassette

RAK220

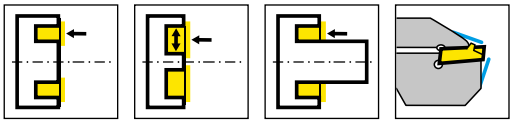

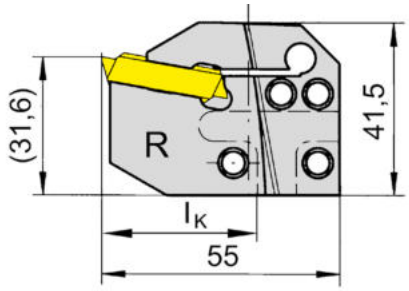

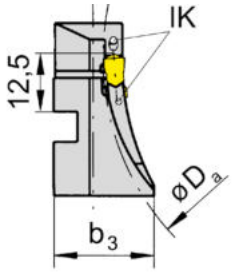

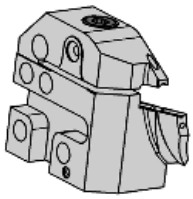

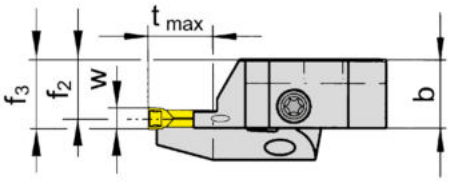

R = Rechtsausführung
R = right hand version

Bestellnummer Part number	$D_{a\,min}$	$D_{a\,max}$	t_{max}	b	b_3	f_2	f_3	w	l_K	HWS*	HMS
RAK220.1318.14.IK	130	180	15	15,7	21,2	14,4	f_2+w/2	4	36	229040	220001
RAK220.1318.15.IK	130	180	15	15,7	21,2	13,9	f_2+w/2	5	36	229040	220001
RAK220.1318.16.IK	130	180	15	15,7	21,2	13,4	f_2+w/2	6	36	229050 • 229051	220001
RAK220.1830.14.IK	180	300	15	15,7	19	14,4	f_2+w/2	4	36	229040	220001
RAK220.1830.15.IK	180	300	15	15,7	19	13,9	f_2+w/2	5	36	229040	220001
RAK220.1830.16.IK	180	300	15	15,7	19	13,4	f_2+w/2	6	36	229050 • 229051	220001
RAK220.6075.15.IK	60	75	10	15,7	23	13,4	f_2+w/2	5	36	229040	220001
RAK220.6075.16.IK	60	75	10	15,7	23	13,4	f_2+w/2	6	36	229050 • 229051	220001
RAK220.6575.14.IK	65	75	10	15,7	23	14,4	f_2+w/2	4	36	229040	220001
RAK220.7595.14.IK	75	95	15	15,7	23	14,4	f_2+w/2	4	36	229040	220001
RAK220.7595.15.IK	75	95	15	15,7	23	13,9	f_2+w/2	5	36	229040	220001
RAK220.7595.16.IK	75	95	15	15,7	23	13,4	f_2+w/2	6	36	229050 • 229051	220001
RAK220.9513.14.IK	95	130	15	15,7	21,2	14,4	f_2+w/2	4	36	229040	220001
RAK220.9513.15.IK	95	130	15	15,7	23	13,9	f_2+w/2	5	36	229040	220001
RAK220.9513.16.IK	95	130	15	15,7	23	13,4	f_2+w/2	6	36	229050 • 229051	220001

* Schneidplattenbreite beachten
* Please note insert width

Befestigungsschrauben der Kassetten gehören zum Lieferumfang des Grundhalters.
The fastening screw is combined with the basic toolholder - no seperate order required.

T

Ersatzteile
Spare Parts

Kassette Cassette	**Spannschraube** Clamping Screw	**TORX PLUS®-Schlüssel** TORX PLUS® Wrench
RAK220...	**6.23T25P**	**T25PQ**

Kassette
Cassette

LIK220

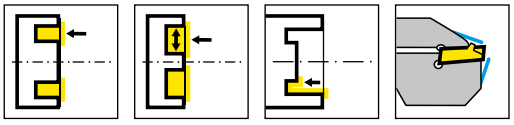

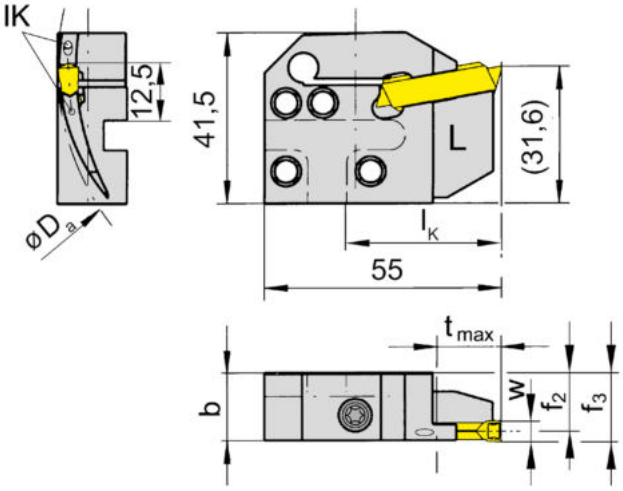

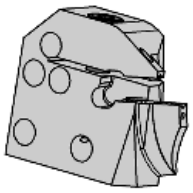

L = Linksausführung
L = left hand version

Bestellnummer Part number	$D_{a\,min}$	$D_{a\,max}$	t_{max}	b	f_2	f_3	w	l_K	HWS*	HMS
LIK220.1318.04.IK	130	180	25	15,7	14,4	f_2+w/2	4	36	229040	220002
LIK220.1318.05.IK	130	180	25	15,7	13,9	f_2+w/2	5	36	229040	220002
LIK220.1318.06.IK	130	180	25	15,7	13,4	f_2+w/2	6	36	229050 • 229051	220002
LIK220.1830.04.IK	180	300	25	15,7	14,4	f_2+w/2	4	36	229040	220002
LIK220.1830.05.IK	180	300	25	15,7	13,9	f_2+w/2	5	36	229040	220002
LIK220.1830.06.IK	180	300	25	15,7	13,4	f_2+w/2	6	36	229050 • 229051	220002
LIK220.3000.04.IK	300	1000	25	15,7	14,4	f_2+w/2	4	36	229040	220002
LIK220.3000.05.IK	300	1000	25	15,7	13,9	f_2+w/2	5	36	229040	220002
LIK220.3000.06.IK	300	1000	25	15,7	13,4	f_2+w/2	6	36	229050 • 229051	220002
LIK220.6075.05.IK	60	75	10	15,7	13,9	f_2+w/2	5	36	229040	220002
LIK220.6075.06.IK	60	75	10-17	15,7	13,4	f_2+w/2	6	36	229050 • 229051	220002
LIK220.6575.04.IK	65	75	10-15	15,7	14,4	f_2+w/2	4	36	229040	220002
LIK220.7595.04.IK	75	95	15-25	15,7	14,4	f_2+w/2	4	36	229040	220002
LIK220.7595.05.IK	75	95	17	15,7	13,9	f_2+w/2	5	36	229040	220002
LIK220.7595.06.IK	75	95	17-25	15,7	13,4	f_2+w/2	6	36	229050 • 229051	220002
LIK220.9513.04.IK	95	130	25	15,7	14,4	f_2+w/2	4	36	229040	220002
LIK220.9513.05.IK	95	130	25	15,7	13,9	f_2+w/2	5	36	229040	220002
LIK220.9513.06.IK	95	130	25	15,7	13,4	f_2+w/2	6	36	229050 • 229051	220002

* Schneidplattenbreite beachten
* Please note insert width

Befestigungsschrauben der Kassetten gehören zum Lieferumfang des Grundhalters.
The fastening screw is combined with the basic toolholder - no seperate order required.

Ersatzteile
Spare Parts

Kassette Cassette	**Spannschraube** Clamping Screw	**TORX PLUS®-Schlüssel** TORX PLUS® Wrench
LIK220...	**6.23T25P**	**T25PQ**

Kassette
Cassette

LIK220

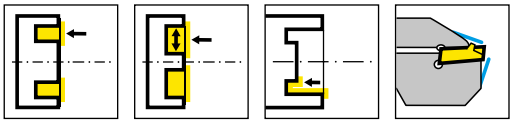

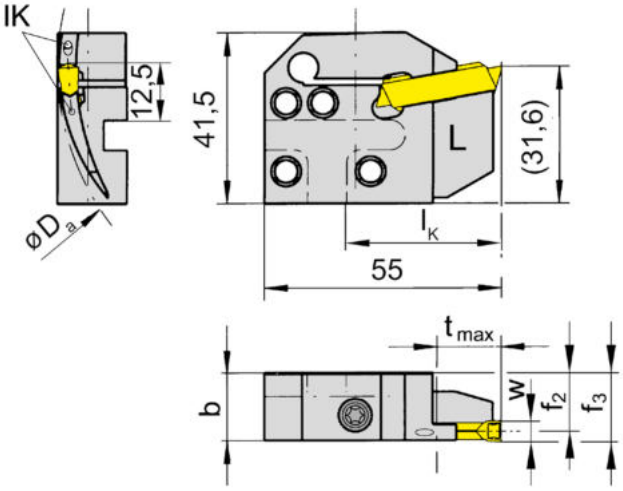

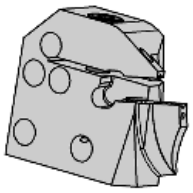

L = Linksausführung
L = left hand version

Bestellnummer Part number	$D_{a\,min}$	$D_{a\,max}$	t_{max}	b	f_2	f_3	w	l_K	HWS*	HMS
LIK220.1318.15.IK	130	180	15	15,7	13,9	f_2+w/2	5	36	229040	220002
LIK220.1318.16.IK	130	180	15	15,7	13,4	f_2+w/2	6	36	229050 • 229051	220002
LIK220.1830.14.IK	180	300	15	15,7	14,4	f_2+w/2	4	36	229040	220002
LIK220.1830.15.IK	180	300	15	15,7	13,9	f_2+w/2	5	36	229040	220002
LIK220.1830.16.IK	180	300	15	15,7	13,4	f_2+w/2	6	36	229050 • 229051	220002
LIK220.6075.15.IK	60	75	10	15,7	13,9	f_2+w/2	5	36	229040	220002
LIK220.6075.16.IK	130	180	10	15,7	13,4	f_2+w/2	6	36	229050 • 229051	220002
LIK220.6575.14.IK	65	75	10	15,7	14,4	f_2+w/2	4	36	229040	220002
LIK220.7595.14.IK	75	95	15	15,7	14,4	f_2+w/2	4	36	229040	220002
LIK220.7595.16.IK	75	95	15	15,7	13,4	f_2+w/2	6	36	229050 • 229051	220002
LIK220.9513.14.IK	95	130	15	15,7	14,4	f_2+w/2	4	36	229040	220002
LIK220.9513.15.IK	95	130	15	15,7	13,9	f_2+w/2	5	36	229040	220002
LIK220.9513.16.IK	95	130	15	15,7	13,4	f_2+w/2	6	36	229050 • 229051	220002

* Schneidplattenbreite beachten
* Please note insert width

Befestigungsschrauben der Kassetten gehören zum Lieferumfang des Grundhalters.
The fastening screw is combined with the basic toolholder - no seperate order required.

T

Ersatzteile
Spare Parts

Kassette Cassette	**Spannschraube** Clamping Screw	**TORX PLUS®-Schlüssel** TORX PLUS® Wrench
LIK220...	**6.23T25P**	**T25PQ**

Kassette
Cassette

RIK220

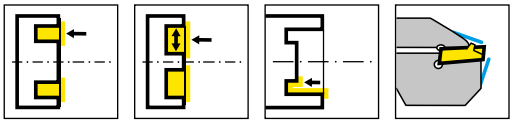

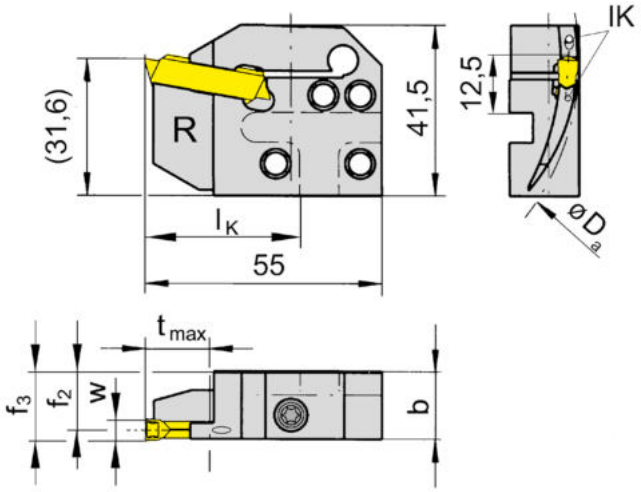

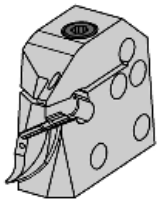

R = Rechtsausführung
R = right hand version

Bestellnummer Part number	$D_{a\,min}$	$D_{a\,max}$	t_{max}	b	f_2	f_3	w	l_K	HWS*	HMS
RIK220.1318.04.IK	130	180	25	15,7	14,4	f_2+w/2	4	36	229040	220001
RIK220.1318.05.IK	130	180	25	15,7	13,9	f_2+w/2	5	36	229040	220001
RIK220.1318.06.IK	130	180	25	15,7	13,4	f_2+w/2	6	36	229050 • 229051	220001
RIK220.1830.04.IK	180	300	25	15,7	14,4	f_2+w/2	4	36	229040	220001
RIK220.1830.05.IK	180	300	25	15,7	13,9	f_2+w/2	5	36	229040	220001
RIK220.1830.06.IK	180	300	25	15,7	13,4	f_2+w/2	6	36	229050 • 229051	220001
RIK220.3000.04.IK	300	1000	25	15,7	14,4	f_2+w/2	4	36	229040	220001
RIK220.3000.05.IK	300	1000	25	15,7	13,9	f_2+w/2	5	36	229040	220001
RIK220.3000.06.IK	300	1000	25	15,7	13,4	f_2+w/2	6	36	229050 • 229051	220001
RIK220.6075.05.IK	60	75	10	15,7	13,9	f_2+w/2	5	36	229040	220001
RIK220.6075.06.IK	60	75	10-17	15,7	13,4	f_2+w/2	6	36	229050 • 229051	220001
RIK220.6575.04.IK	65	75	10-15	15,7	14,4	f_2+w/2	4	36	229040	220001
RIK220.7595.04.IK	75	95	15-25	15,7	14,4	f_2+w/2	4	36	229040	220001
RIK220.7595.05.IK	75	95	17	15,7	13,9	f_2+w/2	5	36	229040	220001
RIK220.7595.06.IK	75	95	17-25	15,7	13,4	f_2+w/2	6	36	229050 • 229051	220001
RIK220.9513.04.IK	95	130	25	15,7	14,4	f_2+w/2	4	36	229040	220001
RIK220.9513.05.IK	95	130	25	15,7	13,9	f_2+w/2	5	36	229040	220001
RIK220.9513.06.IK	95	130	25	15,7	13,4	f_2+w/2	6	36	229050 • 229051	220001

* Schneidplattenbreite beachten
* Please note insert width

Befestigungsschrauben der Kassetten gehören zum Lieferumfang des Grundhalters.
The fastening screw is combined with the basic toolholder - no seperate order required.

Ersatzteile
Spare Parts

Kassette Cassette	**Spannschraube** Clamping Screw	**TORX PLUS®-Schlüssel** TORX PLUS® Wrench
RIK220...	**6.23T25P**	**T25PQ**

Kassette
Cassette

RIK220

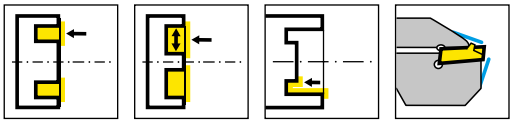

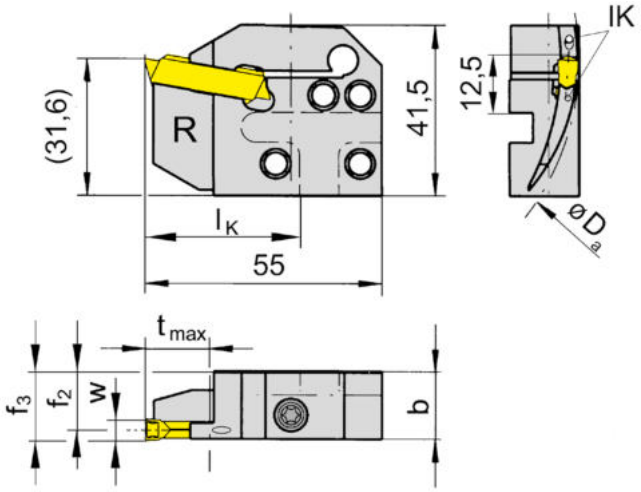

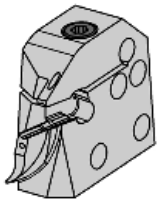

R = Rechtsausführung
R = right hand version

Bestellnummer Part number	$D_{a\,min}$	$D_{a\,max}$	t_{max}	b	f_2	f_3	w	l_K	HWS*	HMS
RIK220.1318.14.IK	130	180	15	15,7	14,4	f_2+w/2	4	36	229040	220001
RIK220.1318.15.IK	130	180	15	15,7	13,9	f_2+w/2	5	36	229040	220001
RIK220.1318.16.IK	130	180	15	15,7	13,4	f_2+w/2	6	36	229050 • 229051	220001
RIK220.1830.14.IK	180	300	15	15,7	14,4	f_2+w/2	4	36	229040	220001
RIK220.1830.15.IK	180	300	15	15,7	13,9	f_2+w/2	5	36	229040	220001
RIK220.1830.16.IK	180	300	15	15,7	13,4	f_2+w/2	6	36	229050 • 229051	220001
RIK220.6075.15.IK	60	75	10	15,7	13,9	f_2+w/2	5	36	229040	220001
RIK220.6075.16.IK	60	75	10	15,7	13,4	f_2+w/2	6	36	229050 • 229051	220001
RIK220.6575.14.IK	65	75	10	15,7	14,4	f_2+w/2	4	36	229040	220001
RIK220.7595.14.IK	75	95	15	15,7	14,4	f_2+w/2	4	36	229040	220001
RIK220.7595.15.IK	75	95	15	15,7	13,9	f_2+w/2	5	36	229040	220001
RIK220.7595.16.IK	75	95	15	15,7	13,4	f_2+w/2	6	36	229050 • 229051	220001
RIK220.9513.14.IK	95	130	15	15,7	14,4	f_2+w/2	4	36	229040	220001
RIK220.9513.15.IK	95	130	15	15,7	13,9	f_2+w/2	5	36	229040	220001
RIK220.9513.16.IK	95	130	15	15,7	13,4	f_2+w/2	6	36	229050 • 229051	220001

* Schneidplattenbreite beachten
* Please note insert width

Befestigungsschrauben der Kassetten gehören zum Lieferumfang des Grundhalters.
The fastening screw is combined with the basic toolholder - no seperate order required.

T

Ersatzteile
Spare Parts

Kassette Cassette	**Spannschraube** Clamping Screw	**TORX PLUS®-Schlüssel** TORX PLUS® Wrench
RIK220...	**6.23T25P**	**T25PQ**

Wendeschneidplatte
Indexable insert

S229

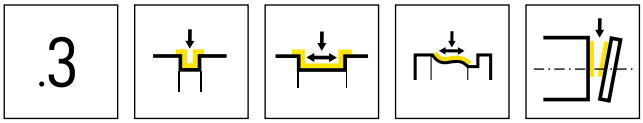

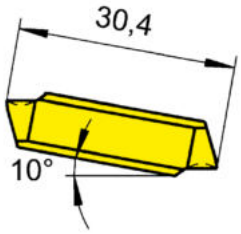

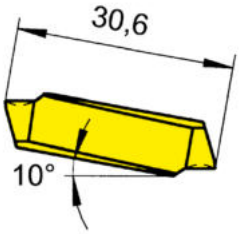

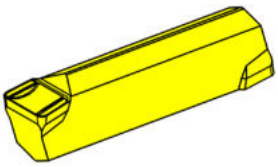

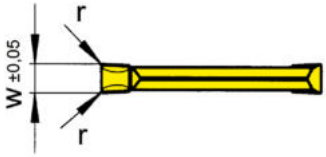

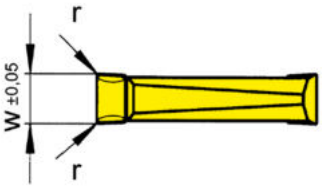

Schneidbreite 4 - 5 mm
Width 4 - 5 mm

Schneidbreite 6 mm
Width 6 mm

HM-Sorten
Carbide grades

▲ ab Lager
on stock

Δ 4 Wochen
4 weeks

Bestellnummer Part number	w	r	HIS	MG12	P20	AL96	AS62	AS66	H54	IG66	TA45	TC92	TF42	TF45	TI22	TI25	TN32	TN35
S229.0400.34	4	0,4	229030 • 229040	Δ	Δ	▲	▲	▲	▲	▲		▲	▲	▲	Δ	▲	▲	▲
S229.0500.34	5	0,4	229040	Δ	Δ	▲	▲	▲	Δ	▲	Δ	▲		▲	▲	▲	▲	▲
S229.0500.36	5	0,6	229040		Δ				Δ	▲		Δ			Δ	Δ	Δ	Δ
S229.0600.34	6	0,4	229051	Δ	Δ	▲	▲	▲	Δ	▲	Δ	Δ		▲	Δ	▲	▲	▲
S229.0600.38	6	0,8	229051			▲	▲	▲		▲		▲			Δ			
S229.0400.32	4	0,2	229030 • 229040	Δ	Δ	▲	▲	▲	▲	▲	Δ	▲		▲		▲	▲	▲
P				o	●	●	●	●	●	●	●	●	●	●	●	●	●	●
M				-	-	-	-	o	●	●	●	-	-	●	-	●	-	●
K				-	-	●	-	●	-	-	●	-	-	●	-	●	-	●
N				-	-	●	-	●	-	-	●	-	-	●	-	●	-	●
S				-	-	-	-	o	-	o	●	-	-	●	-	●	-	●
H				-	-	-	-	-	-	-	-	-	-	-	-	-	-	-

T

Wendeschneidplatte
Indexable insert

S229

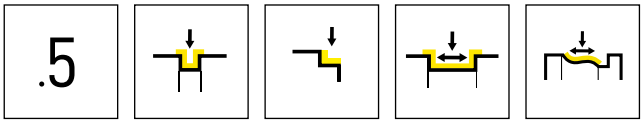

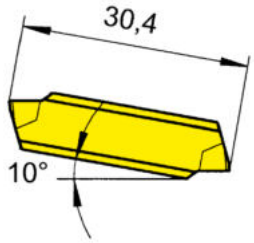

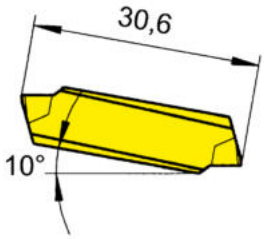

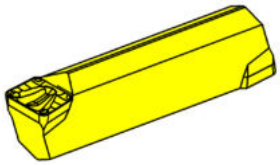

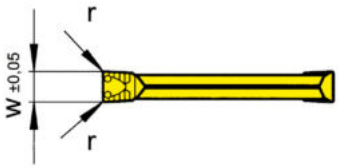

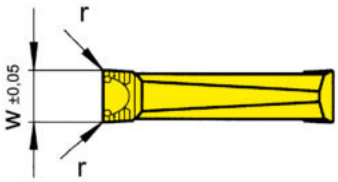

Schneidbreite 4 - 5 mm
Width 4 - 5 mm

Schneidbreite 6 mm
Width 6 mm

HM-Sorten
Carbide grades

▲ ab Lager
on stock

Δ 4 Wochen
4 weeks

Bestellnummer Part number	w	r	HIS	P20	AL96	AS62	IG66	TC92	TF45	TI22	TI25	TN32	TN35
S229.0400.52	4	0,2	229030 • 229040	Δ	Δ	▲	▲	Δ	▲	▲	▲	▲	▲
S229.0400.54	4	0,4	229030 • 229040		Δ	▲	▲		▲	▲	▲	▲	▲
S229.0500.54	5	0,4	229040	Δ	Δ	▲	▲	▲	▲	▲	▲	▲	▲
S229.0500.56	5	0,6	229040				▲	Δ			Δ	Δ	Δ
S229.0600.54	6	0,4	229051	Δ	Δ	▲	▲	▲	▲		▲	▲	▲
S229.0600.56	6	0,6	229051		Δ		▲	Δ			Δ	Δ	Δ
P				●	●	●	●	●	●	●	●	●	●
M				-	-	-	●	-	●	-	●	-	●
K				-	●	-	-	-	●	-	●	-	●
N				-	●	-	-	-	●	-	●	-	●
S				-	-	-	o	-	●	-	●	-	●
H				-	-	-	-	-	-	-	-	-	-

T

Wendeschneidplatte
Indexable insert

S229

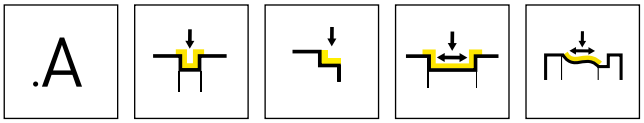

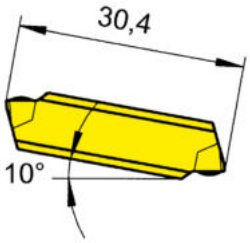

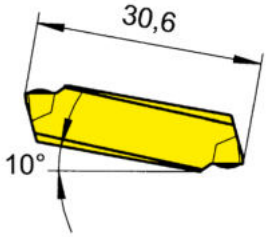

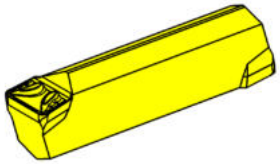

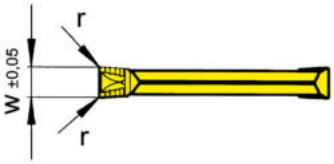

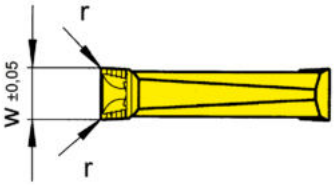

Schneidbreite 4 - 5 mm
Width 4 - 5 mm

Schneidbreite 6 mm
Width 6 mm

HM-Sorten
Carbide grades

▲ ab Lager
on stock

Δ 4 Wochen
4 weeks

Bestellnummer Part number	w	r	HIS	P20	AL96	AS62	IG66	TC92	TF42	TF45	TI22	TI25	TN32	TN35
S229.0400.A2	4	0,2	229030 • 229040	Δ	Δ	▲		Δ		▲	Δ	▲	▲	▲
S229.0400.A4	4	0,4	229030 • 229040		Δ	▲		Δ	▲	Δ	▲	▲	▲	▲
S229.0500.A4	5	0,4	229040			▲	▲	Δ		Δ	▲	Δ	▲	▲
S229.0600.A4	6	0,4	229051	Δ		▲			Δ	▲	▲	Δ	▲	▲
P				●	●	●	●	●	●	●	●	●	●	●
M				-	-	-	●	-	-	●	-	●	-	●
K				-	●	-	-	-	-	●	-	●	-	●
N				-	●	-	-	-	-	●	-	●	-	●
S				-	-	-	o	-	-	●	-	●	-	●
H				-	-	-	-	-	-	-	-	-	-	-

T

Wendeschneidplatte
Indexable insert

S229

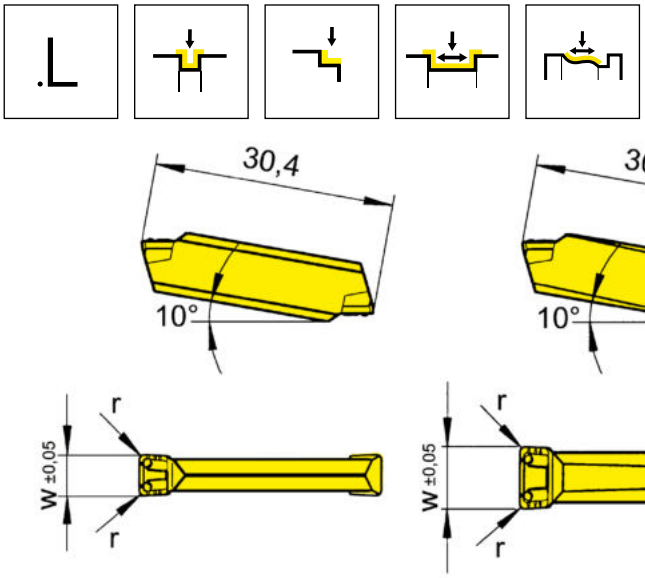

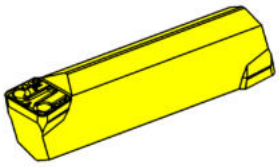

Schneidbreite 4 - 5 mm
Width 4 - 5 mm

Schneidbreite 6 mm
Width 6 mm

▲ ab Lager
on stock

Δ 4 Wochen
4 weeks

HM-Sorten
Carbide grades

Bestellnummer Part number	w	r	HIS	AL96	AS62	AS65	AS66	IG65	IG66	TF42	TI22
S229.0300.L6	3	0,6	229020 • 229030			▲		▲			
S229.0300.L8	3	0,8	229020 • 229030			▲		▲			
S229.0400.L4	4	0,4	229030 • 229040	▲	▲		▲		▲	▲	▲
S229.0500.L4	5	0,4	229040	▲	▲		▲		▲	▲	▲
S229.0500.L6	5	0,6	229040	▲	▲		▲		▲	▲	
S229.0600.L4	6	0,4	229050	Δ	▲		▲		▲	▲	▲
S229.0600.L6	6	0,6	229050	Δ	▲		▲		▲	▲	▲
P				●	●	●	●	●	●	●	●
M				-	-	o	o	●	●	-	-
K				●	-	o	●	-	-	-	-
N				●	-	-	●	-	-	-	-
S				-	-	-	o	o	o	-	-
H				-	-	-	-	-	-	-	-

T

.10

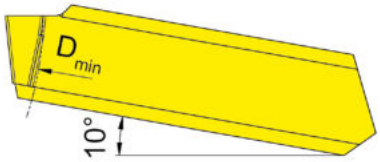

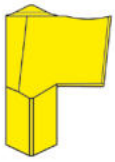

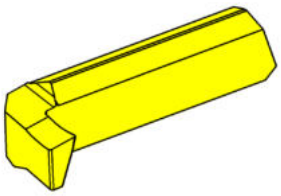

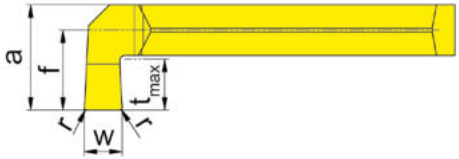

R = rechts wie gezeichnet
R = right hand version shown

L = links spiegelbildlich
L = left hand version

HM-Sorten
Carbide grades

▲ ab Lager
on stock

Δ 4 Wochen
4 weeks

Bestellnummer Part number	w	r	t_{max}	a	f	D_{min}	HIS		AS65
R229.3040.HA50.12	3	0,2	4	8,3	6,3	50	229040		Δ
R229.4040.HA50.12	4	0,2	4	8,3	6,3	50	229040		Δ
L229.3040.HA50.12	3	0,2	4	8,3	6,3	50	229040		Δ
L229.4040.HA50.12	4	0,2	4	8,3	6,3	50	229040		Δ
								P	●
								M	o
								K	o
								N	-
								S	-
								H	-

T

Klemmhalter
Toolholder
221/228

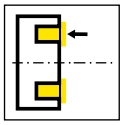

Seite/Page
586-587

Wendeschneidplatte
Indexable insert
231/N231

.3

Seite/Page
588

T

231

T

Klemmhalter und Schneidplatten

Stechbreite 3 - 10 mm

Toolholder and Inserts

Width of groove 3 - 10 mm

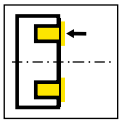

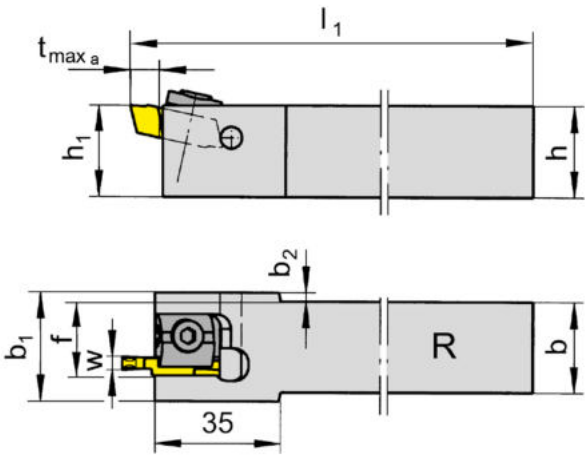

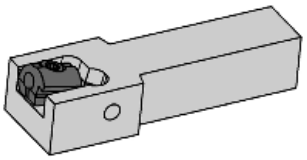

R = rechts wie gezeichnet
R = right hand version shown

L = links spiegelbildlich
L = left hand version

Bestellnummer Part number	h	b	l_1	h_1	b_1	f	$t_{max\ a}$	b_2	$D_{a\ min}$	HWS
R221.2020.04	20	20	125	20	28	17,9	8	4	40	23104R • 23104N
R221.2525.04	25	25	150	25	28	20,4	8	1,5	40	23104R • 23104N
R221.2020.05	20	20	125	20	30	18,9	8	5	40	23105R • 23105N
R221.2525.05	25	25	150	25	30	21,4	8	2,5	40	23105R • 23105N
R221.2020.07	20	20	125	20	32	19,9	8	6	40	23107R • 23107N
R221.2525.07	25	25	150	25	32	22,4	8	3,5	40	23107R • 23107N
R221.2020.09	20	20	125	20	34	20,9	8	7	40	23109R • 23109N
R221.2525.09	25	25	150	25	34	23,4	8	4,5	40	23109R • 23109N
L221.2020.04	20	20	125	20	28	17,9	8	4	40	23104L • 23104N
L221.2525.04	25	25	150	25	28	20,4	8	1,5	40	23104L • 23104N
L221.2020.05	20	20	125	20	30	18,9	8	5	40	23105L • 23105N
L221.2525.05	25	25	150	25	30	21,4	8	2,5	40	23105L • 23105N
L221.2020.07	20	20	125	20	32	19,9	8	6	40	23107L • 23107N
L221.2525.07	25	25	150	25	32	22,4	8	3,5	40	23107L • 23107N
L221.2020.09	20	20	125	20	34	20,9	8	7	40	23109L • 23109N
L221.2525.09	25	25	150	25	34	23,4	8	4,5	40	23109L • 23109N

w siehe WSP
w see indexable inserts

Dieser Klemmhalter ist in Abhängigkeit der Stechtiefe von Da= 30 mm bis ∞ einsetzbar.
This toolholder can be used from Da = 30 mm up to ∞ depending on grooving depth.

T

Ersatzteile
Spare Parts

Klemmhalter Toolholder	**Spannelement** Clamping element	**TORX PLUS®-Schlüssel** TORX PLUS® Wrench
R/L221...	**01.60.12**	**T20PQ**

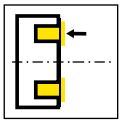

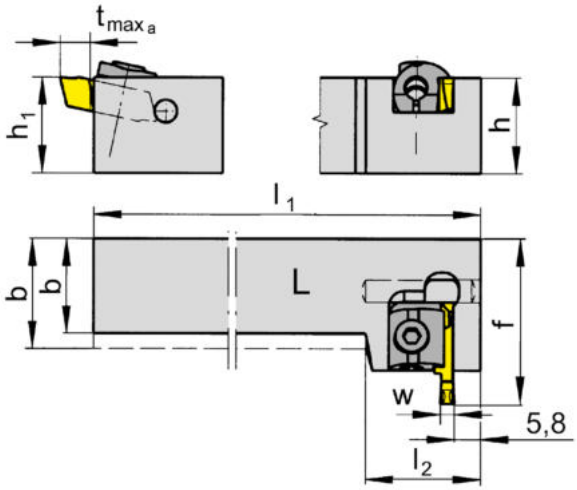

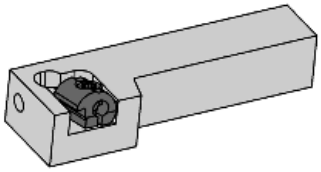

L = links wie gezeichnet
L = left hand version shown

R = rechts spiegelbildlich
R = right hand version

Bestellnummer Part number	h	b	h_1	f	$t_{max\ a}$	$D_{a\ min}$	l_1	l_2	HWS
R228.2020.04	20	20	20	38,5	8	40	125	35,5	23104R • 23104N
R228.2525.04	25	25	25	38,5	8	40	150	35,5	23104R • 23104N
R228.2020.05	20	20	20	38,5	8	40	125	35,5	23105R • 23105N
R228.2525.05	25	25	25	38,5	8	40	150	35,5	23105R • 23105N
R228.2020.07	20	20	20	38,5	8	40	125	35,5	23107R • 23107N
R228.2525.07	25	25	25	38,5	8	40	150	35,5	23107R • 23107N
R228.2020.09	20	20	20	38,5	8	40	125	35,5	23109R • 23109N
R228.2525.09	25	25	25	38,5	8	40	150	35,5	23109R • 23109N
L228.2020.04	20	20	20	38,5	8	40	125	35,5	23104L • 23104N
L228.2525.04	25	25	25	38,5	8	40	150	35,5	23104L • 23104N
L228.2020.05	20	20	20	38,5	8	40	125	35,5	23105L • 23105N
L228.2525.05	25	25	25	38,5	8	40	150	35,5	23105L • 23105N
L228.2525.07	25	25	25	38,5	8	40	150	35,5	23107L • 23107N
L228.2020.09	20	20	20	38,5	8	40	125	35,5	23109L • 23109N
L228.2525.09	25	25	25	38,5	8	40	150	35,5	23109L • 23109N

w siehe WSP
w see indexable inserts

Dieser Klemmhalter ist in Abhängigkeit der Stechtiefe von Da= 30 mm bis ∞ einsetzbar.
This toolholder can be used from Da = 30 mm up to ∞ depending on grooving depth.

Ersatzteile
Spare Parts

Klemmhalter Toolholder	**Spannelement** Clamping element	**TORX PLUS®-Schlüssel** TORX PLUS® Wrench
R/L228...	**01.60.12**	**T20PQ**

Wendeschneidplatte
Indexable insert

231 / N231

.3

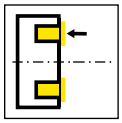

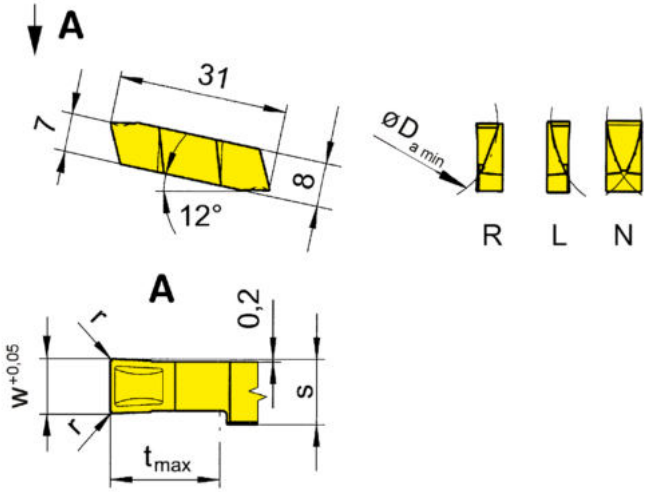

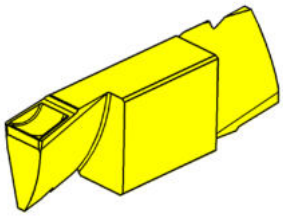

HM-Sorten
Carbide grades

▲ ab Lager
on stock

Δ 4 Wochen
4 weeks

Bestellnummer Part number	w	r	t_{max}	s	$D_{a\ min}$	HIS		TN35
R231.4030.32	3	0,2	8	3,8	40	23104R		▲
R231.4040.32	4	0,2	8	3,8	40	23104R		▲
R231.4050.34	5	0,4	8	5,8	40	23105R		▲
L231.4030.32	3	0,2	8	3,8	40	23104L		▲
L231.4040.32	4	0,2	8	3,8	40	23104L		▲
L231.4050.34	5	0,4	8	5,8	40	23105L		▲
N231.4060.34	6	0,4	8	5,8	40	23105N		▲
N231.4070.36	7	0,6	8	7,8	40	23107N		Δ
N231.4080.36	8	0,6	8	7,8	40	23107N		▲
N231.4090.38	9	0,8	8	9,8	40	23109N		Δ
N231.4100.38	10	0,8	8	9,8	40	23109N		Δ
							P	●
							M	●
							K	●
							N	●
							S	●
							H	-

Bei Nutaußen-Ø < 40 mm bitten wir um Anfrage.
Outer-Ø of groove < 40 mm upon request.

T

Klemmhalter
Toolholder
360/369

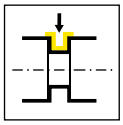

Seite/Page
592-593

Wendeschneidplatte
Indexable insert
312

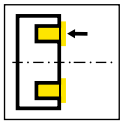

Seite/Page
594

T

312

T

Klemmhalter und Schneidplatten

Stechbreite 1,5 - 5 mm

Toolholder and Inserts

Width of groove 1,5 - 5 mm

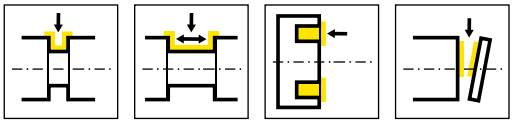

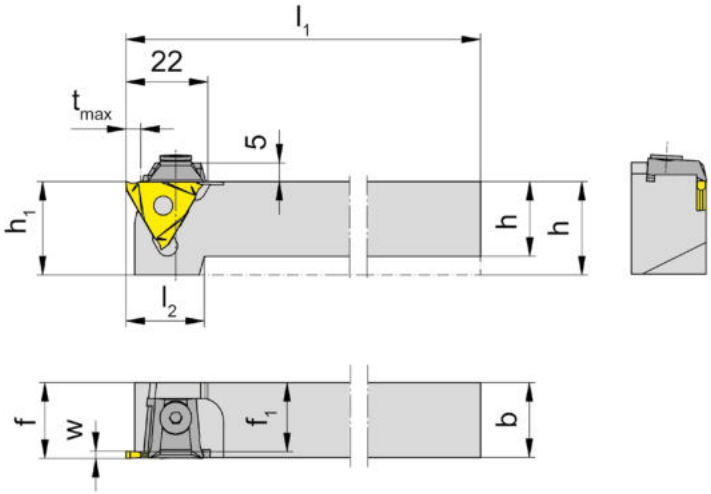

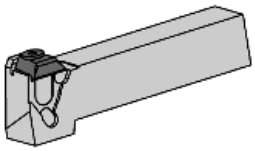

R = rechts wie gezeichnet
R = right hand version shown

L = links spiegelbildlich
L = left hand version

Bestellnummer Part number	h	b	l_1	l_2	h_1	f_1	f	t_{max}	HWS
R360.1212.02	12	12	100	24	25	9,5	f_1+w-a_1	6	31202N • 31202R • 31202L
R360.1616.02	16	16	125	22	25	13,5	f_1+w-a_1	6	31202N • 31202R • 31202L
R360.2020.02	20	20	125	21	25	17,5	f_1+w-a_1	6	31202N • 31202R • 31202L
R360.2525.02	25	25	150	-	25	22,5	f_1+w-a_1	6	31202N • 31202R • 31202L
R360.3232.02	32	32	170	-	32	29,5	f_1+w-a_1	6	31202N • 31202R • 31202L
R360.1212.03	12	12	100	24	25	8,5	f_1+w-a_1	6	31203N • 31203R • 31203L
R360.1616.03	16	16	125	22	25	12,5	f_1+w-a_1	6	31203N • 31203R • 31203L
R360.2020.03	20	20	125	21	25	16,5	f_1+w-a_1	6	31203N • 31203R • 31203L
R360.2525.03	25	25	150	-	25	21,5	f_1+w-a_1	6	31203N • 31203R • 31203L
R360.3232.03	32	32	170	-	32	28,5	f_1+w-a_1	6	31203N • 31203R • 31203L
L360.1212.02	12	12	100	24	25	9,5	f_1+w-a_1	6	31202N • 31202R • 31202L
L360.1616.02	16	16	125	22	25	13,5	f_1+w-a_1	6	31202N • 31202R • 31202L
L360.2020.02	20	20	125	21	25	17,5	f_1+w-a_1	6	31202N • 31202R • 31202L
L360.2525.02	25	25	150	-	25	22,5	f_1+w-a_1	6	31202N • 31202R • 31202L
L360.3232.02	32	32	170	-	32	29,5	f_1+w-a_1	6	31202N • 31202R • 31202L
L360.1212.03	12	12	100	24	25	8,5	f_1+w-a_1	6	31203N • 31203R • 31203L
L360.1616.03	16	16	125	22	25	12,5	f_1+w-a_1	6	31203N • 31203R • 31203L
L360.2020.03	20	20	125	21	25	16,5	f_1+w-a_1	6	31203N • 31203R • 31203L
L360.2525.03	25	25	150	-	25	21,5	f_1+w-a_1	6	31203N • 31203R • 31203L
L360.3232.03	32	32	170	-	32	28,5	f_1+w-a_1	6	31203N • 31203R • 31203L

w, a1 siehe WSP
w, a1 see indexable inserts

Ersatzteile
Spare Parts

Klemmhalter Toolholder	**Spannelement** Clamping element
R/L360.1...	**11.3**
R/L360...	**16.4**

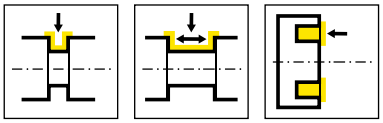

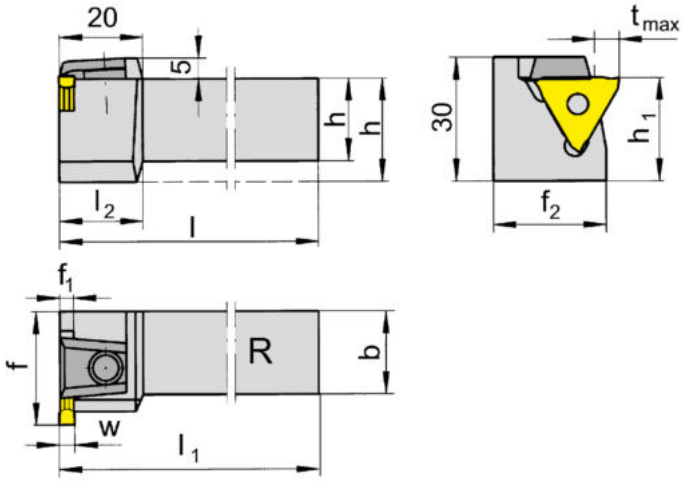

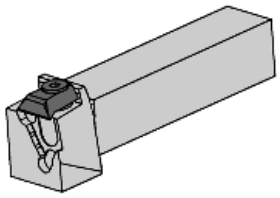

R = rechts wie gezeichnet
R = right hand version shown

L = links spiegelbildlich
L = left hand version

Bestellnummer Part number	h	b	l	l_1	l_2	h_1	f	t_{max}	f_1	f_2	HWS
R369.2020.02	20	20	125	$l-f_1+w-a_1$	20	25	27	6	2,5	23,5	31202N • 31202R • 31202L
R369.2525.02	25	25	150	$l-f_1+w-a_1$	-	25	32	6	2,5	28,5	31202N • 31202R • 31202L
R369.2020.03	20	20	125	$l-f_1+w-a_1$	20	25	27	6	3,5	23,5	31203N • 31203R • 31203L
R369.2525.03	25	25	150	$l-f_1+w-a_1$	-	25	32	6	3,5	28,5	31203N • 31203R • 31203L
L369.2020.02	20	20	125	$l-f_1+w-a_1$	20	25	27	6	2,5	23,5	31202N • 31202R • 31202L
L369.2525.02	25	25	150	$l-f_1+w-a_1$	-	25	32	6	2,5	28,5	31202N • 31202R • 31202L
L369.2020.03	20	20	125	$l-f_1+w-a_1$	20	25	27	6	3,5	23,5	31203N • 31203R • 31203L
L369.2525.03	25	25	150	$l-f_1+w-a_1$	-	25	32	6	3,5	28,5	31203N • 31203R • 31203L

w, a1 siehe WSP
w, a1 see indexable inserts

T

Ersatzteile
Spare Parts

Klemmhalter Toolholder	**Spannelement** Clamping element
R/L369...	**16.4**

Wendeschneidplatte 312
Indexable insert

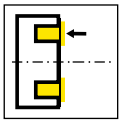

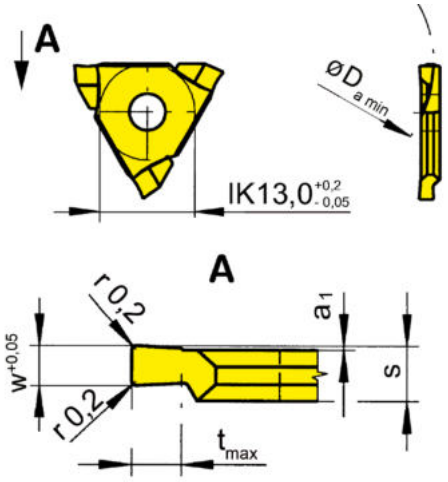

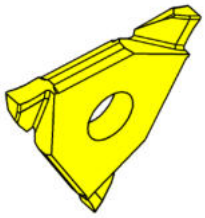

R = rechts wie gezeichnet
R = right hand version shown

L = links spiegelbildlich
L = left hand version

▲ ab Lager
on stock

HM-Sorten
Carbide grades
Δ 4 Wochen
4 weeks

Bestellnummer Part number	w	t_{max}	a_1	s	$D_{a\,min}$	HIS	MG12	EG55	TN35
R312.2015.02	1,5	2	0,2	2,7	20	31202N • 31202R • 31202R		▲	▲
R312.3020.02	2	3	0,2	2,7	30	31202N • 31202R • 31202R		▲	▲
R312.3030.02	3	3	0,2	3,7	30	31203N • 31203R • 31203R		▲	▲
R312.3050.02	5	3,5	0,2	5,3	30	31204N • 31204R • 31204R		Δ	
L312.2015.02	1,5	2	0,2	2,7	20	31202N • 31202R • 31202L		▲	▲
L312.3020.02	2	3	0,2	2,7	30	31202N • 31202R • 31202L	Δ	▲	▲
L312.3030.02	3	3	0,2	3,7	30	31203N • 31203R • 31203L		▲	▲
L312.3050.02	5	3,5	0,2	5,3	30	31204N • 31204R • 31204L		Δ	

	MG12	EG55	TN35
P	o	•	•
M	-	o	•
K	-	o	•
N	-	-	•
S	-	-	•
H	-	-	-

T

Axialeinstechen
Face Grooving

Klemmhalter
Toolholder
356/357

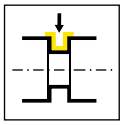

Seite/Page
598-599

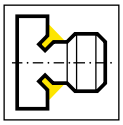

Seite/Page
600

Wendeschneidplatte
Indexable insert
A315

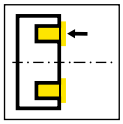

Seite/Page
601-603

Technische Hinweise
Technical Instructions

Seite/Page
604

T

A315

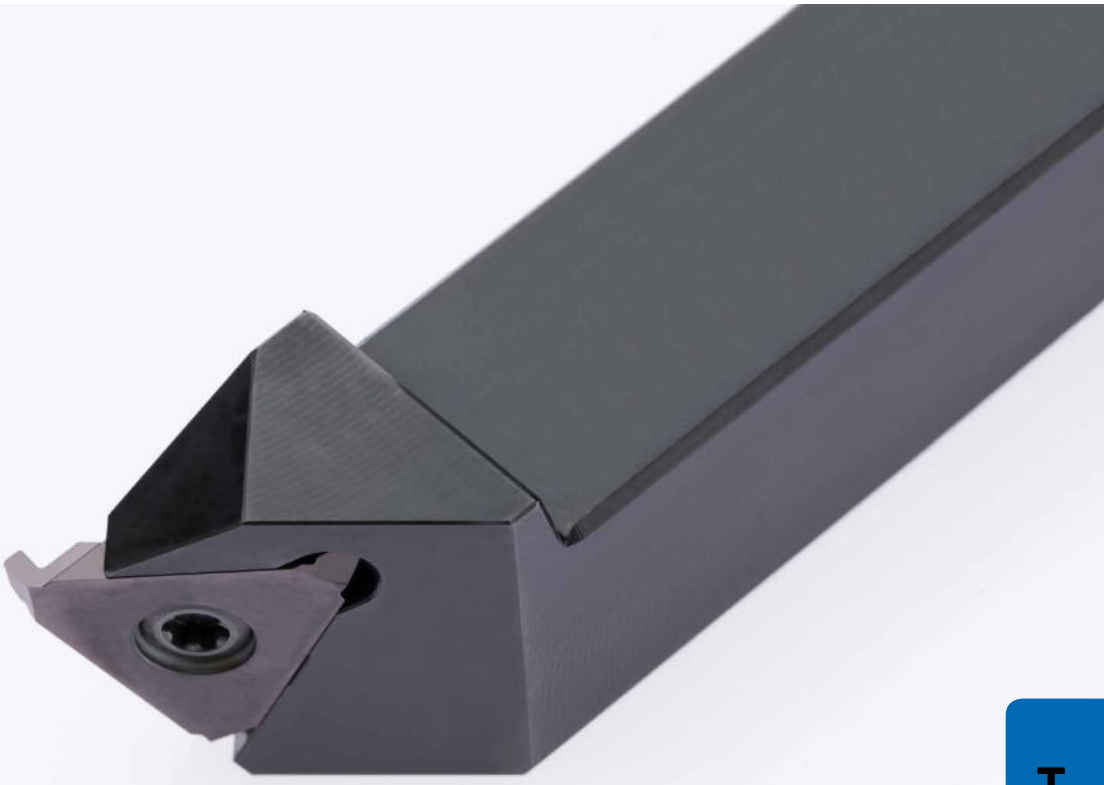

T

Klemmhalter und Schneidplatten

Stechbreite 1,5 - 3 mm

Toolholder and Inserts

Width of groove 1,5 - 3 mm

Klemmhalter
Toolholder

356

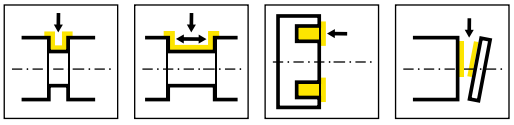

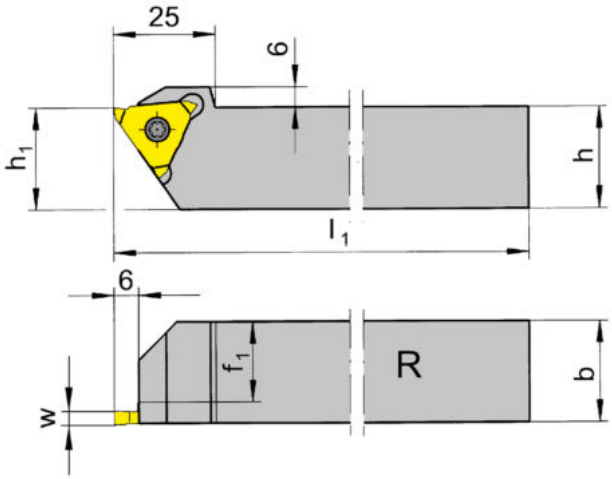

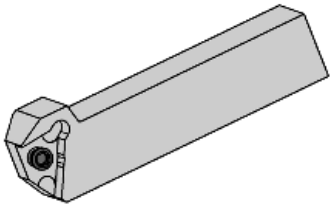

R = rechts wie gezeichnet
R = right hand version shown

L = links spiegelbildlich
L = left hand version

Bestellnummer Part number	h	b	l_1	h_1	f_1	HWS
R356.1616.03	16	16	125	20	13	31503R
R356.2020.03	20	20	125	20	17	31503R
R356.2525.03	25	25	150	25	22	31503R
R356.3232.03	32	32	170	32	29	31503R
R356.1616.05	16	16	125	20	10,8	31505R
R356.2020.05	20	20	125	20	14,8	31505R
R356.2525.05	25	25	150	25	19,8	31505R
R356.3232.05	32	32	170	32	26,8	31505R
R356.2525.07	25	25	150	25	18	31507R
R356.2020.07	20	20	125	20	13	31507R
R356.3232.07	32	32	170	32	25	31507R
L356.1616.03	16	16	125	20	13	31503L
L356.2020.03	20	20	125	20	17	31503L
L356.2525.03	25	25	150	25	22	31503L
L356.3232.03	32	32	170	32	29	31503L
L356.1616.05	16	16	125	20	10,8	31505L
L356.2020.05	20	20	125	20	14,8	31505L
L356.2525.05	25	25	150	25	19,8	31505L
L356.3232.05	32	32	170	32	26,8	31505L
L356.2525.07	25	25	150	25	18	31507L
L356.2020.07	20	20	125	20	13	31507L
L356.3232.07	32	32	170	32	25	31507L

w siehe WSP
w see indexable inserts

T

Ersatzteile
Spare Parts

Klemmhalter Toolholder	**Spannschraube** Clamping Screw	**TORX PLUS®-Schlüssel** TORX PLUS® Wrench
R/L356...	**5.12T20P**	**T20PQ**
R/L356...07	**5.15T20P**	**T20PQ**

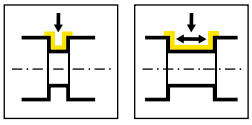

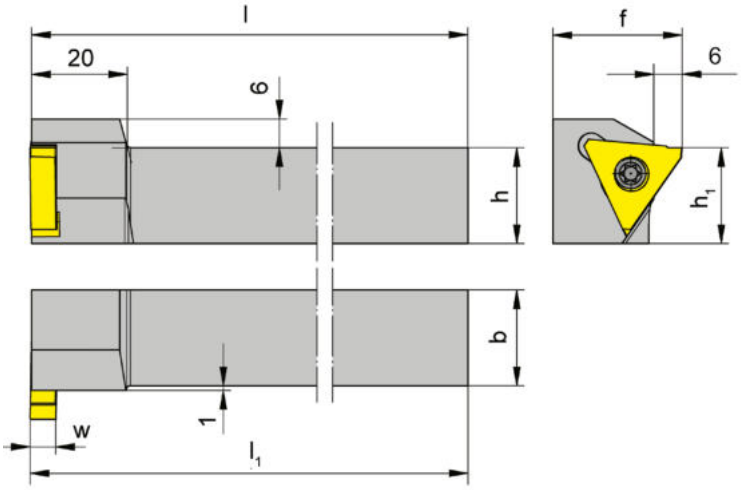

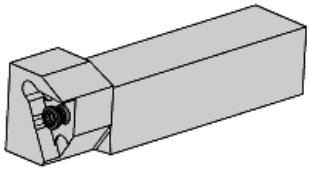

R = rechts wie gezeichnet
R = right hand version shown

L = links spiegelbildlich
L = left hand version

Bestellnummer Part number	h	b	l_1	l	h_1	f	HWS
R357.2020.05	20	20	125,3	125	20	27	31505L
R357.2525.05	25	25	150,3	150	25	32	31505L
L357.2020.05	20	20	125,3	125	20	27	31505R
L357.2525.05	25	25	150,3	150	25	32	31505R

w siehe WSP
w see indexable inserts

T

Ersatzteile
Spare Parts

Klemmhalter Toolholder	**Spannschraube** Clamping Screw	**TORX PLUS®-Schlüssel** TORX PLUS® Wrench
R/L357...	**5.12T20P**	**T20PQ**

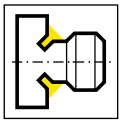

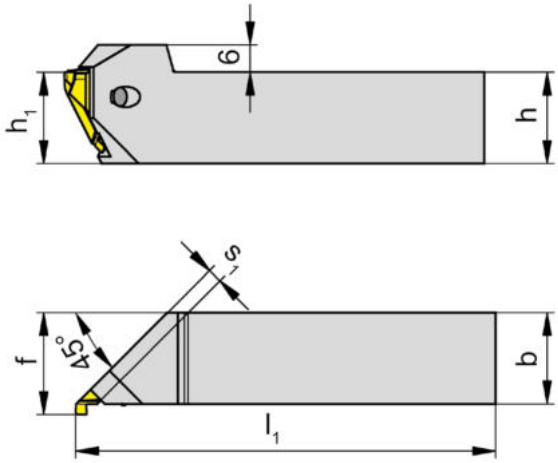

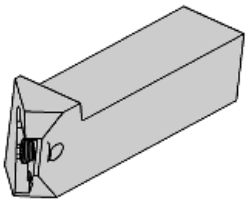

R = rechts wie gezeichnet
R = right hand version shown

L = links spiegelbildlich
L = left hand version

Bestellnummer Part number	h	b	l_1	h_1	f	s_1	HWS
R356.1616.45.03	16	16	125	16	18,3	3,25	31503L
R356.2020.45.03	20	20	125	20	22,3	3,25	31503L
R356.2525.45.03	25	25	150	25	27,3	3,25	31503L
L356.1616.45.03	16	16	125	16	18,3	3,25	31503R
L356.2020.45.03	20	20	125	20	22,3	3,25	31503R
L356.2525.45.03	25	25	150	25	27,3	3,25	31503R

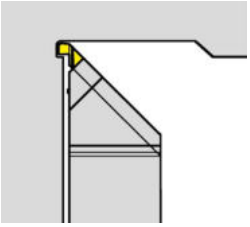

Ersatzteile
Spare Parts

Klemmhalter Toolholder	**Spannschraube** Clamping Screw	**TORX PLUS®-Schlüssel** TORX PLUS® Wrench
R/L356...	**5F.08T20P**	**T20PQ**

Wendeschneidplatte
Indexable insert

A315

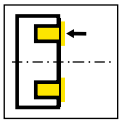

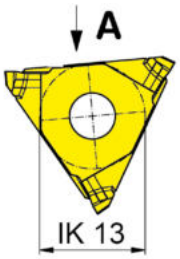

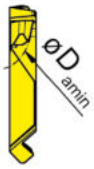

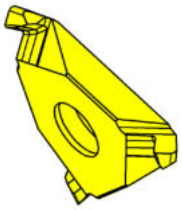

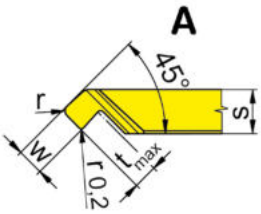

L = links wie gezeichnet
L = left hand version shown

R = rechts spiegelbildlich
R = right hand version

▲ ab Lager
on stock

Δ 4 Wochen
4 weeks

Bestellnummer Part number	w	r	t_{max}	$D_{a\ min}$	s	HIS	HM-Sorten Carbide grades TH35	TN35
RA315.0815.45.04L	1,5	0,4	1,6	8	3,25	31503R	▲	▲
RA315.1220.45.05L	2	0,5	1,8	12	3,25	31503R	▲	▲
RA315.2024.45.06L	2,4	0,6	2	20	3,25	31503R	Δ	▲
LA315.0815.45.04R	1,5	0,4	1,6	8	3,25	31503L	▲	▲
LA315.1220.45.05R	2	0,5	1,8	12	3,25	31503L	▲	▲
LA315.2024.45.06R	2,4	0,6	2	20	3,25	31503L	▲	▲

	TH35	TN35
P	●	●
M	●	●
K	●	●
N	●	●
S	●	●
H	-	-

Der Freistich muss VOR der Axialbearbeitung eingebracht werden!
The undercut must be placed BEFORE the axial machining!

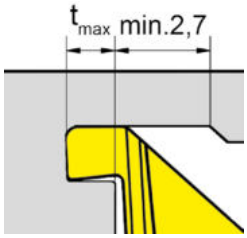

T

Wendeschneidplatte
Indexable insert

A315

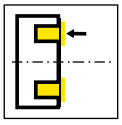

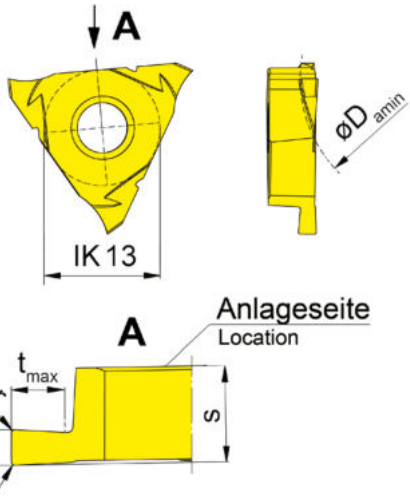

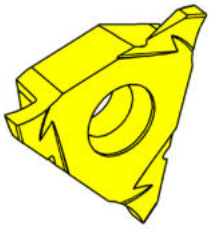

R = rechts wie gezeichnet
R = right hand version shown

L = links spiegelbildlich
L = left hand version

▲ ab Lager
on stock

HM-Sorten
Carbide grades

Δ 4 Wochen
4 weeks

Bestellnummer Part number	w	r	t_{max}	$D_{a\,min}$	s	HIS	TH35	TN35
RA315.2015.02R	1,5	0,2	2	20	5,4	31505R	Δ	
RA315.2015.02L	1,5	0,2	2	20	5,4	31505R	▲	
RA315.3020.02R	2	0,2	3	30	5,4	31505R	▲	
RA315.3020.02L	2	0,2	3	30	5,4	31505R	▲	
RA315.3030.02R	3	0,2	3	30	5,4	31505R	Δ	
RA315.3030.02L	3	0,2	3	30	5,4	31505R	▲	
LA315.2015.02R	1,5	0,2	2	20	5,4	31505L	▲	
LA315.2015.02L	1,5	0,2	2	20	5,4	31505L	Δ	
LA315.3020.02R	2	0,2	3	30	5,4	31505L	▲	Δ
LA315.3020.02L	2	0,2	3	30	5,4	31505L	Δ	
LA315.3030.02R	3	0,2	3	30	5,4	31505L	▲	
LA315.3030.02L	3	0,2	3	30	5,4	31505L	Δ	
						P	●	●
						M	●	●
						K	●	●
						N	●	●
						S	●	●
						H	-	-

T

Wendeschneidplatte
Indexable insert

A315

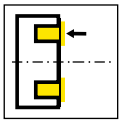

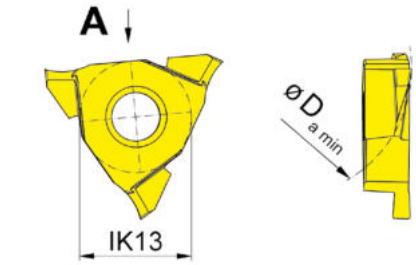

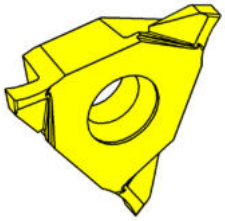

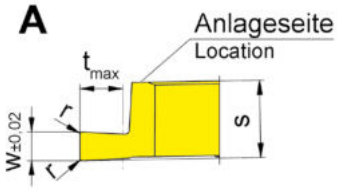

R = rechts wie gezeichnet
R = right hand version shown

HM-Sorten
Carbide grades

▲ ab Lager
on stock

Δ 4 Wochen
4 weeks

Bestellnummer Part number	w	r	t_{max}	$D_{a\,min}$	s	HIS		TH35	TN35
RA315.2015.02R	1,5	0,2	2	20	5,4	31505R		Δ	
RA315.3020.02R	2	0,2	3	30	5,4	31505R		▲	
RA315.3030.02R	3	0,2	3	30	5,4	31505R		Δ	
LA315.2015.02R	1,5	0,2	2	20	5,4	31505L		▲	
LA315.3020.02R	2	0,2	3	30	5,4	31505L		▲	Δ
LA315.3030.02R	3	0,2	3	30	5,4	31505L		▲	
							P	●	●
							M	●	●
							K	●	●
							N	●	●
							S	●	●
							H	-	-

T

Wahl der Kassette
Verwenden Sie immer die Kassette, welche vom Bereich für den Außendurchmesser Ihrer Anwendung passt, um die größtmögliche Stabilität des Werkzeugs zu erhalten.

Cassette Selection
Select the cassette to suit the major diameter of the face groove to be cut.

Vemeiden von Vibrationen
Die Auskraglänge (x) des Klemmhalters sollte so gering wie möglich sein, um Vibrationen und Ablenkungen zu vermeiden.

Stable Setup
The tool should be set to give the minimum overhang to achieve maximum stability.

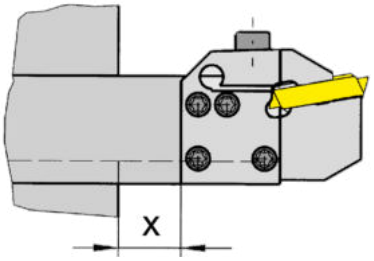

Arbeitsfolge
Das Auskammern breiterer Planeinstiche sollte stets vom Außendurchmesser nach innen erfolgen. Liegt der Durchmesser-Bereich der Kassette am inneren Durchmesser, kann nur von innen nach außen gefahren werden.

Working Practice
When turning to open up the face groove the cut should be taken from the major Ø towards the minor Ø.

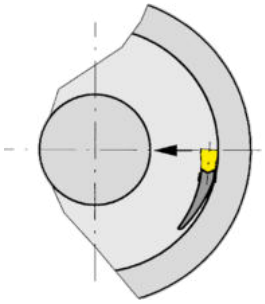

T

Einrichten des Werkzeugs
Richten Sie das Werkzeug exakt auf Drehmitte aus, um ein Anlaufen bzw. Streifen der Kommaunterstützung zu vermeiden.

Tool Setup
The tool should be set to centre height to ensure correct cutting and support clerance.

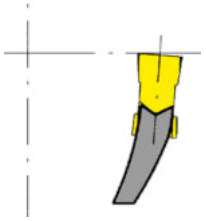

Achten Sie auf parallele Stellung des Werkzeugs zur Drehachse.

The tool must be set parallel to the rotation axis of the workpiece.

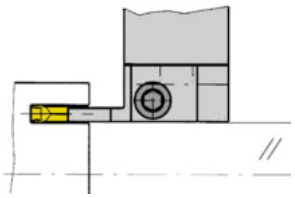

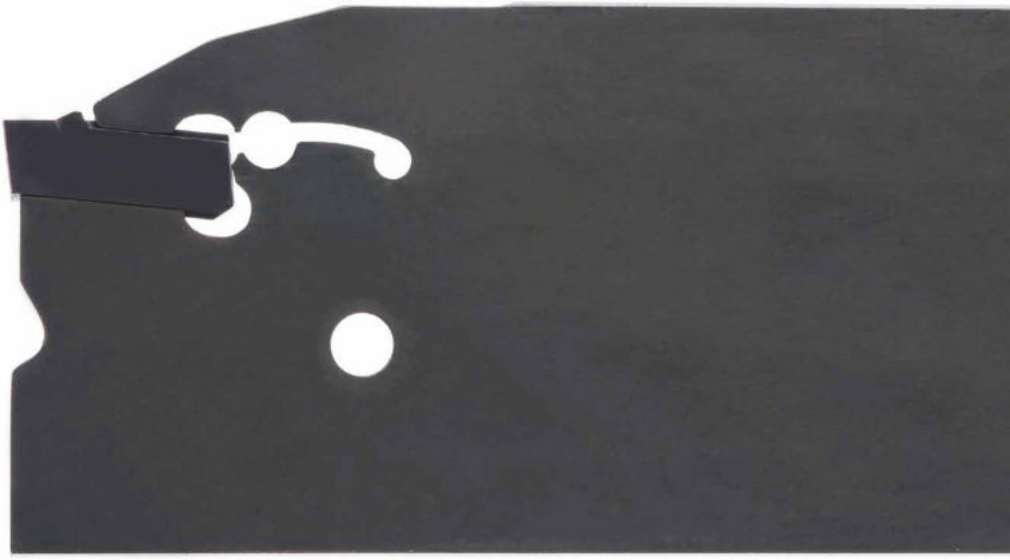

U

System/System	Seite/Page
100	**606**
223	**636**
S224	**642**
229	**660**
264	**670**
274	**680**
312	**696**
316	**708**

Klemmhalter
Toolholder
H100

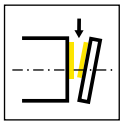

Seite/Page
608-624

Schneidplatte
Insert
S100

.3V

Seite/Page
633, 631

.E

Seite/Page
625

.EH

Seite/Page
626

.EN

Seite/Page
632, 634

.F

Seite/Page
627

.FY

Seite/Page
628

.N

Seite/Page
629

.WA

Seite/Page
630

Technische Hinweise
Technical Instructions

Seite/Page
713

U

100

U

Klemmhalter und Schneidplatten

Stechbreite 2 - 6 mm
Stechtiefe bis 55 mm

Toolholder and Inserts

Width of groove 2 - 6 mm
Depth of groove up to 55 mm

Klemmhalter
Toolholder

H100

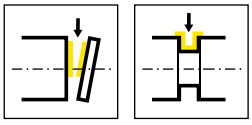

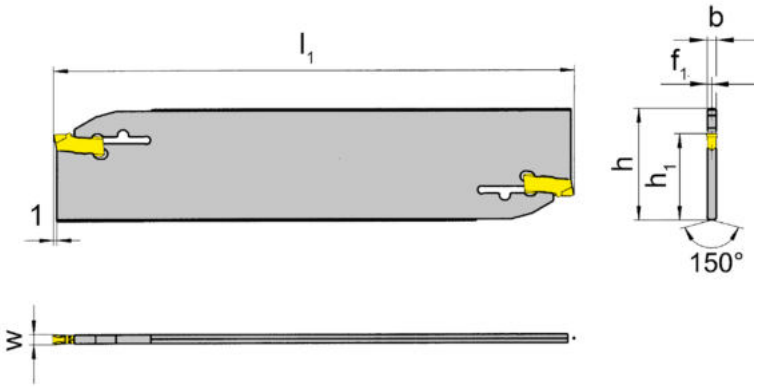

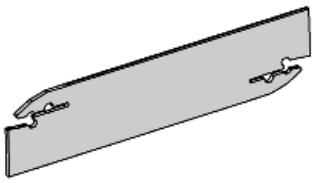

Bestellnummer Part number	h	b	l_1	h_1	f_1	t_{max}	HWS
H100.2601.01	26	1,5	110	21,4	0,75	25	100018
H100.2602.02	26	1,9	110	21,4	0,95	37,5	100028
H100.2603.03	26	2,3	110	21,4	1,15	37,5	100038
H100.2604.04	26	3,1	110	21,8	1,65	40	100048
H100.3201.01	32	1,5	150	24,8	0,75	25	100018
H100.3202.02	32	1,9	150	24,8	0,95	50	100028
H100.3203.03	32	2,3	150	24,8	1,15	50	100038
H100.3204.04	32	3,1	160	24,8	1,65	55	100048
H100.3205.05	32	3,9	160	24,8	2	55	100058

w siehe Schneidplatten
w see inserts

Der Schlüssel **P39L** gehört nicht zum Lieferumfang des Schneidenträgers. Bitte separat bestellen!
Wrench P39L is not combined with toolholder - separate order required!

U

Klemmhalter
Toolholder

H100

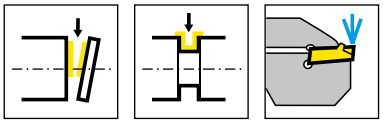

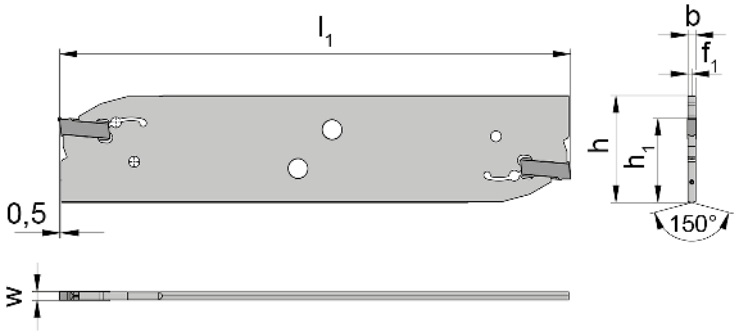

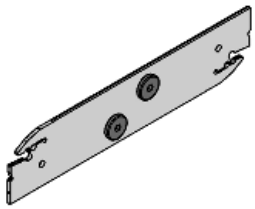

Bestellnummer Part number	h	b	l_1	h_1	f_1	t_{max}	HWS
H100.2602.8.02.IK	26	1,9	110	21,4	0,95	35	100029 • 100028
H100.2603.8.03.IK	26	2,3	110	21,4	1,15	35	100039 • 100038
H100.2604.8.04.IK	26	3,1	110	21,4	1,55	35	100049 • 100048
H100.3202.8.02.IK	32	1,9	150	24,8	0,95	55	100029 • 100028
H100.3203.8.03.IK	32	2,3	150	24,8	1,15	60	100039 • 100038
H100.3204.8.04.IK	32	3,1	150	24,8	1,55	60	100049 • 100048

Der Schlüssel **P101.02** gehört nicht zum Lieferumfang des Halters. Bitte separat bestellen!
Wrench P101.02 is not combined with tool holder - separate order required!

U

Ersatzteile
Spare Parts

Klemmhalter Toolholder	**IK-Verschluss** Coolant plug
H100...	**020.IK01.5732**

Klemmhalter
Toolholder

H100

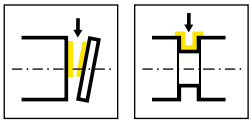

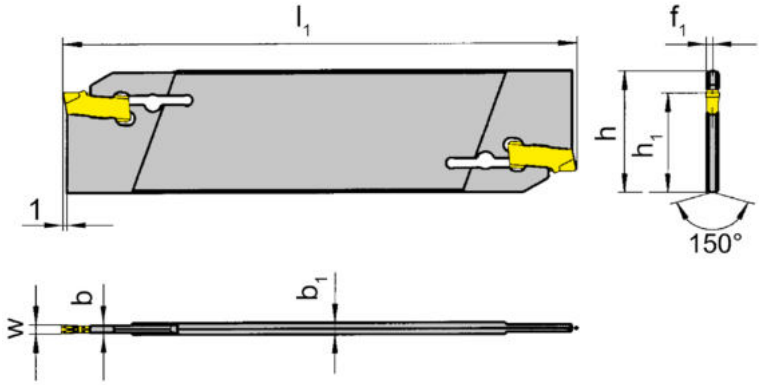

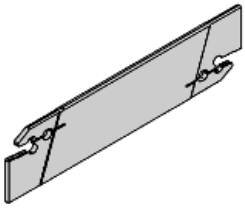

Bestellnummer Part number	h	b	l_1	h_1	f_1	t_{max}	b_1	HWS
H100.2603.01	26	1,5	110	21,4	1,15	21	2,3	100018
H100.2603.02	26	1,9	110	21,4	1,15	21	2,3	100028
H100.3203.01	32	1,5	150	24,8	1,15	25	2,3	100018
H100.3203.02	32	1,9	150	24,8	1,15	25	2,3	100028

Der Schlüssel **P39L** gehört nicht zum Lieferumfang des Schneidenträgers. Bitte separat bestellen!
Wrench P39L is not combined with toolholder - separate order required!

U

Klemmhalter
Toolholder

H100

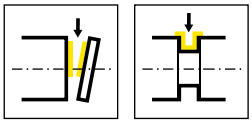

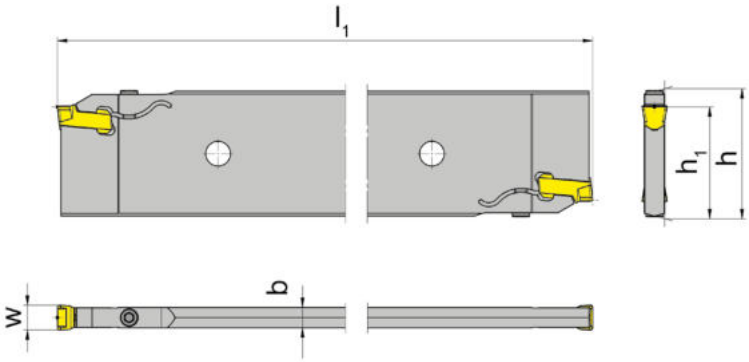

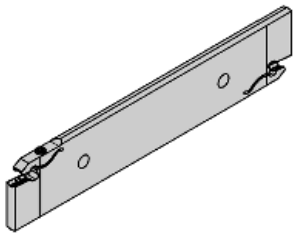

Bestellnummer Part number	h	b	l_1	h_1	HWS
H100.5208.26.08	52,6	7,4	260	45	100088
H100.5210.26.10	52,6	8,2	260	45	100108
H100.5212.26.12	52,6	10,4	260	45	100128

U

Ersatzteile
Spare Parts

Klemmhalter Toolholder	**Spannschraube** Clamping Screw	**TORX PLUS®-Schlüssel** TORX PLUS® Wrench
H100...	**5.13T20P**	**T20PQ**

Klemmhalter
Toolholder

H100

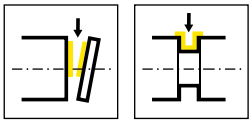

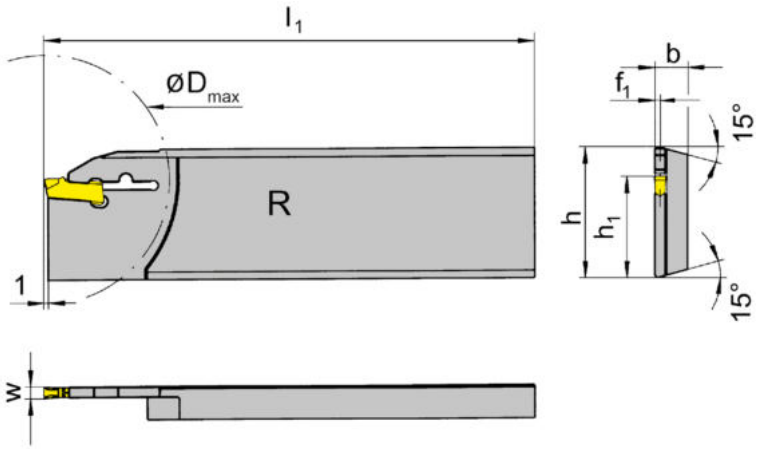

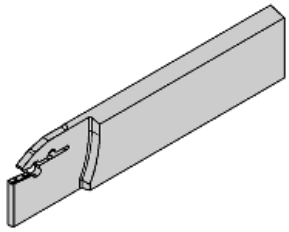

R = rechts wie gezeichnet
R = right hand version shown

L = links spiegelbildlich
L = left hand version

Bestellnummer Part number	h	b	l_1	h_1	f_1	t_{max}	D_{max}	HWS
RH100.2608.31	26	7,9	110	21,4	0,75	21	42	100018
RH100.2608.32	26	7,9	110	21,4	0,95	25	50	100028
RH100.2608.33	26	7,9	110	21,4	1,15	25	50	100038
RH100.3208.31	32	7,9	112	24,8	0,75	25	50	100018
RH100.3208.32	32	7,9	112	24,8	0,95	34	68	100028
RH100.3208.33	32	7,9	112	24,8	1,15	34	68	100038
RH100.3208.34	32	7,9	112	24,8	1,55	34	68	100048
LH100.2608.31	26	7,9	110	21,4	0,75	21	42	100018
LH100.2608.32	26	7,9	110	21,4	0,95	25	50	100028
LH100.2608.33	26	7,9	110	21,4	1,15	25	50	100038
LH100.2608.34	26	7,9	110	21,4	1,55	25	50	100048
LH100.3208.31	32	7,9	112	24,8	0,75	25	50	100018
LH100.3208.32	32	7,9	112	24,8	0,95	34	68	100028
LH100.3208.33	32	7,9	112	24,8	1,15	34	68	100038
LH100.3208.34	32	7,9	112	24,8	1,55	34	68	100048

w siehe Schneidplatten
w see inserts

Der Schlüssel **P39L** gehört nicht zum Lieferumfang des Schneidenträgers. Bitte separat bestellen!
Wrench P39L is not combined with toolholder - separate order required!

U

Klemmhalter
Toolholder

H100

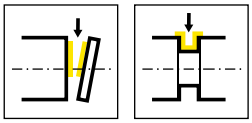

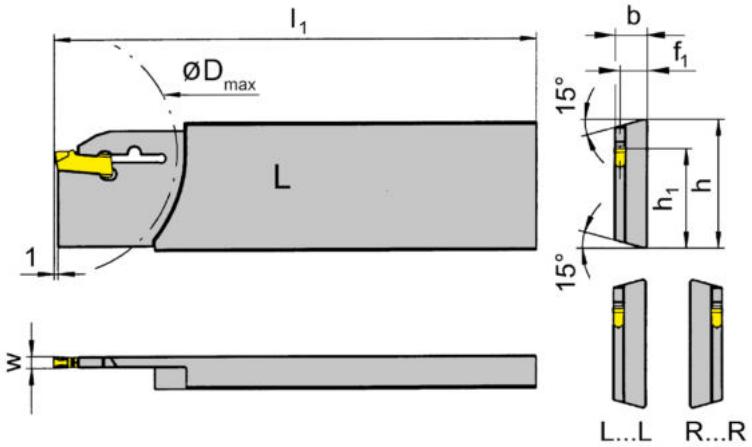

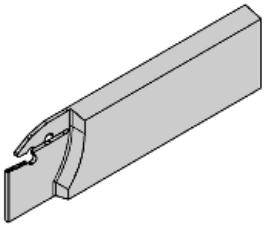

L = links wie gezeichnet
L = left hand version shown

R = rechts spiegelbildlich
R = right hand version

Bestellnummer Part number	h	b	l_1	h_1	f_1	t_{max}	D_{max}	HWS
RH100.2608.31R	26	7,9	110	21,4	7,15	21	42	100018
RH100.2608.32R	26	7,9	110	21,4	6,95	25	50	100028
RH100.2608.33R	26	7,9	110	21,4	6,75	25	50	100038
RH100.2608.34R	26	7,9	110	21,4	6,35	25	50	100048
RH100.3208.31R	32	7,9	112	24,8	7,15	25	50	100018
RH100.3208.32R	32	7,9	112	24,8	6,95	34	68	100028
RH100.3208.33R	32	7,9	112	24,8	6,75	34	68	100038
RH100.3208.34R	32	7,9	112	24,8	6,35	34	68	100048
LH100.2608.31L	26	7,9	110	21,4	7,15	21	42	100018
LH100.2608.32L	26	7,9	110	21,4	6,95	25	50	100028
LH100.2608.33L	26	7,9	110	21,4	6,75	25	50	100038
LH100.2608.34L	26	7,9	110	21,4	6,35	25	50	100048
LH100.3208.31L	32	7,9	112	24,8	7,15	25	50	100018
LH100.3208.32L	32	7,9	112	24,8	6,95	34	68	100028
LH100.3208.33L	32	7,9	112	24,8	6,75	34	68	100038
LH100.3208.34L	32	7,9	112	24,8	6,35	34	68	100048

w siehe Schneidplatten
w see inserts

Der Schlüssel **P39L** gehört nicht zum Lieferumfang des Schneidenträgers. Bitte separat bestellen!
Wrench P39L is not combined with toolholder - separate order required!

U

Klemmhalter
Toolholder

H100

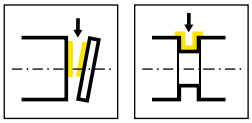

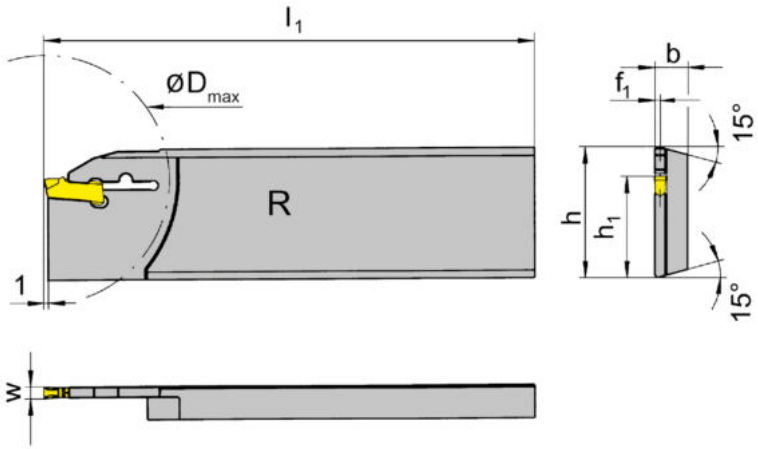

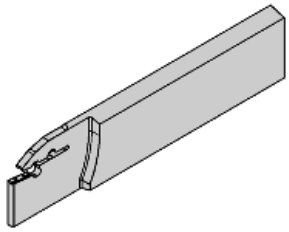

R = Rechtsausführung
R = right hand version

Bestellnummer Part number	h	b	l_1	h_1	f_1	t_{max}	D_{max}	HWS
RH100.3208.2.44	32	7,9	160	24,8	1,55	41	80	100048
RH100.3208.44	32	7,9	130	24,8	1,55	41	80	100048

w siehe Schneidplatten
w see inserts

Der Schlüssel **P39L** gehört nicht zum Lieferumfang des Schneidenträgers. Bitte separat bestellen!
Wrench P39L is not combined with toolholder - separate order required!

U

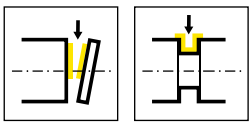

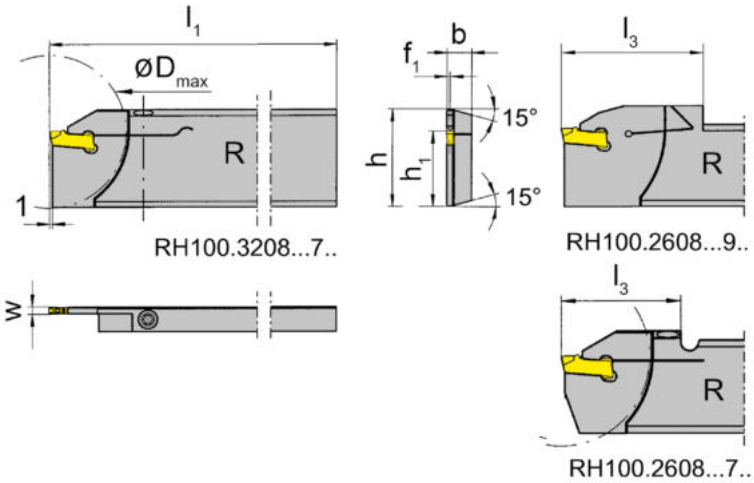

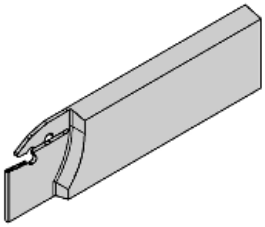

R = rechts wie gezeichnet
R = right hand version shown

L = links spiegelbildlich
L = left hand version

Bestellnummer Part number	h	b	l_1	h_1	f_1	l_3	t_{max}	D_{max}	HWS
RH100.2608.71	26	7,9	110	21,4	0,75	33,8	25	50	100018
RH100.2608.72	26	7,9	110	21,4	0,95	33,8	25	50	100028
RH100.2608.93	26	8	112	21,4	1,15	40	25	50	100038
RH100.3208.71	32	7,9	112	24,8	0,75	33,8	25	50	100018
RH100.3208.72	32	7,9	112	24,8	0,95	33,8	25	50	100028
RH100.3208.93	32	8	112	24,8	1,15	40	32,5	65	100038
LH100.2608.71	26	7,9	110	21,4	0,75	33,8	25	50	100018
LH100.2608.72	26	7,9	110	21,4	0,95	33,8	25	50	100028
LH100.2608.93	26	8	112	21,4	1,15	40	25	50	100038
LH100.3208.71	32	7,9	112	24,8	0,75	33,8	25	50	100018
LH100.3208.72	32	7,9	112	24,8	0,95	33,8	25	50	100028
LH100.3208.93	32	8	112	24,8	1,15	40	32,5	65	100038

w siehe Schneidplatten
w see inserts

U

Ersatzteile
Spare Parts

Klemmhalter Toolholder	**Spannschraube** Clamping Screw	**TORX PLUS®-Schlüssel** TORX PLUS® Wrench
R/LH100...	**4.15T15P**	**T15PQ**
R/LH100...93	**030.0413.T15P**	**T15PQ**

Klemmhalter
Toolholder

H100

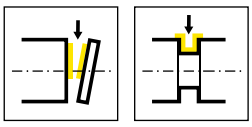

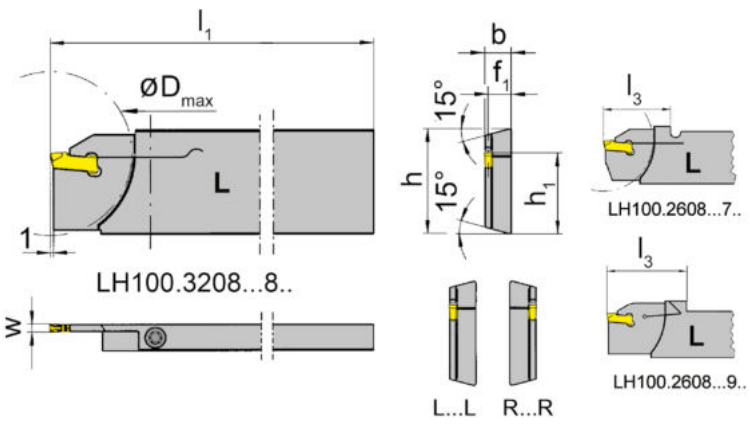

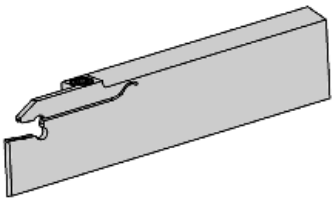

L = links wie gezeichnet
L = left hand version shown

R = rechts spiegelbildlich
R = right hand version

Bestellnummer Part number	h	b	l_1	h_1	f_1	l_3	t_{max}	D_{max}	HWS
RH100.2608.71R	26	7,9	110	21,4	7,15	33,8	25	50	100018
RH100.2608.72R	26	7,9	110	21,4	6,95	33,8	25	50	100028
RH100.2608.93R	26	8	115	21,4	6,85	40	25	50	100038
RH100.3208.71R	32	7,9	112	24,8	7,15	33,8	25	50	100018
RH100.3208.72R	32	7,9	112	24,8	6,95	33,8	25	50	100028
RH100.3208.93R	32	8	115	24,8	6,85	42	32,5	65	100038
LH100.2608.71L	26	7,9	110	21,4	7,15	33,8	25	50	100018
LH100.2608.72L	26	7,9	110	21,4	6,95	33,8	25	50	100028
LH100.2608.93L	26	8	115	21,4	6,85	40	25	50	100038
LH100.3208.71L	32	7,9	112	24,8	7,15	33,8	25	50	100018
LH100.3208.72L	32	7,9	112	24,8	6,95	33,8	25	50	100028
LH100.3208.93L	32	8	115	24,8	6,85	42	32,5	65	100038

w siehe Schneidplatten
w see inserts

U

Ersatzteile
Spare Parts

Klemmhalter Toolholder	**Spannschraube** Clamping Screw	**TORX PLUS®-Schlüssel** TORX PLUS® Wrench
R/LH100...	**4.15T15P**	**T15PQ**
R/LH100...93R/L	**030.0413.T15P**	**T15PQ**

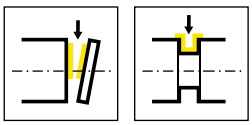

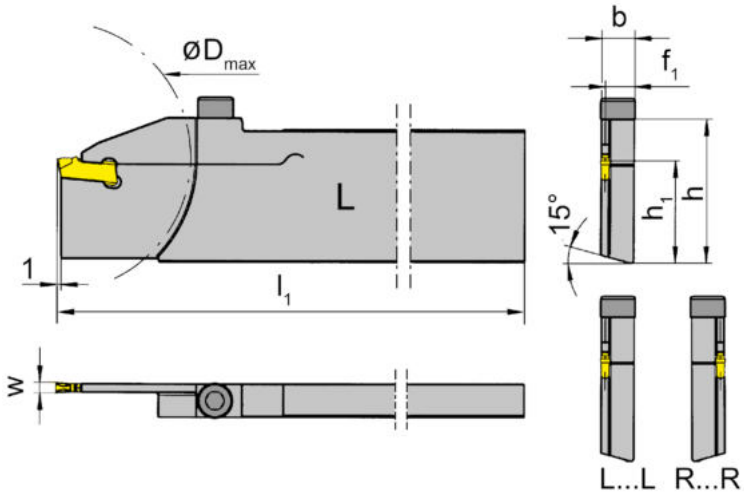

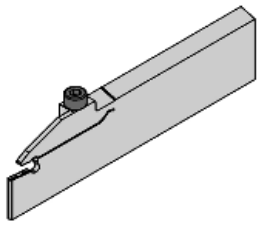

L = links wie gezeichnet
L = left hand version shown

R = rechts spiegelbildlich
R = right hand version

Bestellnummer Part number	h	b	l_1	h_1	f_1	t_{max}	D_{max}	HWS
RH100.3280.73R	32	7,9	130	24,8	6,75	32,5	65	100038
RH100.3280.74R	32	7,9	130	24,8	6,35	32,5	65	100048
LH100.3280.73L	32	7,9	130	24,8	6,75	32,5	65	100038
LH100.3280.74L	32	7,9	130	24,8	6,35	32,5	65	100048

für TRAUB-Maschinen (TNX65)
for machines TRAUB (TNX65)

w siehe Schneidplatten
w see inserts

U

Klemmhalter
Toolholder

H100

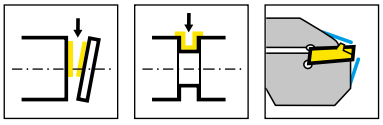

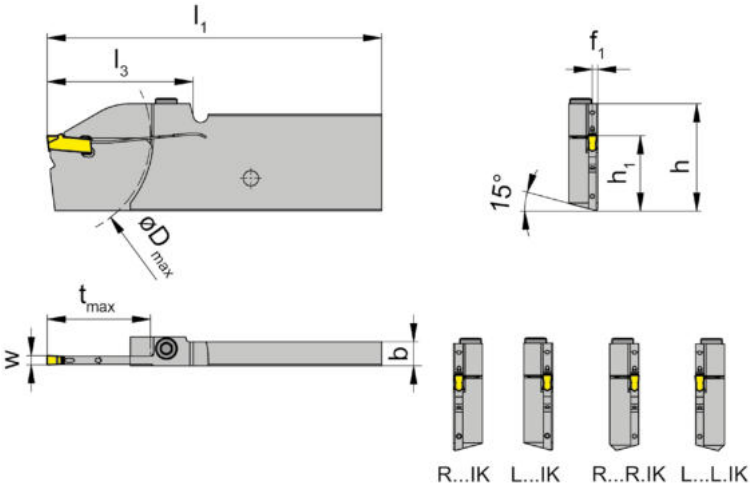

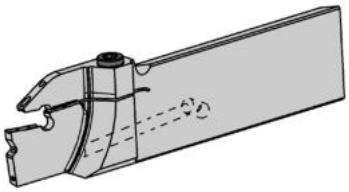

L = links wie gezeichnet
L = left hand version shown

R = rechts spiegelbildlich
R = right hand version

Bestellnummer Part number	h	b	l_1	h_1	f_1	l_3	t_{max}	D_{max}	HWS
RH100.2608.26.4.73.IK	26	7,9	110	21,4	1,8	40	25	50	100038
RH100.2608.26.4.73R.IK	26	7,9	110	21,4	6,55	40	25	50	100038
RH100.3208.34.4.73.IK	32	7,9	110	24,8	1,8	48	34	68	100038
RH100.3208.34.4.73R.IK	32	7,9	110	24,8	6,55	48	34	68	100038
LH100.2608.26.4.73.IK	26	7,9	110	21,4	1,8	40	25	50	100038
LH100.2608.26.4.73L.IK	26	7,9	110	21,4	6,55	40	25	50	100038
LH100.3208.34.4.73.IK	32	7,9	110	24,8	1,8	48	34	68	100038
LH100.3208.34.4.73L.IK	32	7,9	110	24,8	6,55	48	34	68	100038

für TRAUB- und INDEX-Maschinen
for machines TRAUB and INDEX

w siehe Schneidplatten
w see inserts

U

Ersatzteile
Spare Parts

Klemmhalter Toolholder	**Spannschraube** Clamping Screw	**TORX PLUS®-Schlüssel** TORX PLUS® Wrench
R/LH100...	**5.13T20P**	**T20PQ**

Klemmhalter
Toolholder

H100

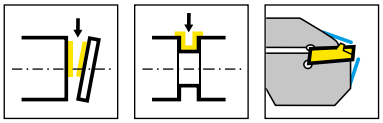

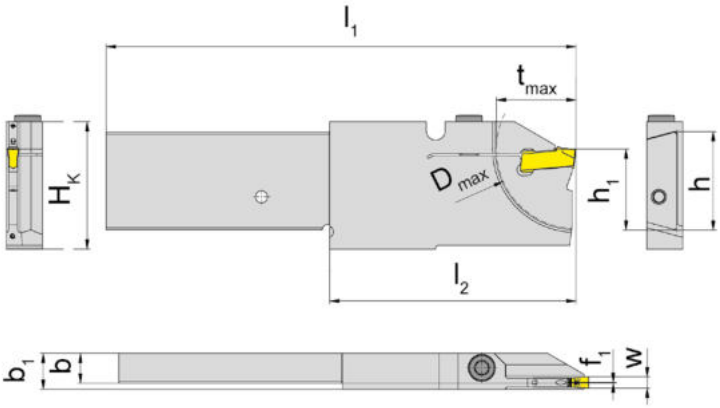

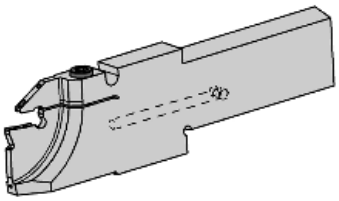

L = links wie gezeichnet
L = left hand version shown

R = rechts spiegelbildlich
R = right hand version

Bestellnummer Part number	H_K	h	b	l_1	h_1	f	t_{max}	l_2	D_{max}	b_1	HWS
RH100.2608.2.16.4.72.IK	33,6	26	7,9	124	21,4	0,2	16	65	32	9,5	100028
RH100.2608.2.16.4.72R.IK	33,6	26	7,9	124	21,4	6,4	16	65	32	9,5	100028
RH100.2608.2.21.4.73.IK	33,6	26	7,9	124	21,4	0,2	21	65	42	9,5	100038
RH100.2608.2.21.4.73R.IK	33,6	26	7,9	124	21,4	6,4	21	65	42	9,5	100038

w siehe Schneidplatten
w see inserts
für DMG MORI (Multisprint)
for machines DMG MORI (Multisprint)

U

Ersatzteile
Spare Parts

Klemmhalter Toolholder	**Spannschraube** Clamping Screw	**TORX PLUS®-Schlüssel** TORX PLUS® Wrench
RH100...	**5.13T20P**	**T20PQ**

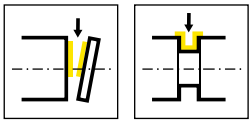

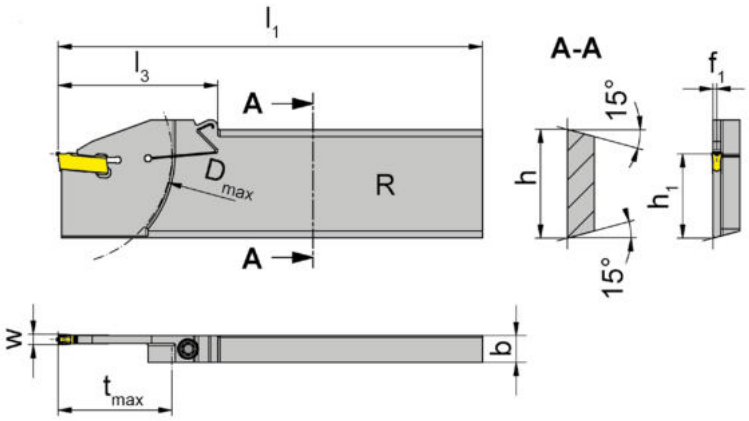

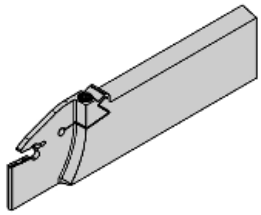

R = rechts wie gezeichnet
R = right hand version shown

L = links spiegelbildlich
L = left hand version

Bestellnummer Part number	h	b	l_1	h_1	f_1	l_3	t_{max}	D_{max}	Maschinentyp Machine type	HWS
RH100.3208.83	32	8	125	24,8	1,15	47	33,5	65	TraubTNX65/42, IndexC65	100038
LH100.3208.15.83	32	8	150	24,8	1,15	47	33,5	65	TraubTNX65/42, IndexC65	100038
LH100.3208.83	32	8	125	24,8	1,15	47	33,5	65	TraubTNX65/42, IndexC65	100038
LH100.3208.84	32	8	125	24,8	1,5	47	33,5	65	TraubTNX65/42, IndexC65	100048

für TRAUB- und INDEX-Maschinen
for machines TRAUB and INDEX

w siehe Schneidplatten
w see inserts

U

Ersatzteile
Spare Parts

Klemmhalter Toolholder	**Spannschraube** Clamping Screw	**TORX PLUS®-Schlüssel** TORX PLUS® Wrench
LH100.3208.15.83	**030.505P.0718**	**T15PL**
R/LH100...	**030.505P.0718**	**T15PQ**

Klemmhalter
Toolholder

H100

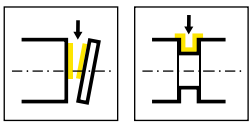

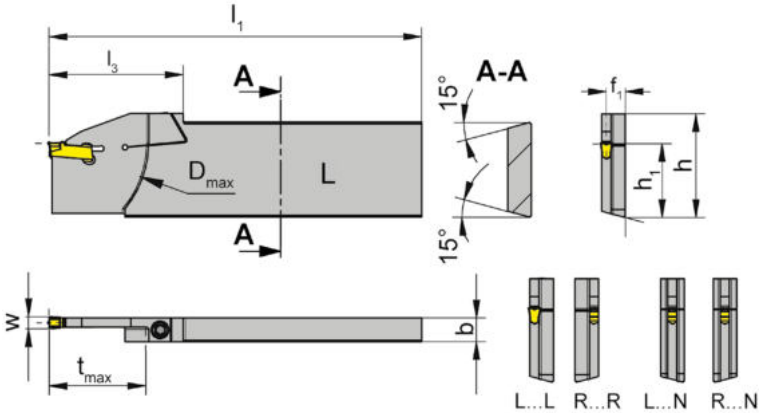

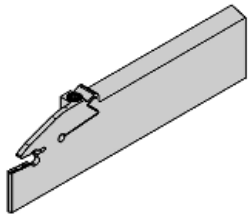

L = links wie gezeichnet
L = left hand version shown

R = rechts spiegelbildlich
R = right hand version

Bestellnummer Part number	h	b	l_1	h_1	f_1	l_3	t_{max}	D_{max}	Maschinentyp Machine type	HWS
RH100.3208.83N	32	8	125	24,8	4	47	33,5	65	TraubTNX65/42, IndexC65	100038
RH100.3208.83R	32	8	125	24,8	6,85	47	33,5	65	TraubTNX65/42, IndexC65	100038
RH100.3208.84N	32	8	134	24,8	4	54,5	41	80	TraubTNX80/65	100048
RH100.3208.84R	32	8	125	24,8	6,5	47	33,5	65	TraubTNX65/42, IndexC65	100048
LH100.3208.83L	32	8	125	24,8	6,85	47	33,5	65	TraubTNX65/42, IndexC65	100038
LH100.3208.83N	32	8	125	24,8	4	47	33,5	65	TraubTNX65/42, IndexC65	100038
LH100.3208.84L	32	8	125	24,8	6,5	47	33,5	65	TraubTNX65/42, IndexC65	100048
LH100.3208.84N	32	8	134	24,8	4	54,5	41	80	TraubTNX80/65	100048

für REIKA Maschinen
for machines REIKA

w siehe Schneidplatten
w see inserts

U

Ersatzteile
Spare Parts

Klemmhalter Toolholder	**Spannschraube** Clamping Screw	**TORX PLUS®-Schlüssel** TORX PLUS® Wrench
R/LH100...	**030.505P.0718**	**T15PQ**

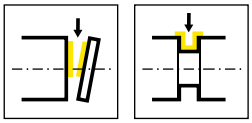

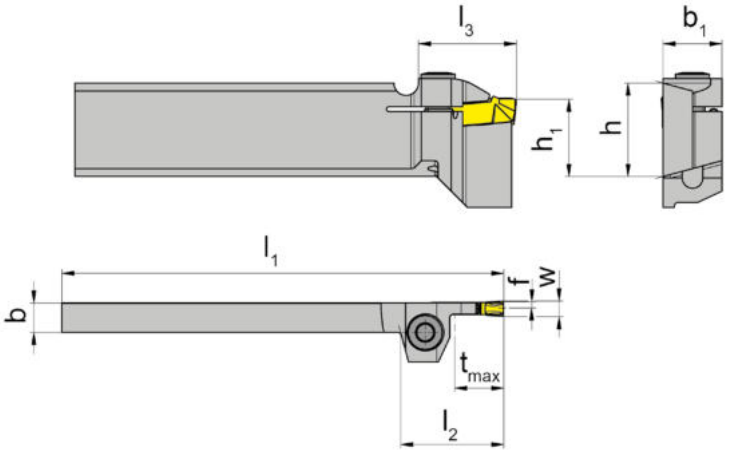

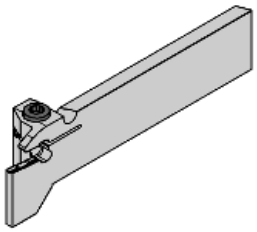

L = links wie gezeichnet
L = left hand version shown

Bestellnummer Part number	h	b	l_1	h_1	l_2	f	l_3	t_{max}	b_1	HWS
LH100.1908.R.13	19	8	90	15,7	16	1,15	20	10	12	100038
LH100.3208.R.13	32	8	110	24,8	16	1,15	20	10	12	100038

für REIKA Maschinen
for machines REIKA

w siehe Schneidplatten
w see inserts

U

Ersatzteile
Spare Parts

Klemmhalter Toolholder	**Spannschraube** Clamping Screw	**TORX PLUS®-Schlüssel** TORX PLUS® Wrench
LH100.1908.R.13	**5.17T20P**	**T20PW**
LH100.3208.R.13	**5.17T20P**	**T20PQ**

Klemmhalter
Toolholder

H100

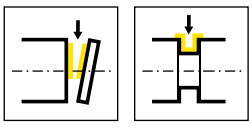

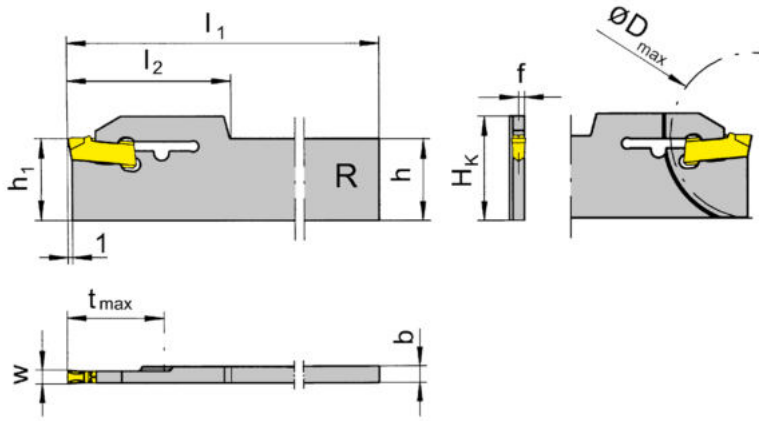

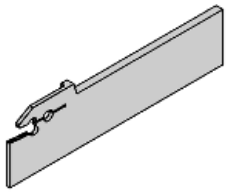

R = Rechtsausführung
R = right hand version

Bestellnummer Part number	H_K	b	l_1	h_1	f	l_2	t_{max}	D_{max}	h	HWS
RH100.1703.21	22,1	3,2	110	17,4	0,75	32	17,5	35	17,4	100018
RH100.1703.33	22,1	3,2	110	17,4	1,15	34,5	30	60	17,4	100038
RH100.2203.21	26,9	3,2	150	22,2	0,75	32	32	50	22,1	100018
RH100.2203.33	26,9	3,2	150	22,2	1,15	34,5	38	76	22,1	100038

w siehe Schneidplatten
w see inserts

Der Schlüssel **P39L** gehört nicht zum Lieferumfang des Schneidenträgers R/LH100...33. Bitte separat bestellen!
Wrench P39L is not combined with blade R/LH100...33 - separate order required!

U

Klemmhalter
Toolholder

H100

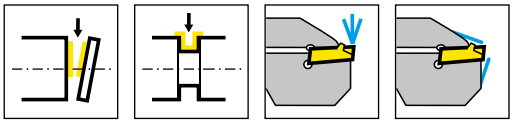

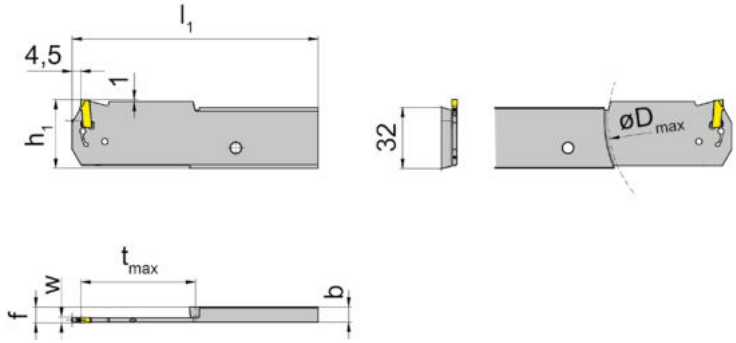

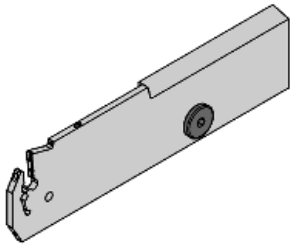

R = rechts wie gezeichnet
R = right hand version shown

L = links spiegelbildlich
L = left hand version

Bestellnummer Part number	b	l_1	h_1	f	t_{max}	D_{max}	HWS
RH100.3208.Y.60.3.83.IK*	7,9	128,5	36	8,25	60	120	100039 • 100038
RH100.3208.Y.60.3.84.IK*	7,9	128,5	36	8,25	60	120	100049 • 100048
RH100.3208.Y.60.4.83.IK	7,9	128,5	36	8,25	60	120	100038
RH100.3208.Y.60.4.84.IK	7,9	128,5	36	8,25	60	120	100048
LH100.3208.Y.60.3.83.IK*	7,9	128,5	36	8,25	60	120	100039 • 100038
LH100.3208.Y.60.3.84.IK*	7,9	128,5	36	8,25	60	120	100049 • 100048
LH100.3208.Y.60.4.83.IK	7,9	128,5	36	8,25	60	120	100038
LH100.3208.Y.60.4.84.IK	7,9	128,5	36	8,25	60	120	100048

* = Kühlmittelzufuhr durch die Schneidplatte
* = Coolant supply through the insert

w siehe Schneidplatten
w see inserts

Der Schlüssel **P101.02** gehört nicht zum Lieferumfang des Halters. Bitte separat bestellen!
Wrench P101.02 is not combined with tool holder - separate order required!

U

Ersatzteile
Spare Parts

Klemmhalter Toolholder	**IK-Verschluss** Coolant plug
R/LH100...	**020.IK01.5732**

Schneidplatte
Insert

S100

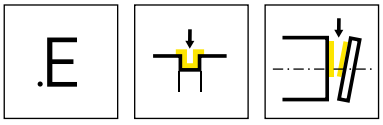

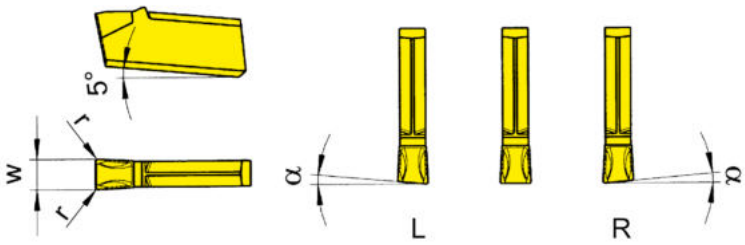

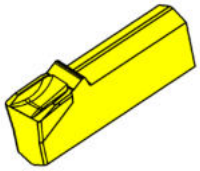

R = Rechtsausführung
R = right hand version

L = Linksausführung
L = left hand version

HM-Sorten
Carbide grades

▲ ab Lager
on stock

Δ 4 Wochen
4 weeks

Bestellnummer Part number	w	r	α	HIS		ALX2	ALX3	AS63	AS66	TC92	TC93	TF42	TF43	TF45	TF46	TI22
RS100.0520.E2	2	0,2	5°	100018						Δ			▲	▲	Δ	
RS100.0525.E2	2,5	0,2	5°	100028						Δ	▲		▲	▲	Δ	Δ
RS100.0530.E2	3	0,2	5°	100038			▲			Δ	Δ	▲	▲	▲	▲	▲
RS100.0540.E2	4	0,2	5°	100048			Δ			Δ	Δ		▲	▲	Δ	Δ
LS100.0520.E2	2	0,2	5°	100018						Δ	Δ		Δ	▲	Δ	
LS100.0525.E2	2,5	0,2	5°	100028						Δ	Δ		Δ	Δ	Δ	Δ
LS100.0530.E2	3	0,2	5°	100038			▲			▲	Δ	Δ	▲	▲	▲	Δ
LS100.0540.E2	4	0,2	5°	100048			Δ			Δ	Δ		▲	▲	Δ	
S100.0200.E2	2	0,2	0°	100018			▲				Δ		▲	▲	▲	
S100.0300.E2	3	0,2	0°	100038		▲	▲	▲	▲	▲	▲	▲	▲	▲	▲	▲
S100.0400.E3	4	0,3	0°	100048			▲				▲		▲	▲	▲	
S100.0500.E3	5	0,3	0°	100058					Δ	Δ	▲		▲	▲	▲	Δ
					P	●	●	●	●	●	●	●	●	●	●	●
					M	-	-	-	o	-	-	-	-	●	o	-
					K	-	-	-	●	-	-	-	-	●	●	-
					N	-	-	-	●	-	-	-	-	●	●	-
					S	-	-	-	o	-	-	-	-	●	o	-
					H	-	-	-	-	-	-	-	-	-	-	-

U

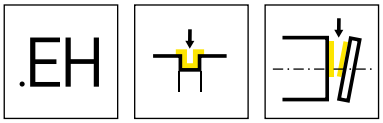

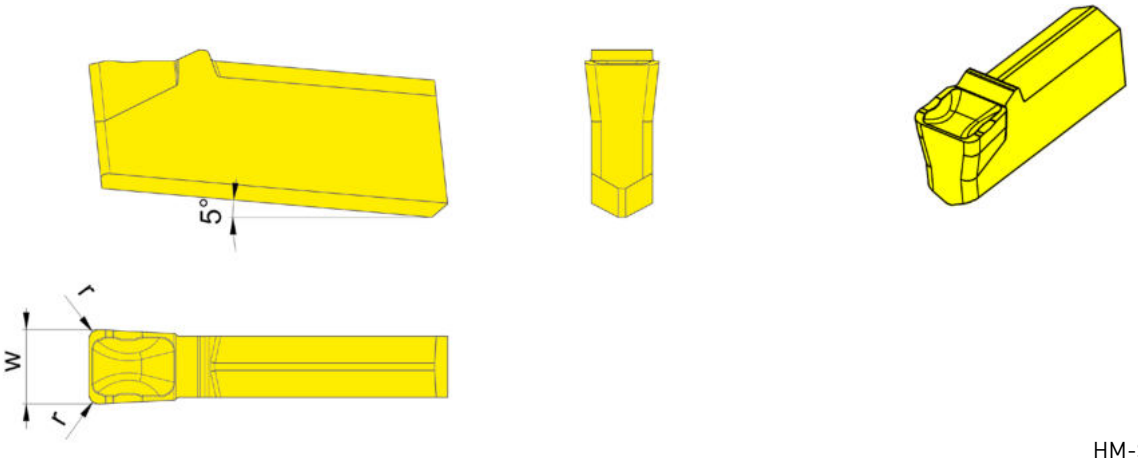

HM-Sorten
Carbide grades

▲ ab Lager
on stock

Δ 4 Wochen
4 weeks

Bestellnummer Part number	w	r	HIS		IG6G
S100.0300.EH4	3	0,4	100038		▲
S100.0400.EH6	4	0,6	100048		▲
				P	●
				M	o
				K	o
				N	-
				S	-
				H	-

U

Schneidplatte
Insert

S100

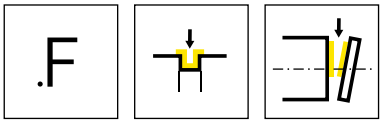

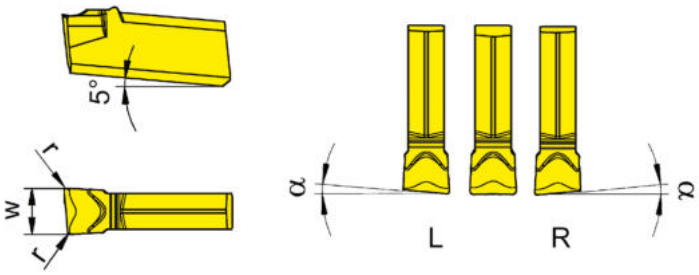

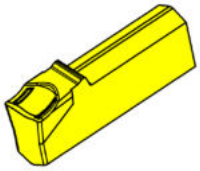

R = rechts wie gezeichnet
R = right hand version shown

L = links spiegelbildlich
L = left hand version

▲ ab Lager
on stock

Δ 4 Wochen
4 weeks

HM-Sorten
Carbide grades

Bestellnummer Part number	w	r	α	HIS		TC92	TC93	TF42	TF43	TF45	TF46	TI22
RS100.0520.F2	2	0,2	5°	100018		Δ	Δ		Δ	▲		Δ
RS100.0525.F2	2,5	0,2	5°	100028		Δ	Δ		Δ	▲	Δ	Δ
RS100.0530.F2	3	0,2	5°	100038		Δ	Δ		▲	▲	▲	Δ
LS100.0520.F2	2	0,2	5°	100018		Δ	Δ		Δ	▲	Δ	Δ
LS100.0525.F2	2,5	0,2	5°	100028		Δ	Δ		Δ	▲	Δ	Δ
LS100.0530.F2	3	0,2	5°	100038		Δ			Δ	▲	▲	▲
S100.0200.F2	2	0,2	-	100018		▲	Δ		▲	▲	▲	▲
S100.0300.F2	3	0,2	0°	100038			▲	Δ	▲	▲	▲	▲
S100.0400.F3	4	0,3	0°	100048		Δ	▲		▲	▲	▲	▲
S100.0500.F3	5	0,3	0°	100058		Δ			Δ	▲	Δ	▲
					P	●	●	●	●	●	●	●
					M	-	-	-	-	●	o	-
					K	-	-	-	-	●	●	-
					N	-	-	-	-	●	●	-
					S	-	-	-	-	●	o	-
					H	-	-	-	-	-	-	-

U

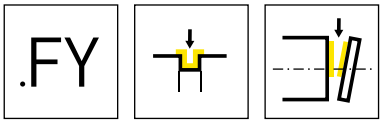

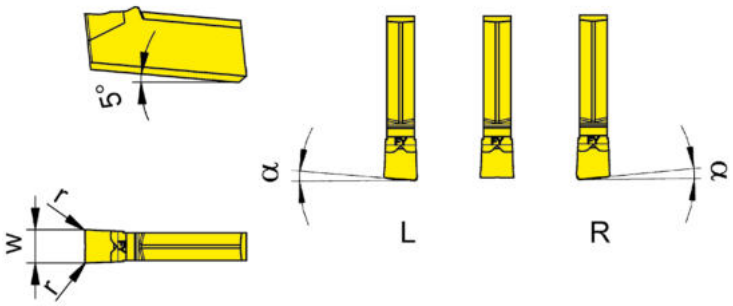

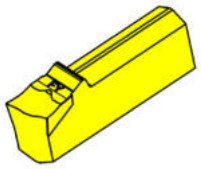

R = Rechtsausführung
R = right hand version

L = Linksausführung
L = left hand version

▲ ab Lager
on stock

HM-Sorten
Carbide grades

Δ 4 Wochen
4 weeks

Bestellnummer Part number	w	r	α	HIS		AS45	HP65	IG35	PH35	TI25
RS100.1520.FY0	2	0	15°	100018		▲		▲		
RS100.1530.FY0	3	-	15°	100038		▲		▲		
LS100.1520.FY0	2	0	15°	100018		▲		▲		
LS100.1530.FY0	3	-	15°	100038		▲		▲		
S100.0200.FY2	2	0,2	-	100018		Δ	▲	▲	Δ	▲
S100.0220.FY2	2,2	0,2	0°	100018				▲		▲
S100.0250.FY2	2,5	0,2	0°	100028		Δ	▲	▲		▲
S100.0300.FY2	3	0,2	0°	100038		Δ	▲	▲		▲
S100.0400.FY3	4	0,3	0°	100048			▲	▲		▲
					P	●	●	-	o	●
					M	●	●	●	o	●
					K	●	●	-	●	●
					N	o	o	-	-	●
					S	●	●	●	-	●
					H	-	-	-	-	-

U

Schneidplatte
Insert

S100

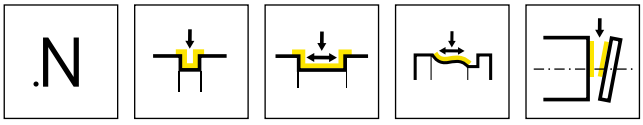

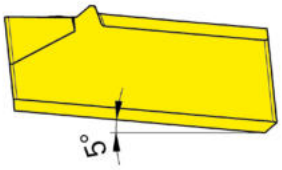

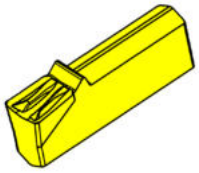

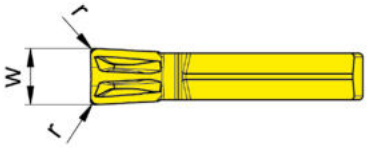

HM-Sorten
Carbide grades

▲ ab Lager
on stock

Δ 4 Wochen
4 weeks

Bestellnummer Part number	w	r	HIS		AS45	HP65
S100.0300.N2	3	0,2	100038		▲	▲
S100.0400.N3	4	0,3	100048		▲	▲
				P	●	●
				M	●	●
				K	●	●
				N	o	o
				S	●	●
				H	-	-

U

Schneidplatte
Insert

S100

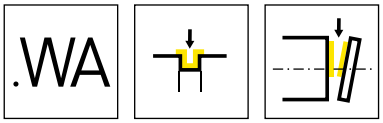

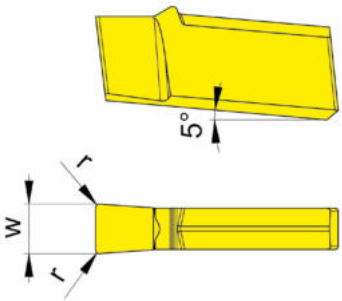

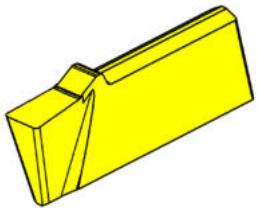

HM-Sorten
Carbide grades

▲ ab Lager
on stock

Δ 4 Wochen
4 weeks

Bestellnummer Part number	w	r	HIS		K10	DD26
S100.0200.WA2	2	0,2	100018		▲	▲
S100.0300.WA2	3	0,2	100038		▲	▲
				P	●	-
				M	o	-
				K	●	-
				N	●	●
				S	o	o
				H	-	-

U

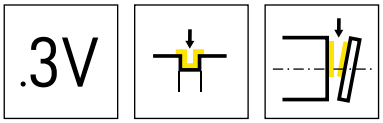

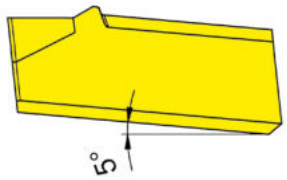

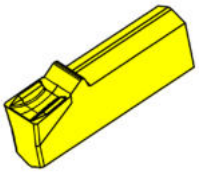

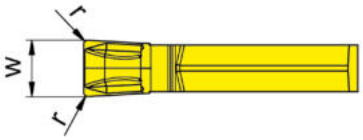

HM-Sorten
Carbide grades

▲ ab Lager
on stock

Δ 4 Wochen
4 weeks

Bestellnummer Part number	w	r	HIS		AS45	HP35	HP65	IG35	PH35
S100.0200.3V2	2	0,2	100018		▲	Δ	▲	▲	Δ
S100.0250.3V2	2,5	0,2	100028		▲		▲	▲	
S100.0300.3V2	3	0,2	100038		▲		▲	▲	
S100.0400.3V3	4	0,3	100048		▲		▲	▲	
				P	●	o	●	-	o
				M	●	●	●	●	o
				K	●	o	●	-	●
				N	o	-	o	-	-
				S	●	o	●	●	-
				H	-	-	-	-	-

U

Schneidplatte
Insert

S100

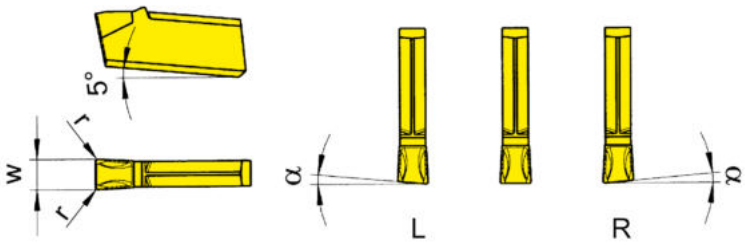

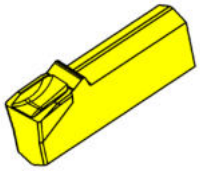

R = Rechtsausführung
R = right hand version

L = Linksausführung
L = left hand version

HM-Sorten
Carbide grades

▲ ab Lager
on stock

Δ 4 Wochen
4 weeks

Bestellnummer Part number	w	r	α	HIS		ALX3	ALX5	AS62	AS63	AS66	AS6G	TF45	TH35
RS100.0540.EN2	4	0,2	5°	100048		▲							
RS100.0530.EN2	3	0,2	5°	100038				▲		▲			
LS100.0480.EN8	8	0,8	4°	100088						▲			
LS100.0540.EN2	4	0,2	5°	100048		▲							
S100.0200.EN2	2	0,2	0°	100018		▲	Δ				▲		Δ
S100.0300.EN2	3	0,2	0°	100038		▲	Δ		▲	▲	▲	Δ	
S100.0400.EN3	4	0,3	0°	100048		▲			▲		▲		
S100.0500.EN3	5	0,3	0°	100058		▲							
S100.0600.EN6	6	0,8	0°	100068							▲		
S100.0800.EN8	8	0,8	0°	100088							▲		
S100.1000.EN8	10	0,8	0°	100108							▲		
S100.1200.EN8	12	0,8	0°	100128							▲		
S100.1600.EN8	16	0,8	0°	100168							▲		
					P	●	●	●	●	●	●	●	●
					M	-	●	-	-	o	●	●	●
					K	-	●	-	-	●	●	●	●
					N	-	●	-	-	●	●	●	●
					S	-	●	-	-	o	●	●	●
					H	-	-	-	-	-	-	-	-

U

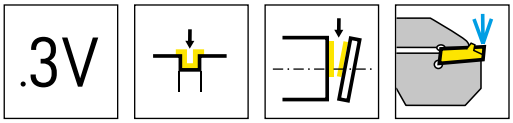

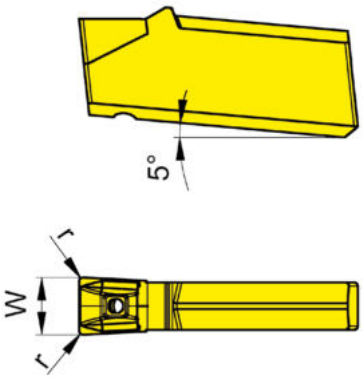

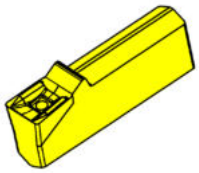

HM-Sorten
Carbide grades

▲ ab Lager
on stock

Δ 4 Wochen
4 weeks

Bestellnummer Part number	w	r	HIS		HP65	IG35
S100.0250.3V2.IK	2,5	0,2	100029		▲	▲
S100.0300.3V2.IK	3	0,2	100039		▲	▲
				P	●	-
				M	●	●
				K	●	-
				N	o	-
				S	●	●
				H	-	-

U

Schneidplatte
Insert

S100

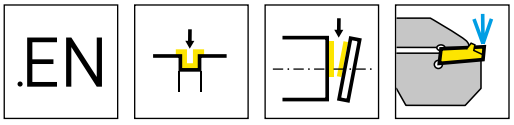

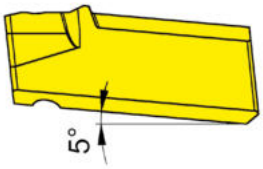

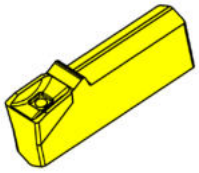

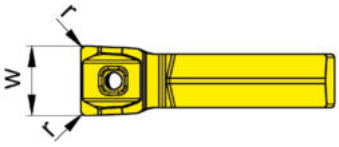

HM-Sorten
Carbide grades

▲ ab Lager
on stock

Δ 4 Wochen
4 weeks

Bestellnummer Part number	w	r	HIS		AS45	EG55	HP65
S100.0250.EN2.IK	2,5	0,2	100029		▲	Δ	▲
S100.0300.EN2.IK	3	0,2	100039		▲	▲	▲
S100.0400.EN3.IK	4	0,3	100049		▲	▲	▲
				P	●	●	●
				M	●	o	●
				K	●	o	●
				N	o	-	o
				S	●	-	●
				H	-	-	-

U

Klemmhalter
Toolholder
H223

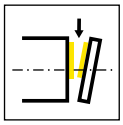

Seite/Page
638

Wendeschneidplatte
Indexable insert
S223

.C

Seite/Page
639-640

.3

Seite/Page
641

Technische Hinweise
Technical Instructions

Seite/Page
713

U

223

U

Klemmhalter und Schneidplatten

mit Spanformung
Stechbreite 2 - 3 mm
Stechtiefe bis 25 mm

Toolholder and Inserts

with chip forming
Width of groove 2 - 3 mm
Depth of groove up to 25 mm

Klemmhalter
Toolholder

H223

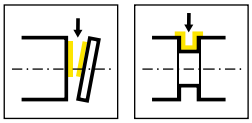

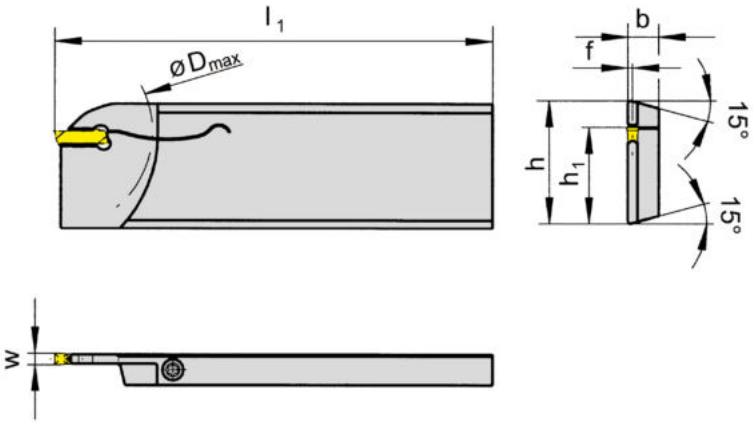

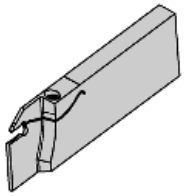

R = rechts wie gezeichnet
R = right hand version shown

L = links spiegelbildlich
L = left hand version

Bestellnummer Part number	h	b	l_1	h_1	f	D_{max}	HWS
RH223.2608.01	26	7,9	110	21,4	0,8	50	12301 • 22301
RH223.3208.01	32	7,9	110	24,8	0,8	50	12301 • 22301
RH223.2608.02	26	7,9	110	21,4	0,95	50	22302
RH223.3208.02	32	7,9	110	24,8	0,95	50	22302
RH223.2608.03	26	7,9	110	21,4	1,2	50	12303 • 22303
LH223.2608.01	26	7,9	110	21,4	0,8	50	12301 • 22301
LH223.3208.01	32	7,9	110	24,8	0,8	50	12301 • 22301
LH223.2608.02	26	7,9	110	21,4	0,95	50	22302
LH223.3208.02	32	7,9	110	24,8	0,95	50	22302
LH223.2608.03	26	7,9	110	21,4	1,2	50	12303 • 22303
LH223.3208.03	32	7,9	110	24,8	1,2	50	12303 • 22303

w siehe WSP
w see indexable inserts

Abstechen von Wellen/Rohren
Parting off solid bars/tubes
S223

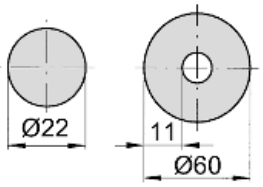

Abstechen von Wellen
Parting off solid bars
S123

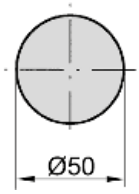

Ersatzteile
Spare Parts

Klemmhalter Toolholder	**Spannschraube** Clamping Screw	**TORX PLUS®-Schlüssel** TORX PLUS® Wrench
R/LH223...	**4.15T15P**	**T15PL**

U

Wendeschneidplatte
Indexable insert

S223

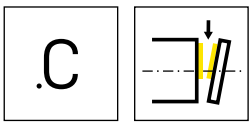

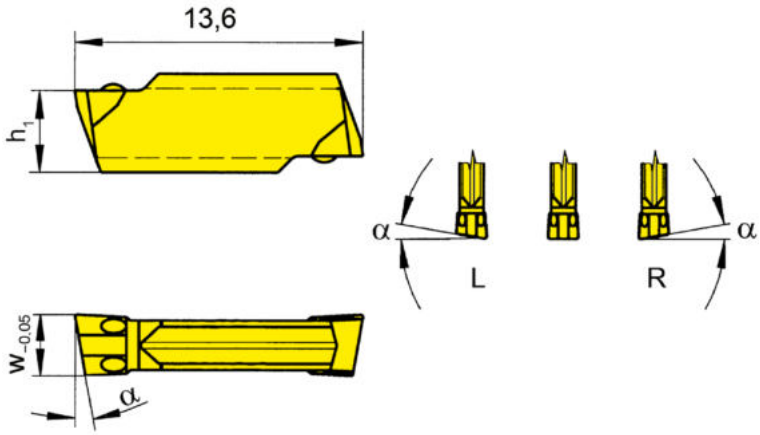

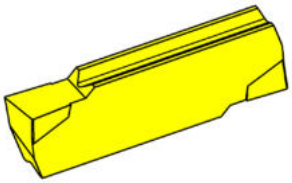

R = rechts wie gezeichnet
R = right hand version shown

L = links spiegelbildlich
L = left hand version

▲ ab Lager
on stock

HM-Sorten
Carbide grades

Δ 4 Wochen
4 weeks

Bestellnummer Part number	w	α	h_1	HIS		TF45	TI25	TN35
RS223.0420.C0	2	4°	3,65	22301		Δ	▲	▲
RS223.0820.C0	2	8°	3,65	22301		▲	▲	▲
RS223.1520.C0	2	15°	3,65	22301		▲	▲	▲
RS223.0425.C0	2,5	4°	3,75	22302		Δ	▲	
RS223.0825.C0	2,5	8°	3,75	22302		▲	▲	▲
RS223.0430.C0	3	4°	3,95	22303		Δ	Δ	Δ
RS223.0830.C0	3	8°	3,95	22303		▲	▲	▲
LS223.0420.C0	2	4°	3,65	22301		Δ		▲
LS223.0820.C0	2	8°	3,65	22301			▲	▲
LS223.1520.C0	2	15°	3,65	22301		Δ	▲	▲
LS223.0425.C0	2,5	4°	3,75	22302		Δ	Δ	Δ
LS223.0825.C0	2,5	8°	3,75	22302		Δ	Δ	
LS223.0430.C0	3	4°	3,95	22303		Δ	Δ	Δ
LS223.0830.C0	3	8°	3,95	22303		Δ	Δ	Δ
S223.0020.C0	2	0°	3,65	22301		▲	▲	▲
S223.0025.C0	2,5	0°	3,75	22302		Δ	▲	Δ
S223.0030.C0	3	0°	3,95	22303		Δ	▲	▲
					P	●	●	●
					M	●	●	●
					K	●	●	●
					N	●	●	●
					S	●	●	●
					H	-	-	-

U

Wendeschneidplatte
Indexable insert

S223

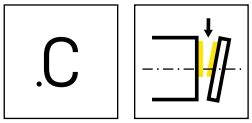

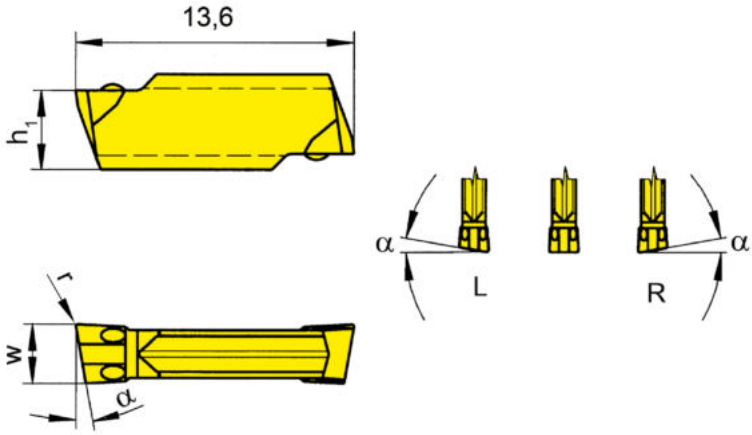

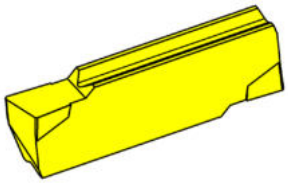

R = rechts wie gezeichnet
R = right hand version shown

L = links spiegelbildlich
L = left hand version

▲ ab Lager
on stock

HM-Sorten
Carbide grades

Δ 4 Wochen
4 weeks

Bestellnummer Part number	w	r	α	h_1	HIS		TF45	TI25	TN35
RS223.0420.C1	2	0,15	4°	3,65	22301		Δ	Δ	▲
RS223.0820.C1	2	0,15	8°	3,65	22301		▲	▲	▲
RS223.1520.C1	2	0,15	15°	3,65	22301		▲	Δ	▲
RS223.0425.C1	2,5	0,15	4°	3,75	22302		Δ	Δ	Δ
RS223.0825.C1	2,5	0,15	8°	3,75	22302		Δ	▲	Δ
RS223.0430.C1	3	0,15	4°	3,95	22303		Δ		Δ
RS223.0830.C1	3	0,15	8°	3,95	22303		▲	Δ	
LS223.0420.C1	2	0,15	4°	3,65	22301		Δ	Δ	▲
LS223.0820.C1	2	0,15	8°	3,65	22301			Δ	Δ
LS223.1520.C1	2	0,15	15°	3,65	22301			Δ	Δ
LS223.0425.C1	2,5	0,15	4°	3,75	22302		Δ	Δ	Δ
LS223.0825.C1	2,5	0,15	8°	3,75	22302			Δ	Δ
LS223.0430.C1	3	0,15	4°	3,95	22303		Δ	Δ	Δ
LS223.0830.C1	3	0,15	8°	3,95	22303		Δ	Δ	Δ
S223.0020.C1	2	0,15	0°	3,65	22301		▲	▲	▲
S223.0025.C1	2,5	0,15	0°	3,75	22302		Δ	▲	Δ
S223.0030.C1	3	0,15	0°	3,95	22303		▲	▲	▲
						P	●	●	●
						M	●	●	●
						K	●	●	●
						N	●	●	●
						S	●	●	●
						H	-	-	-

U

Wendeschneidplatte
Indexable insert

S223

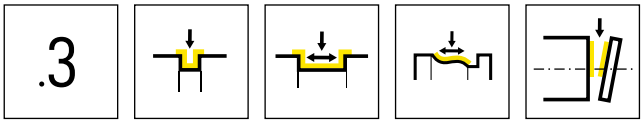

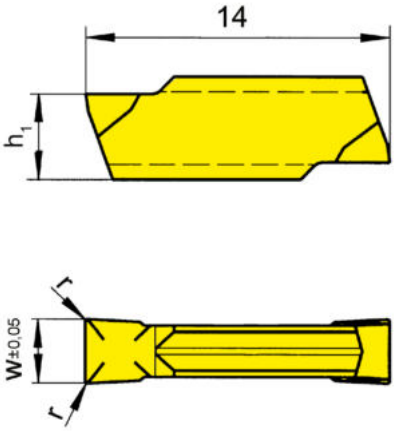

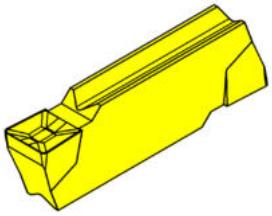

HM-Sorten
Carbide grades

▲ ab Lager
on stock

Δ 4 Wochen
4 weeks

Bestellnummer Part number	w	r	h_1	HIS		MG12	H54	TI25	TN35
S223.0200.32	2	0,2	3,65	22301		▲	▲	▲	▲
S223.0250.32	2,5	0,2	3,75	22302		▲	▲	▲	▲
S223.0300.32	3	0,2	3,95	22303		▲	▲	▲	▲
					P	o	●	●	●
					M	-	●	●	●
					K	-	-	●	●
					N	-	-	●	●
					S	-	-	●	●
					H	-	-	-	-

U

Klemmhalter
Toolholder
H224

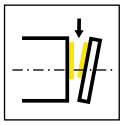

Seite/Page
644-650

Wendeschneidplatte
Indexable insert
S224

.C

Seite/Page
651-652

.D

Seite/Page
653

.E

Seite/Page
654

.F

Seite/Page
655

.FY

Seite/Page
656

.WT

Seite/Page
657

.3V

Seite/Page
658

Technische Hinweise
Technical Instructions

Seite/Page
713

U

S224

U

Klemmhalter und Schneidplatten

Stechbreite 2 - 3 mm

Toolholder and Inserts

Width of groove 2 - 3 mm

Klemmhalter
Toolholder

H224

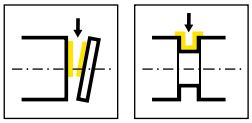

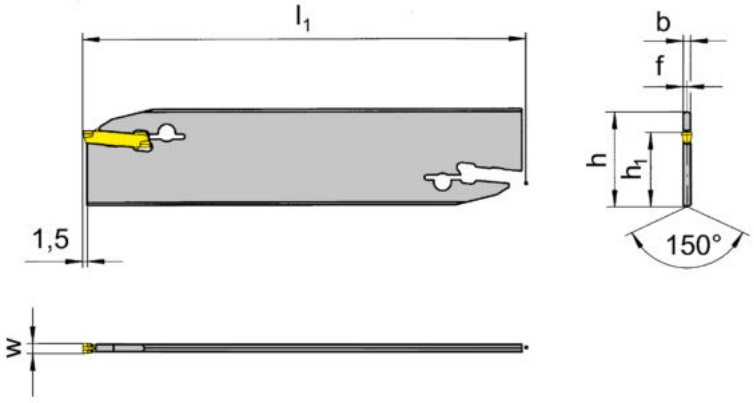

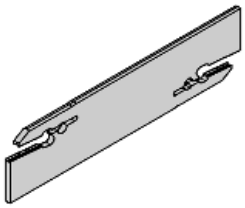

Bestellnummer Part number	h	b	l_1	h_1	f	t_{max}	HWS
H224.2602.02	26	1,9	110	21,4	0,95	18	224028
H224.2603.03	26	2,3	110	21,4	1,15	18	224038
H224.3203.03	32	2,3	150	24,8	1,15	18	224038

w siehe WSP
w see indexable inserts

Der Schlüssel **P39L** gehört nicht zum Lieferumfang des Schneidenträgers. Bitte separat bestellen!
Wrench P39L is not combined with toolholder - separate order required!

U

Klemmhalter
Toolholder

H224

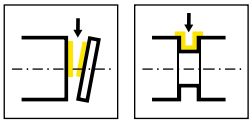

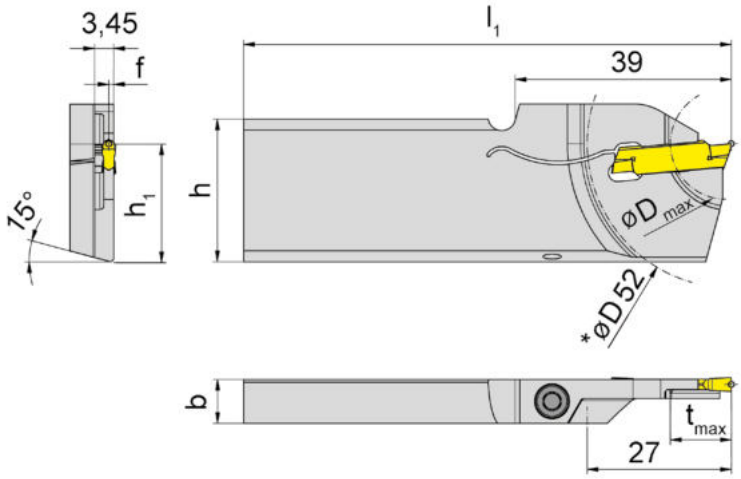

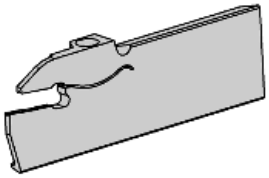

L = Linksausführung
L = left hand version

Bestellnummer Part number	h	b	l_1	h_1	f	t_{max}	D_{max}	HWS
LH224.2608.20.T.81	26	7,9	88	21,4	0,7	11	20	224018
LH224.2608.20.T.82	26	7,9	88	21,4	0,9	11	20	224028
LH224.2608.20.T.83	26	7,9	88	21,4	1,1	11	20	224038

für TRAUB-Maschinen (TNL18P)
for machines TRAUB (TNL18P)

* D 52 = Dmax der Gegenspindel
*D 52 = Dmax of the subspindle

U

Ersatzteile
Spare Parts

Klemmhalter Toolholder	**Spannschraube** Clamping Screw	**TORX PLUS®-Schlüssel** TORX PLUS® Wrench
LH224...	**4.15T15P**	**T15PQ**

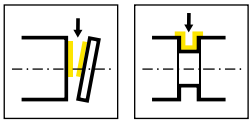

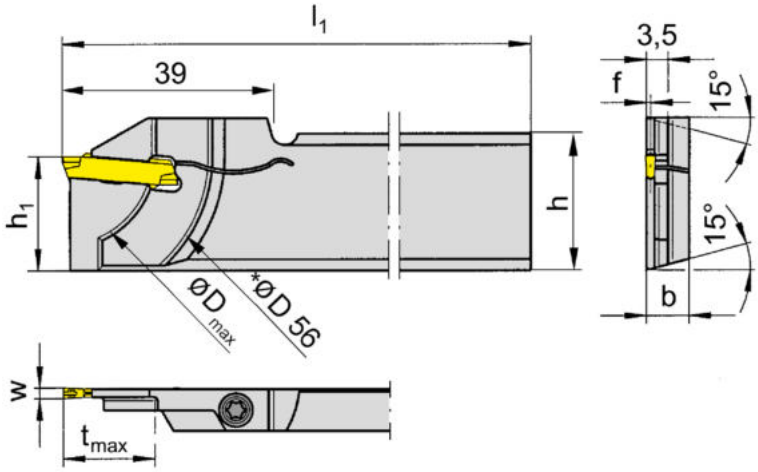

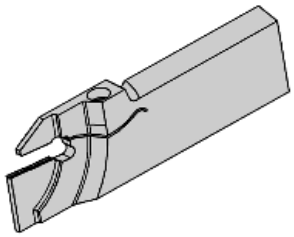

R = rechts wie gezeichnet
R = right hand version shown

L = links spiegelbildlich
L = left hand version

Bestellnummer Part number	h	b	l_1	h_1	f	t_{max}	D_{max}	HWS
RH224.2608.81	26	7,9	110	21,4	0,75	18	36	224018
RH224.2608.82	26	7,9	110	21,4	0,95	18	36	224028
RH224.2608.83	26	7,9	110	21,4	1,2	18	36	224038
LH224.2608.81	26	7,9	110	21,4	0,75	18	36	224018
LH224.2608.82	26	7,9	110	21,4	0,95	18	36	224028
LH224.2608.83	26	7,9	110	21,4	1,1	18	36	224038

für TRAUB-Maschinen (TNK28/TNK36/TNL26)
for machines TRAUB (TNK28/TNK36/TNL26)

w siehe WSP
w see indexable inserts

*D 56 = Dmax der Gegenspindel
*D 56 = Dmax of the subspindle

U

Ersatzteile
Spare Parts

Klemmhalter Toolholder	**Spannschraube** Clamping Screw	**TORX PLUS®-Schlüssel** TORX PLUS® Wrench
R/LH224...	**4.15T15P**	**T15PL**

Klemmhalter
Toolholder

H224

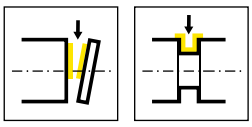

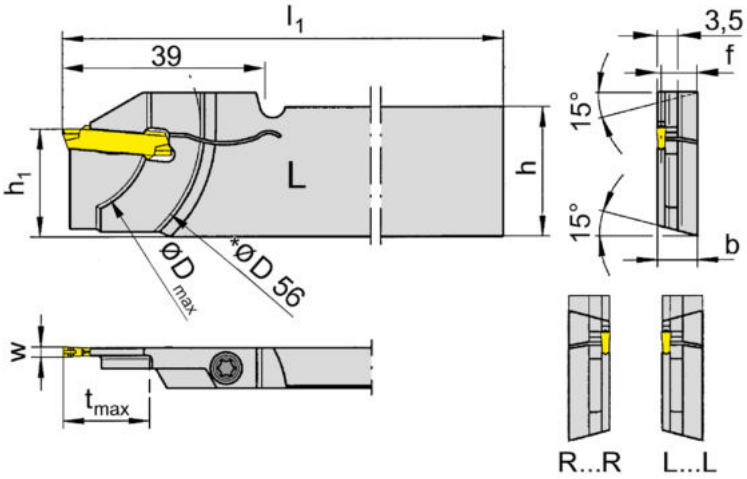

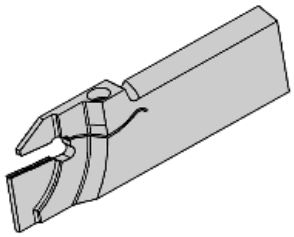

L = links wie gezeichnet
L = left hand version shown

R = rechts spiegelbildlich
R = right hand version

Bestellnummer Part number	h	b	l_1	h_1	f	t_{max}	D_{max}	HWS
RH224.2608.81R	26	7,9	110	21,4	7,15	18	36	224018
RH224.2608.82R	26	7,9	110	21,4	6,95	18	36	224028
RH224.2608.83R	26	7,9	110	21,4	6,75	18	36	224038
RH224.3208.83R	32	7,9	110	24,8	6,8	21	42	224038
LH224.2608.81L	26	7,9	110	21,4	7,15	18	36	224018
LH224.2608.82L	26	7,9	110	21,4	6,95	18	36	224028
LH224.2608.83L	26	7,9	110	21,4	6,75	18	36	224038
LH224.3208.83L	32	7,9	110	24,8	6,8	21	42	224038

für TRAUB-Maschinen (TNK28/TNK36/TNL26)
for machines TRAUB (TNK28/TNK36/TNL26)

w siehe WSP
w see indexable inserts

*D 56 = Dmax der Gegenspindel
*D 56 = Dmax of the subspindle

* Bei besonderer Spannsituation auf der Gegenspindel (z.B. HAINBUCH Axfixfutter usw.)
* For specific clamping device on subspindle (e.g. HAINBUCH Axfixchuck)

U

Ersatzteile
Spare Parts

Klemmhalter Toolholder	**Spannschraube** Clamping Screw	**TORX PLUS®-Schlüssel** TORX PLUS® Wrench
LH224.2608...R/L	**4.15T15P**	**T15PL**
R/LH224.3208...R/L	**5.13T20P**	**T20PQ**

Klemmhalter
Toolholder

H224

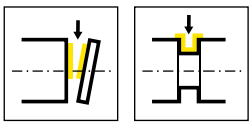

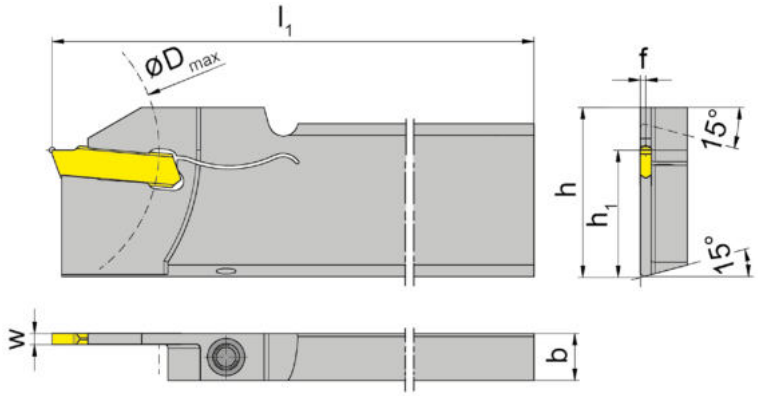

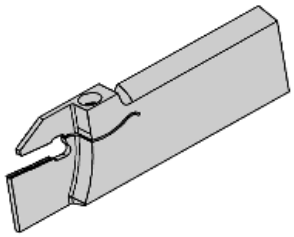

R = rechts wie gezeichnet
R = right hand version shown

L = links spiegelbildlich
L = left hand version

Bestellnummer Part number	h	b	l_1	h_1	f	t_{max}	D_{max}	HWS
RH224.2608.01	26	7,9	110	21,4	0,7	18	50	224018
RH224.3208.01	32	7,9	110	24,8	0,7	18	50	224018
RH224.2608.02	26	7,9	110	21,4	0,9	18	50	224028
RH224.3208.02	32	7,9	110	24,8	0,9	18	50	224028
RH224.2608.03	26	7,9	110	21,4	1,1	18	50	224038
RH224.3208.03	32	7,9	110	24,8	1,1	18	50	224038
LH224.2608.01	26	7,9	110	21,4	0,7	18	50	224018
LH224.3208.01	32	7,9	110	24,8	0,7	18	50	224018
LH224.2608.02	26	7,9	110	21,4	0,9	18	50	224028
LH224.3208.02	32	7,9	110	24,8	0,9	18	50	224028
LH224.2608.03	26	7,9	110	21,4	1,1	18	50	224038
LH224.3208.03	32	7,9	110	24,8	1,1	18	50	224038

w siehe WSP
w see indexable inserts

Abstechen von Wellen
Parting off solid bars

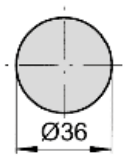

Abstechen von Rohren
Parting off tubes

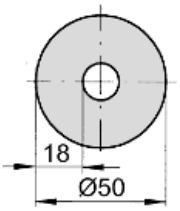

Ersatzteile
Spare Parts

Klemmhalter Toolholder	**Spannschraube** Clamping Screw	**TORX PLUS®-Schlüssel** TORX PLUS® Wrench
R/LH224...	**4.20T15P**	**T15PL**

U

Klemmhalter
Toolholder

H224

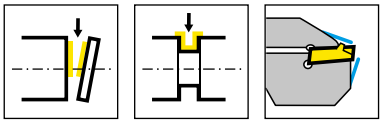

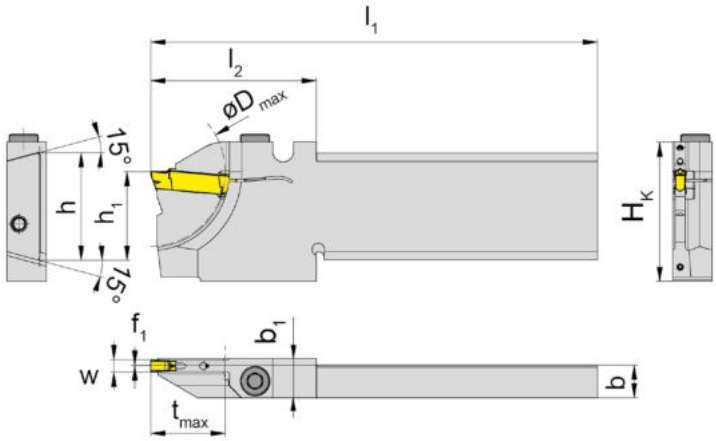

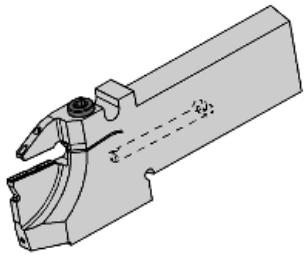

R = rechts wie gezeichnet
R = right hand version shown

Bestellnummer Part number	H_K	h	b	l_1	h_1	f	t_{max}	l_2	D_{max}	b_1	HWS
RH224.2608.1.18.4.73.IK	33,6	26	7,9	108	21,4	0,2	18	40	36	9,5	224038
RH224.2608.1.18.4.73R.IK	33,6	26	7,9	108	21,4	6,4	18	40	36	9,5	224038
RH224.2608.2.18.4.73.IK	33,6	26	7,9	124	21,4	0,2	18	65	36	9,5	224038
RH224.2608.2.18.4.73R.IK	33,6	26	7,9	124	21,4	6,4	18	65	36	9,5	224038

für Maschinen DMG MORI (MULTISPRINT 36)
for machines DMG MORI (MULTISPRINT 36)

w siehe WSP
w see indexable inserts

U

Ersatzteile
Spare Parts

Klemmhalter Toolholder	**Spannschraube** Clamping Screw	**TORX PLUS®-Schlüssel** TORX PLUS® Wrench
RH224...	**5.13T20P**	**T20PQ**

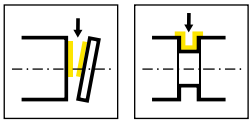

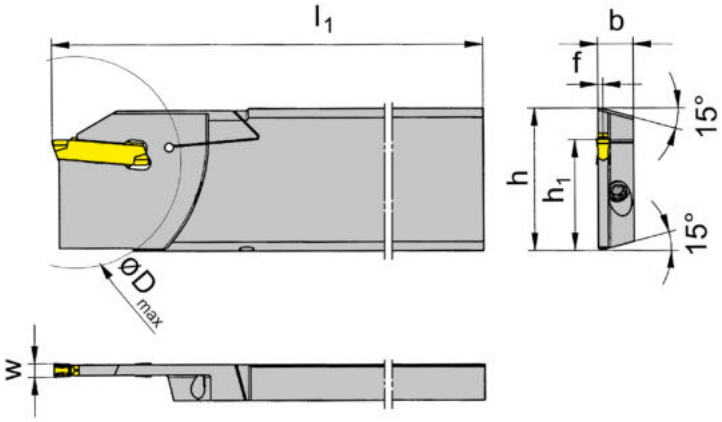

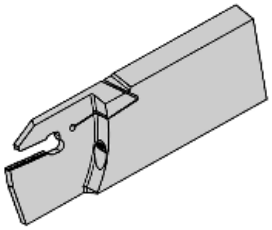

R = rechts wie gezeichnet
R = right hand version shown

L = links spiegelbildlich
L = left hand version

Bestellnummer Part number	h	b	l_1	h_1	f	t_{max}	D_{max}	HWS
RH224.3208.93	32	8	112	24,8	1,15	32,5	65	224038
LH224.3208.93	32	8	112	24,8	1,15	32,5	65	224038

w siehe WSP
w see indexable inserts

U

Ersatzteile
Spare Parts

Klemmhalter Toolholder	**Spannschraube** Clamping Screw	**TORX PLUS®-Schlüssel** TORX PLUS® Wrench
R/LH224.3208.93	**030.0413.T15P**	**T15PQ**

Wendeschneidplatte
Indexable insert

S224

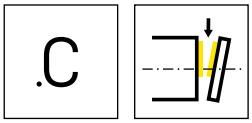

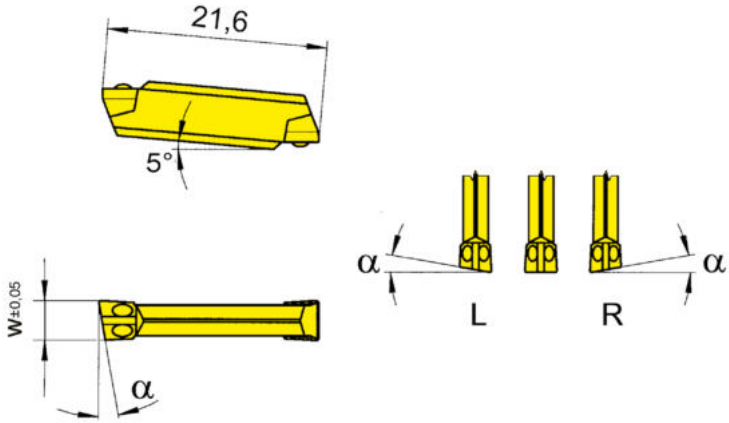

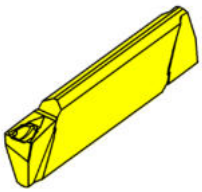

R = rechts wie gezeichnet
R = right hand version shown

L = links spiegelbildlich
L = left hand version

▲ ab Lager
on stock

HM-Sorten
Carbide grades

Δ 4 Wochen
4 weeks

Bestellnummer Part number	w	a	HIS	TC92	TF45	TI25	TN35
RS224.0520.C0	2	5°	224018	Δ	▲	Δ	▲
RS224.0820.C0	2	8°	224018	Δ	▲	Δ	▲
RS224.1520.C0	2	15°	224018	Δ	▲		▲
RS224.0525.C0	2,5	5°	224028	Δ	▲	▲	▲
RS224.0530.C0	3	5°	224038	▲	▲	Δ	▲
RS224.0830.C0	3	8°	224038	Δ	▲		▲
LS224.0520.C0	2	5°	224018	Δ	▲	Δ	▲
LS224.0820.C0	2	8°	224018	Δ	▲	Δ	▲
LS224.1520.C0	2	15°	224018		▲		▲
LS224.0525.C0	2,5	5°	224028	Δ		Δ	Δ
LS224.0530.C0	3	5°	224038	Δ	Δ	Δ	▲
LS224.0830.C0	3	8°	224038	Δ	▲		▲
S224.0020.C0	2	0°	224018	Δ	▲	▲	▲
S224.0025.C0	2,5	0°	224028	Δ	▲	▲	▲
S224.0030.C0	3	0°	224038	Δ	▲	▲	▲
			P	●	●	●	●
			M	-	●	●	●
			K	-	●	●	●
			N	-	●	●	●
			S	-	●	●	●
			H	-	-	-	-

U

Wendeschneidplatte
Indexable insert

S224

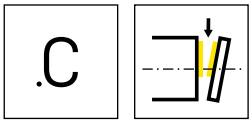

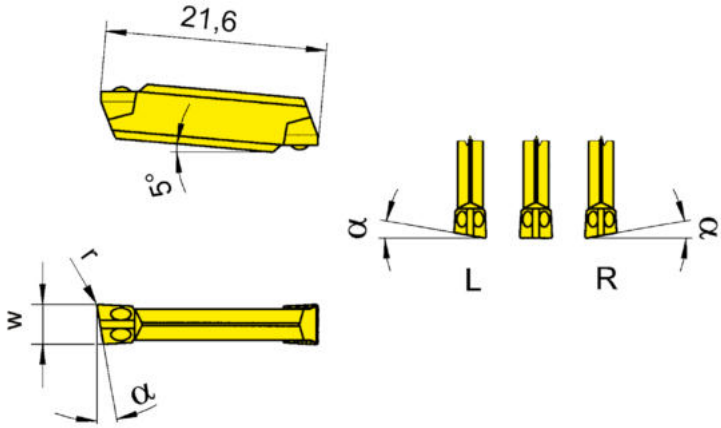

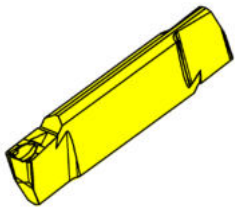

R = rechts wie gezeichnet
R = right hand version shown

L = links spiegelbildlich
L = left hand version

▲ ab Lager
on stock

HM-Sorten
Carbide grades

Δ 4 Wochen
4 weeks

Bestellnummer Part number	w	r	α	HIS		TC92	TF45	TI25	TN35
RS224.0520.C1	2	0,15	5°	224018		Δ	▲		▲
RS224.0820.C1	2	0,15	8°	224018		Δ	▲		Δ
RS224.1520.C1	2	0,15	15°	224018		Δ	▲		▲
RS224.0525.C1	2,5	0,15	5°	224028		Δ	▲		Δ
RS224.0825.C1	2,5	0,15	8°	224028		Δ	▲		Δ
RS224.0530.C1	3	0,15	5°	224038		Δ	▲		▲
RS224.0830.C1	3	0,15	8°	224038		Δ	▲		▲
LS224.0520.C1	2	0,15	5°	224018		Δ	▲		▲
LS224.0820.C1	2	0,15	8°	224018		Δ	▲		Δ
LS224.1520.C1	2	0,15	15°	224018		Δ	▲		▲
LS224.0525.C1	2,5	0,15	5°	224028		Δ	▲		Δ
LS224.0825.C1	2,5	0,15	8°	224028		Δ	▲		Δ
LS224.0530.C1	3	0,15	5°	224038		Δ	▲		▲
LS224.0830.C1	3	0,15	8°	224038		Δ	▲		▲
S224.0020.C1	2	0,15	0°	224018		▲	▲	▲	▲
S224.0025.C1	2,5	0,15	0°	224028		Δ	▲	▲	▲
S224.0030.C1	3	0,15	0°	224038		Δ	▲	▲	▲
					P	●	●	●	●
					M	-	●	●	●
					K	-	●	●	●
					N	-	●	●	●
					S	-	●	●	●
					H	-	-	-	-

U

Wendeschneidplatte
Indexable insert

S224

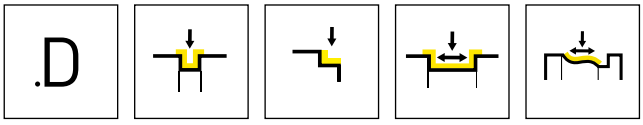

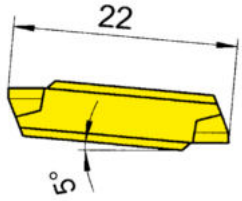

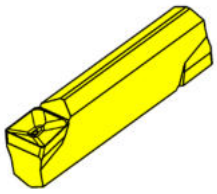

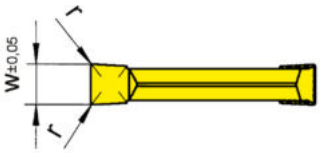

HM-Sorten
Carbide grades

▲ ab Lager
on stock

Δ 4 Wochen
4 weeks

Bestellnummer Part number	w	r	HIS		H54	IG66	TF45	TF46	TI25	TN32	TN35
S224.0200.D2	2	0,2	224018		▲	▲	▲	▲	▲	▲	▲
S224.0250.D2	2,5	0,2	224028		Δ	▲	▲	▲	▲	▲	▲
S224.0300.D2	3	0,2	224038		▲	▲	▲	▲	▲	▲	▲
				P	●	●	●	●	●	●	●
				M	●	●	●	o	●	-	●
				K	-	-	●	●	●	-	●
				N	-	-	●	●	●	-	●
				S	-	o	●	o	●	-	●
				H	-	-	-	-	-	-	-

U

Wendeschneidplatte
Indexable insert

S224

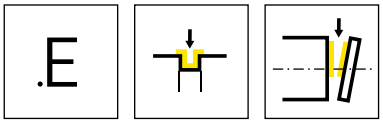

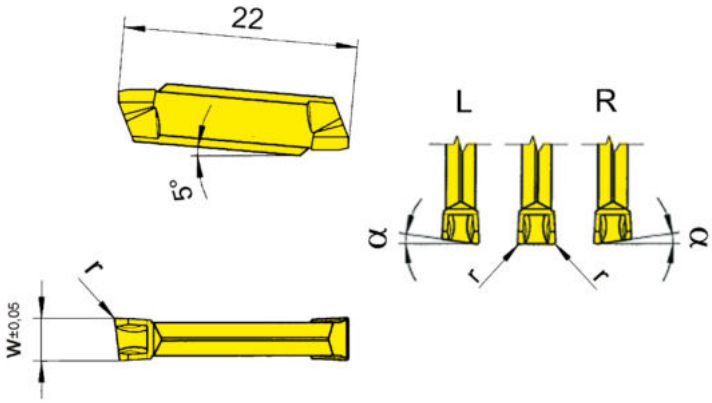

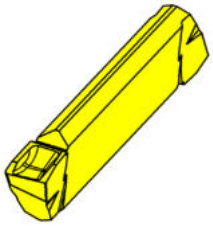

R = rechts wie gezeichnet
R = right hand version shown

L = links spiegelbildlich
L = left hand version

▲ ab Lager
on stock

HM-Sorten
Carbide grades

Δ 4 Wochen
4 weeks

Bestellnummer Part number	w	r	α	HIS	AL96	AS62	TA43	TC92	TC93	TF43	TF45	TI22	TI25	TN32	TN35
RS224.0520.E2	2	0,2	5°	224018		▲		Δ	Δ	Δ					
RS224.0525.E2	2,5	0,2	5°	224028		▲		Δ	Δ	Δ	Δ				
RS224.0530.E2	3	0,2	5°	224038		▲		Δ	Δ	Δ	▲				
LS224.0520.E2	2	0,2	5°	224018		▲		Δ	Δ	Δ	Δ				
LS224.0525.E2	2,5	0,2	5°	224028		Δ		Δ	Δ	Δ	Δ				
LS224.0530.E2	3	0,2	5°	224038		▲			Δ		▲				
S224.0200.E2	2	0,2	0°	224018		▲		Δ		▲	▲				
S224.0250.E2	2,5	0,2	0°	224028		▲		Δ	Δ	▲	▲				
S224.0300.E2	3	0,2	0°	224038	Δ	▲	Δ	Δ	Δ	▲	▲	▲	▲	Δ	Δ
S224.0300.E4	3	0,4	-	224038	Δ	▲		Δ	Δ	Δ	▲		Δ	Δ	Δ
P					●	●	●	●	●	●	●	●	●	●	●
M					-	-	-	-	-	-	●	-	●	-	●
K					●	-	-	-	-	-	●	-	●	-	●
N					●	-	-	-	-	-	●	-	●	-	●
S					-	-	-	-	-	-	●	-	●	-	●
H					-	-	-	-	-	-	-	-	-	-	-

U

Wendeschneidplatte
Indexable insert

S224

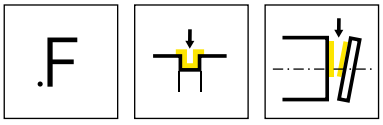

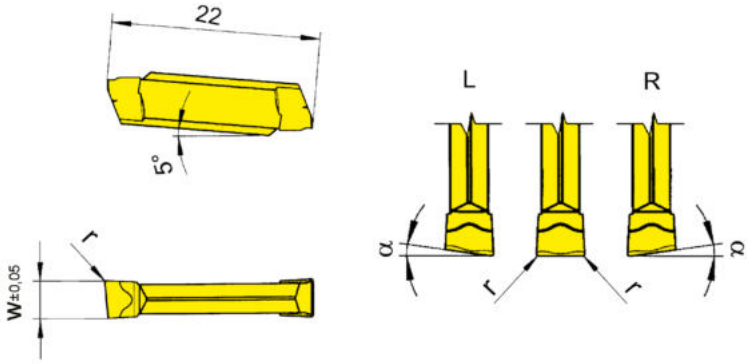

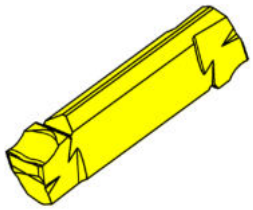

R = rechts wie gezeichnet
R = right hand version shown

L = links spiegelbildlich
L = left hand version

▲ ab Lager
on stock

HM-Sorten
Carbide grades

Δ 4 Wochen
4 weeks

Bestellnummer Part number	w	r	α	HIS	AL96	TA43	TF42	TF43	TF45	TF46	TI22	TI25	TN32
RS224.0520.F2	2	0,2	5°	224018					▲	▲			
RS224.0525.F2	2,5	0,2	5°	224028				▲	▲				
RS224.0530.F2	3	0,2	5°	224038				▲	▲		Δ		
LS224.0520.F2	2	0,2	5°	224018					▲	Δ			
LS224.0525.F2	2,5	0,2	5°	224028					▲				
LS224.0530.F2	3	0,2	5°	224038				Δ	▲				
S224.0200.F2	2	0,2	0°	224018	Δ		Δ	▲	▲	▲	▲	▲	Δ
S224.0250.F2	2,5	0,2	0°	224028	Δ		Δ	Δ	▲	Δ	Δ	Δ	Δ
S224.0300.F2	3	0,2	0°	224038	Δ	Δ		▲	▲		Δ	▲	Δ
P					●	●	●	●	●	●	●	●	●
M					-	-	-	-	●	o	-	●	-
K					●	-	-	-	●	●	-	●	-
N					●	-	-	-	●	●	-	●	-
S					-	-	-	-	●	o	-	●	-
H					-	-	-	-	-	-	-	-	-

U

Wendeschneidplatte
Indexable insert

S224

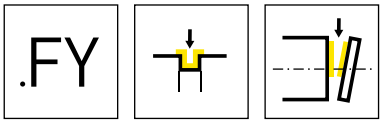

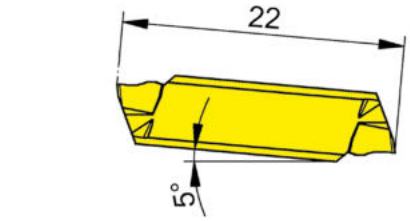

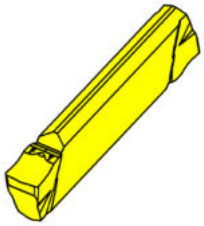

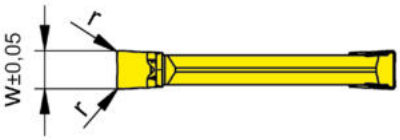

HM-Sorten
Carbide grades

▲ ab Lager
on stock

Δ 4 Wochen
4 weeks

Bestellnummer Part number	w	r	HIS		HCI5	HP65	IG35	PH35	TI25
S224.0200.FY2	2	0,2	224018		▲	▲	▲	Δ	▲
S224.0250.FY2	2,5	0,2	224028			▲	▲	Δ	▲
S224.0300.FY2	3	0,2	224038			▲	▲	Δ	▲
				P		●	-	o	●
				M		●	●	o	●
				K		●	-	●	●
				N		o	-	-	●
				S		●	●	-	●
				H		-	-	-	-

U

Wendeschneidplatte
Indexable insert

S224

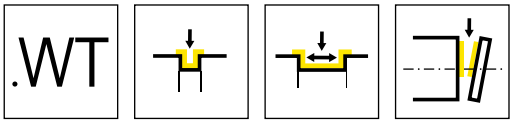

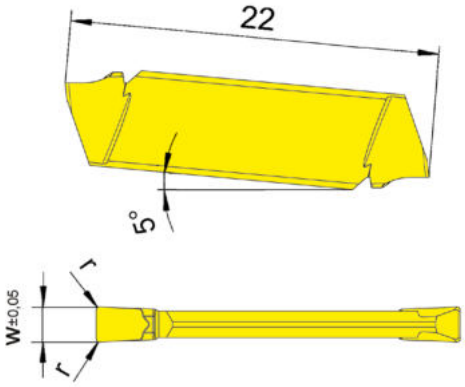

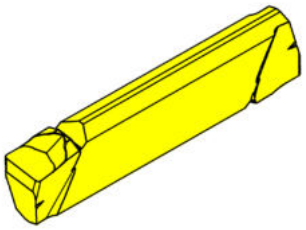

HM-Sorten
Carbide grades

▲ ab Lager
on stock

Δ 4 Wochen
4 weeks

Bestellnummer Part number	w	r	HIS		IG35
S224.0200.WT2	2	0,2	224018		▲
S224.0250.WT2	2,5	0,2	224028		▲
S224.0300.WT2	3	0,2	224038		▲
				P	-
				M	●
				K	-
				N	-
				S	●
				H	-

U

Wendeschneidplatte
Indexable insert

S224

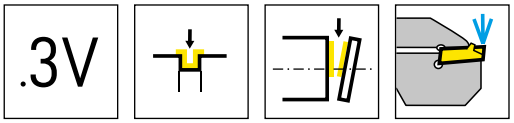

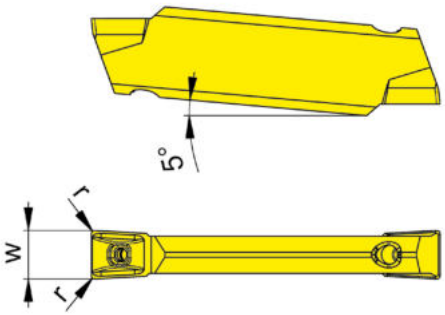

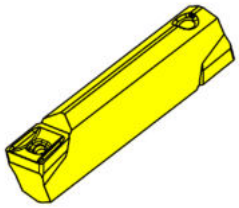

HM-Sorten
Carbide grades

▲ ab Lager
on stock

Δ 4 Wochen
4 weeks

Bestellnummer Part number	w	r	HIS		HP65	IG35
S224.0300.3V2.IK	3	0,2	224039		▲	▲
				P	●	-
				M	●	●
				K	●	-
				N	o	-
				S	●	●
				H	-	-

U

Klemmhalter
Toolholder
226

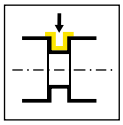

Seite/Page
662

Wendeschneidplatte
Indexable insert
S229/229

.C	.3	.E	.F	.N
Seite/Page 663-664	Seite/Page 665	Seite/Page 666	Seite/Page 667	Seite/Page 668

Technische Hinweise
Technical Instructions

Seite/Page
713

U

229

U

Klemmhalter und Schneidplatten

Stechbreite 3 - 5 mm

Toolholder and Inserts

Width of groove 3 - 5 mm

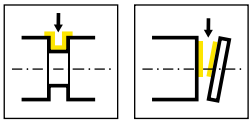

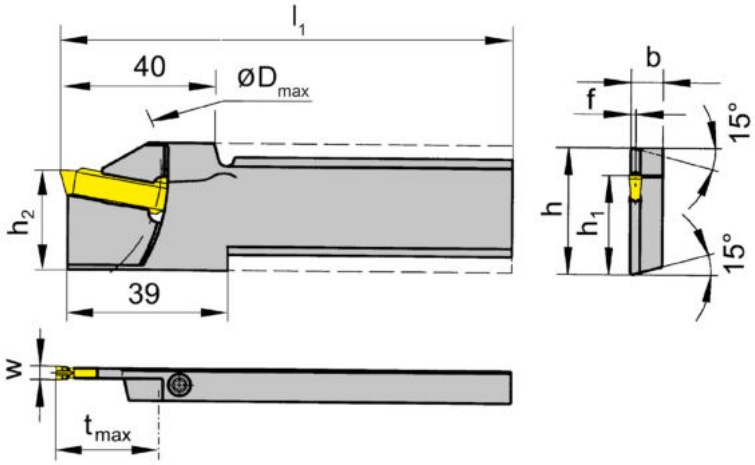

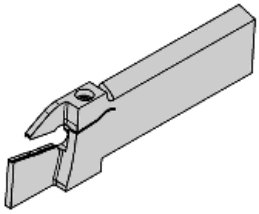

R = rechts wie gezeichnet
R = right hand version shown

L = links spiegelbildlich
L = left hand version

Bestellnummer Part number	h	b	l_1	h_2	f	t_{max}	D_{max}	h_1	HWS
R226.2608.03	26	8	110	24,8	1,2	25	150	21,4	229030
R226.3208.03	32	8	110	24,8	1,2	25	150	24,8	229030
R226.2608.04	26	8	110	24,8	1,7	25	150	21,4	229040
R226.3208.04	32	8	110	24,8	1,7	25	150	24,8	229040
L226.2608.03	26	8	110	24,8	1,2	25	150	21,4	229030
L226.3208.03	32	8	110	24,8	1,2	25	150	24,8	229030
L226.2608.04	26	8	110	24,8	1,7	25	150	21,4	229040
L226.3208.04	32	8	110	24,8	1,7	25	150	24,8	229040

w siehe WSP
w see indexable inserts

U

Ersatzteile
Spare Parts

Klemmhalter Toolholder	**Spannschraube** Clamping Screw	**TORX PLUS®-Schlüssel** TORX PLUS® Wrench
R/L226...	**4.15T15P**	**T15PQ**

Wendeschneidplatte
Indexable insert

S229

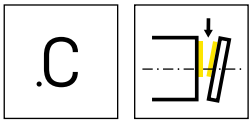

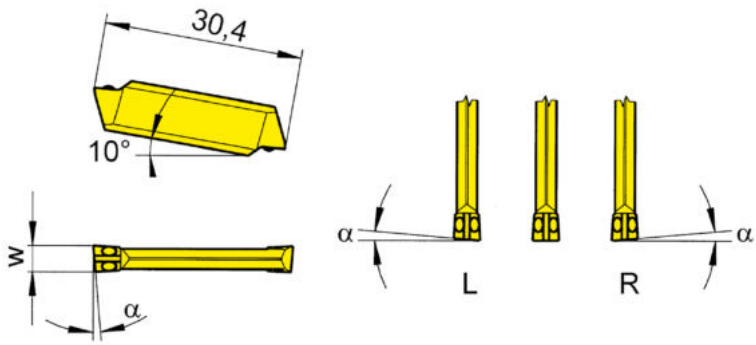

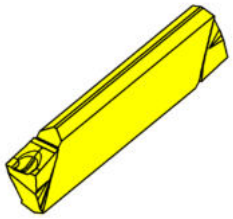

R = rechts wie gezeichnet
R = right hand version shown

L = links spiegelbildlich
L = left hand version

▲ ab Lager
on stock

Δ 4 Wochen
4 weeks

Bestellnummer Part number	w	α	HIS		HM-Sorten Carbide grades TC92	TF45	TI25	TN35
RS229.0530.C0	3	5°	229020 • 229030		Δ	▲	▲	▲
RS229.0540.C0	4	5°	229030		Δ	Δ	Δ	▲
RS229.0830.C0	3	8°	229020 • 229030		▲	▲	▲	▲
RS229.0840.C0	4	8°	229030			Δ	Δ	▲
LS229.0530.C0	3	5°	229020 • 229030		Δ	▲	▲	▲
LS229.0540.C0	4	5°	229030		Δ	Δ	Δ	
LS229.0830.C0	3	8°	229020 • 229030		▲	▲	▲	▲
LS229.0840.C0	4	8°	229030		Δ	Δ	Δ	Δ
S229.0030.C0	3	0°	229020 • 229030		Δ	▲	▲	▲
S229.0040.C0	4	0°	229030		Δ	Δ	Δ	▲
				P	•	•	•	•
				M	-	•	•	•
				K	-	•	•	•
				N	-	•	•	•
				S	-	•	•	•
				H	-	-	-	-

U

Wendeschneidplatte
Indexable insert

S229

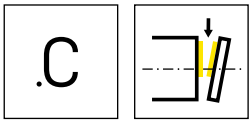

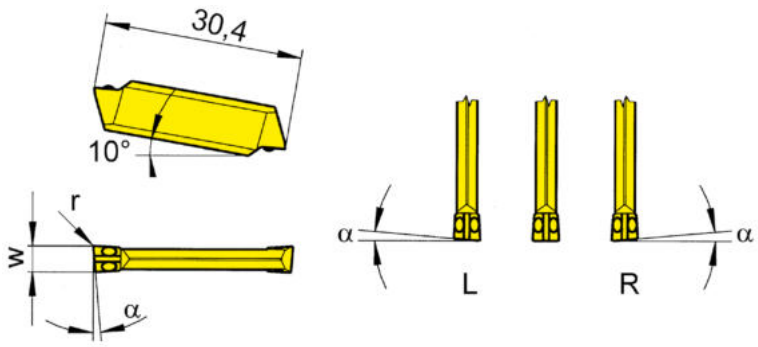

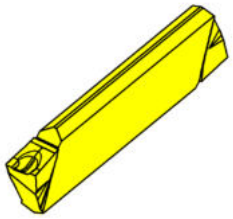

R = rechts wie gezeichnet
R = right hand version shown

L = links spiegelbildlich
L = left hand version

▲ ab Lager
on stock

HM-Sorten
Carbide grades

Δ 4 Wochen
4 weeks

Bestellnummer Part number	w	r	a	HIS		TC92	TF45	TI25	TN35
RS229.0530.C1	3	0,15	5°	229020 • 229030		Δ	Δ	▲	▲
RS229.0830.C1	3	0,15	8°	229020 • 229030		Δ	▲	▲	▲
RS229.0540.C1	4	0,15	5°	229030 • 229040		Δ	Δ	Δ	Δ
RS229.0840.C1	4	0,15	8°	229030 • 229040			Δ	Δ	▲
LS229.0530.C1	3	0,15	5°	229020 • 229030		Δ	Δ	▲	▲
LS229.0830.C1	3	0,15	8°	229020 • 229030		Δ	▲	Δ	▲
LS229.0540.C1	4	0,15	5°	229030 • 229040		Δ	Δ		Δ
LS229.0840.C1	4	0,15	8°	229030 • 229040		Δ	Δ	Δ	Δ
S229.0030.C1	3	0,15	0°	229020 • 229030		Δ	Δ	▲	▲
					P	●	●	●	●
					M	-	●	●	●
					K	-	●	●	●
					N	-	●	●	●
					S	-	●	●	●
					H	-	-	-	-

U

Wendeschneidplatte
Indexable insert

229 / S229

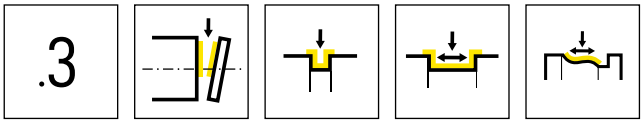

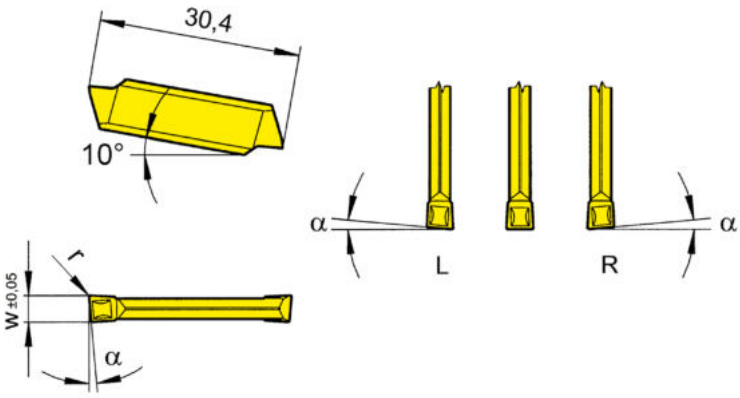

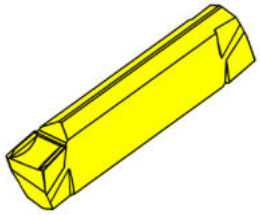

R = rechts wie gezeichnet
R = right hand version shown

L = links spiegelbildlich
L = left hand version

HM-Sorten
Carbide grades

▲ ab Lager
on stock

Δ 4 Wochen
4 weeks

Bestellnummer Part number	w	r	α	HIS	MG12	P20	AL96	AS62	AS66	H54	IG66	TA45	TC92	TF45	TI22	TI25	TN32	TN35
R229.5300.31	3	0,2	5°	229020 • 229030	▲			▲					▲			▲	▲	▲
RS229.0530.32	3	0,2	5°	229020 • 229030				▲				Δ	▲	▲		▲	▲	▲
RS229.0540.32	4	0,2	5°	229030 • 229040				▲				Δ	Δ	▲		▲	▲	Δ
L229.5300.31	3	0,2	5°	229020 • 229030	▲			▲					▲			▲	▲	▲
LS229.0530.32	3	0,2	5°	229020 • 229030				▲				Δ	Δ	▲		▲	▲	▲
LS229.0540.32	4	0,2	5°	229030 • 229040								Δ	Δ	▲		▲	▲	Δ
S229.0300.32	3	0,2	-	229020 • 229030	▲	Δ	▲	▲	▲	▲	▲	Δ	▲	▲	▲	▲	▲	▲
S229.0400.32	4	0,2	-	229030 • 229040	Δ	Δ	▲	▲	▲	▲	▲	Δ	▲	▲		▲	▲	▲
P					o	●	●	●	●	●	●	●	●	●	●	●	●	●
M					-	-	-	-	o	●	●	●	-	●	-	●	-	●
K					-	-	●	-	●	-	-	●	-	●	-	●	-	●
N					-	-	●	-	●	-	-	●	-	●	-	●	-	●
S					-	-	-	-	o	-	o	●	-	●	-	●	-	●
H					-	-	-	-	-	-	-	-	-	-	-	-	-	-

R/L229.5300.31 **präzisionsgeschliffen**, Längenmaß 30,0 mm
R/L229.5300.31 precision ground, length 30,0 mm

U

Wendeschneidplatte
Indexable insert

S229

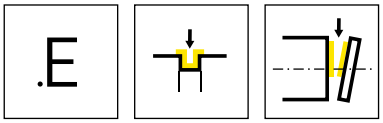

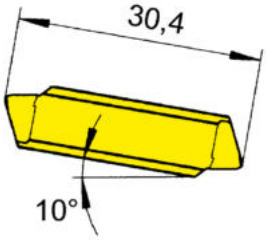

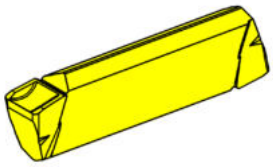

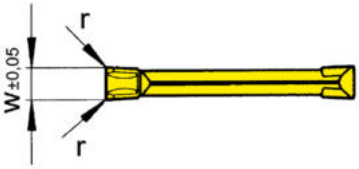

HM-Sorten
Carbide grades

▲ ab Lager
on stock

Δ 4 Wochen
4 weeks

Bestellnummer Part number	w	r	HIS		AS62	TC92	TF45	TF46	TI25
S229.0300.E2	3	0,2	229020 • 229030		▲		▲	▲	▲
S229.0300.E4	3	0,4	229020 • 229030		▲	Δ	▲		
S229.0400.E2	4	0,2	229030 • 229040		▲	Δ	▲	Δ	▲
S229.0400.E4	4	0,4	229030 • 229040		▲	Δ	▲		
				P	●	●	●	●	●
				M	-	-	●	o	●
				K	-	-	●	●	●
				N	-	-	●	●	●
				S	-	-	●	o	●
				H	-	-	-	-	-

U

Wendeschneidplatte
Indexable insert

S229

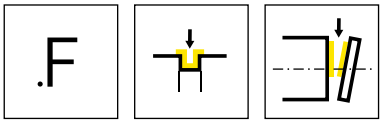

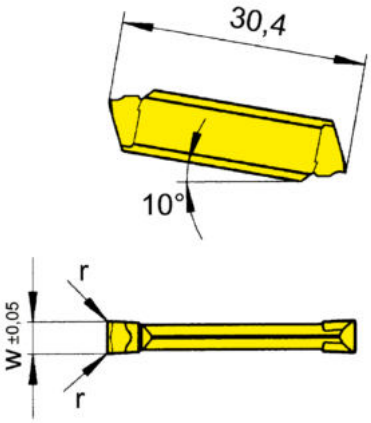

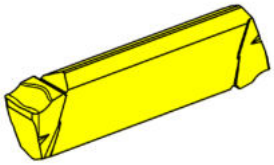

HM-Sorten
Carbide grades

▲ ab Lager
on stock

Δ 4 Wochen
4 weeks

Bestellnummer Part number	w	r	HIS		TC92	TF43	TF45	TF46	TI22	TI25
S229.0300.F2	3	0,2	229020 • 229030		Δ	▲	▲	▲	▲	Δ
S229.0300.F4	3	0,4	229020 • 229030		Δ		▲	Δ		Δ
S229.0400.F2	4	0,2	229030 • 229040		Δ	Δ	▲	Δ		Δ
S229.0400.F4	4	0,4	229030 • 229040		Δ		▲	Δ		Δ
				P	●	●	●	●	●	●
				M	-	-	●	o	-	●
				K	-	-	●	●	-	●
				N	-	-	●	●	-	●
				S	-	-	●	o	-	●
				H	-	-	-	-	-	-

U

Wendeschneidplatte
Indexable insert

S229

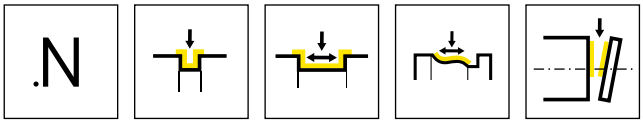

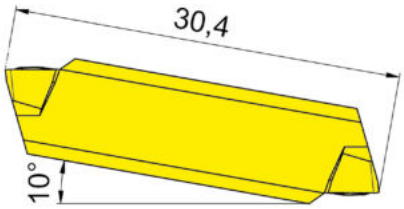

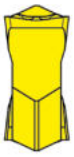

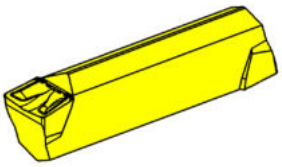

HM-Sorten
Carbide grades

▲ ab Lager
on stock

Δ 4 Wochen
4 weeks

Bestellnummer Part number	w	r	HIS		AS45	AS62	DD25	IG66	TI25
S229.0300.N2.G	3	0,2	229020 • 229030		▲			▲	
S229.0300.N4.G	3	0,4	229020 • 229030		▲			▲	
S229.0400.N2.G	4	0,2	229030 • 229040		▲			▲	
S229.0400.N4.G	4	0,4	229030 • 229040		▲			▲	
S229.0500.N2.G	5	0,2	229040					▲	▲
S229.0500.N4.G	5	0,4	229040		▲	▲		▲	Δ
S229.0500.N6.G	5	0,6	229040		Δ	▲		▲	Δ
S229.0500.N8.G	5	0,8	229040			▲		▲	
				P	●	●	-	●	●
				M	●	-	-	●	●
				K	●	-	-	-	●
				N	o	-	●	-	●
				S	●	-	o	o	●
				H	-	-	-	-	-

U

Klemmhalter
Toolholder
H264

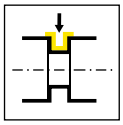

Seite/Page
672-676

Wendeschneidplatte
Indexable insert
264

.10

Seite/Page
677

.M0

Seite/Page
678

Technische Hinweise
Technical Instructions

Seite/Page
713

U

264

U

Klemmhalter und Schneidplatten

Stechbreite 1,5 - 3 mm

Toolholder and Inserts

Width of groove 1,5 - 3 mm

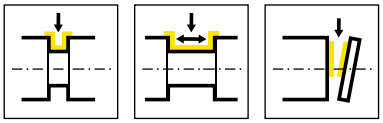

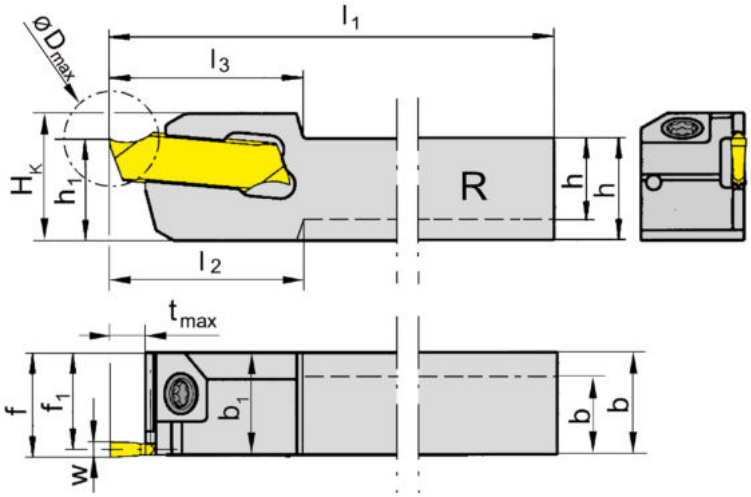

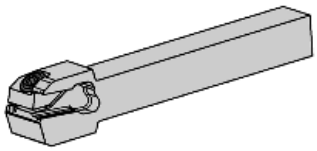

R = rechts wie gezeichnet
R = right hand version shown

L = links spiegelbildlich
L = left hand version

Bestellnummer Part number	h	b	l_1	l_2	l_3	h_1	b_1	f_1	f	t_{max}	D_{max}	H_K	HWS
RH264.0808.01	8	8	120	17,5	17,5	8	10	9,25	10	4	22	12,5	26401
RH264.1010.01	10	10	120	-	17,5	10	-	9,25	10	4	22	12,5	26401
RH264.1212.01	12	12	120	-	17,5	12	-	11,25	12	4	22	14,5	26401
RH264.1616.01	16	16	120	-	17,5	16	-	15,25	16	4	32	18,5	26401
RH264.1010.11	10	10	120	-	19	10	-	9,25	10	10	20	12,5	26401
RH264.1212.11	12	12	120	-	19	12	-	11,25	12	10	20	14,5	26401
RH264.1616.11	16	16	120	-	19	16	-	15,25	16	10	32	18,5	26401
RH264.1212.21	12	12	120	-	22	12	-	11,25	12	13	26	15,5	26401
RH264.1616.21	16	16	120	-	22	16	-	15,25	16	13	32	19,5	26401
LH264.0808.01	8	10	120	17,5	17,5	8	10	9,25	10	4	22	12,5	26401
LH264.1010.01	10	10	120	-	17,5	10	-	9,25	10	4	22	12,5	26401
LH264.1212.01	12	12	120	-	17,5	12	-	11,25	12	4	22	14,5	26401
LH264.1616.01	16	16	120	-	17,5	16	-	15,25	16	4	32	18,5	26401
LH264.1010.11	10	10	120	-	19	10	-	9,25	10	10	20	12,5	26401
LH264.1212.11	12	12	120	-	19	12	-	11,25	12	10	20	14,5	26401
LH264.1616.11	16	16	120	-	19	16	-	15,25	16	10	32	18,5	26401
LH264.1212.21	12	12	120	-	22	12	-	11,25	12	13	26	15,5	26401
LH264.1616.21	16	16	120	-	22	16	-	15,25	16	13	32	19,5	26401

w siehe WSP
w see indexable inserts

U

Ersatzteile
Spare Parts

Klemmhalter Toolholder	**Spannschraube** Clamping Screw	**TORX PLUS®-Schlüssel** TORX PLUS® Wrench
R/LH264...	**3.5.12T10EP**	**T10PL**

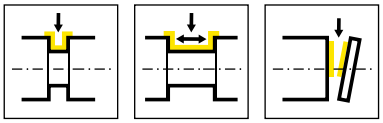

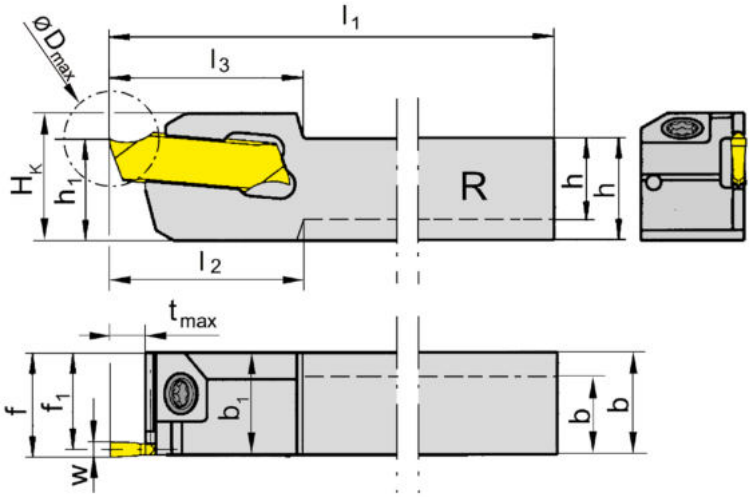

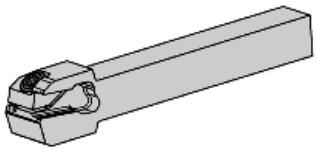

R = rechts wie gezeichnet
R = right hand version shown

L = links spiegelbildlich
L = left hand version

Bestellnummer Part number	h	b	l_1	l_3	h_1	f_1	f	t_{max}	D_{max}	H_K	HWS
RH264.1010.02	10	10	120	17,5	10	9	10	4	32	12,5	26402
RH264.1212.02	12	12	120	17,5	12	11	12	4	32	14,5	26402
RH264.1616.02	16	16	120	17,5	16	15	16	4	32	18,5	26402
RH264.1010.12	10	10	120	19	10	9	10	10	32	12,5	26402
RH264.1212.12	12	12	120	19	12	11	12	10	32	14,5	26402
RH264.1616.12	16	16	120	19	16	15	16	10	32	18,5	26402
RH264.1212.22	12	12	120	25	12	11	12	16	32	14,5	26402
RH264.1616.22	16	16	120	25	16	15	16	16	32	19,5	26402
LH264.1010.02	10	10	120	17,5	10	9	10	4	32	12,5	26402
LH264.1212.02	12	12	120	17,5	12	11	12	4	32	14,5	26402
LH264.1616.02	16	16	120	17,5	16	15	16	4	32	18,5	26402
LH264.1010.12	10	10	120	19	10	9	10	10	32	12,5	26402
LH264.1212.12	12	12	120	19	12	11	12	10	32	14,5	26402
LH264.1616.12	16	16	120	19	16	15	16	10	32	18,5	26402
LH264.1212.22	12	12	120	25	12	11	12	16	32	14,5	26402
LH264.1616.22	16	16	120	25	16	15	16	16	32	19,5	26402

w siehe WSP
w see indexable inserts

U

Ersatzteile
Spare Parts

Klemmhalter Toolholder	**Spannschraube** Clamping Screw	**TORX PLUS®-Schlüssel** TORX PLUS® Wrench
R/LH264...	**3.5.12T10EP**	**T10PL**

Klemmhalter
Toolholder

H264

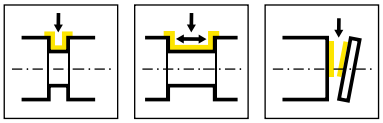

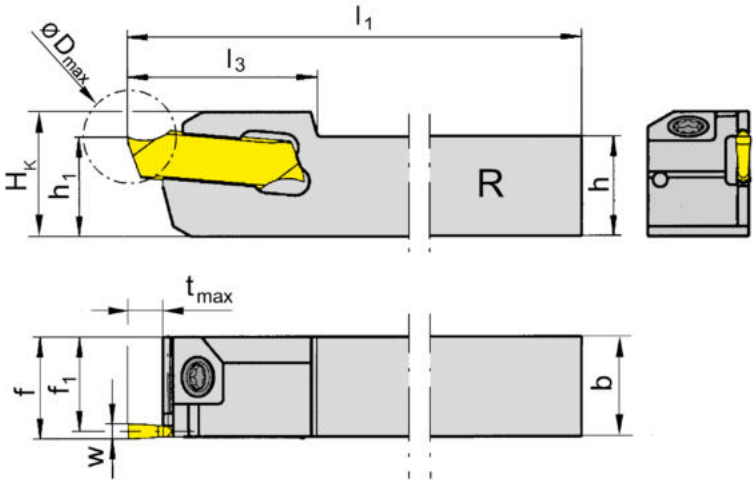

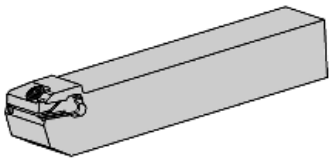

R = rechts wie gezeichnet
R = right hand version shown

L = links spiegelbildlich
L = left hand version

Bestellnummer Part number	h	b	l_1	l_3	h_1	f_1	f	t_{max}	D_{max}	H_K	HWS
RH264.1212.03	12	12	120	17,5	12	10,75	12	4	32	14,5	26403
RH264.1616.03	16	16	120	17,5	16	14,75	16	4	32	18,5	26403
RH264.1212.13	12	12	120	19	12	10,75	12	10	32	14,5	26403
RH264.1616.13	16	16	120	19	16	14,75	16	10	32	18,5	26403
RH264.1212.23	12	12	120	25	12	10,75	12	16	32	14,5	26403
RH264.1616.23	16	16	120	25	16	14,75	16	16	32	18,5	26403
LH264.1616.03	16	16	120	17,5	16	14,75	16	4	32	18,5	26403
LH264.1212.13	12	12	120	19	12	10,75	12	10	32	14,5	26403
LH264.1616.13	16	16	120	19	16	14,75	16	10	32	18,5	26403
LH264.1212.23	12	12	120	25	12	10,75	12	16	32	14,5	26403
LH264.1616.23	16	16	120	25	16	14,75	16	16	32	18,5	26403

w siehe WSP
w see indexable inserts

U

Ersatzteile
Spare Parts

Klemmhalter Toolholder	**Spannschraube** Clamping Screw	**TORX PLUS®-Schlüssel** TORX PLUS® Wrench
R/LH264...	**3.5.12T10EP**	**T10PL**

Klemmhalter
Toolholder

H264

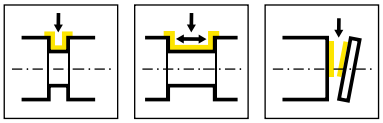

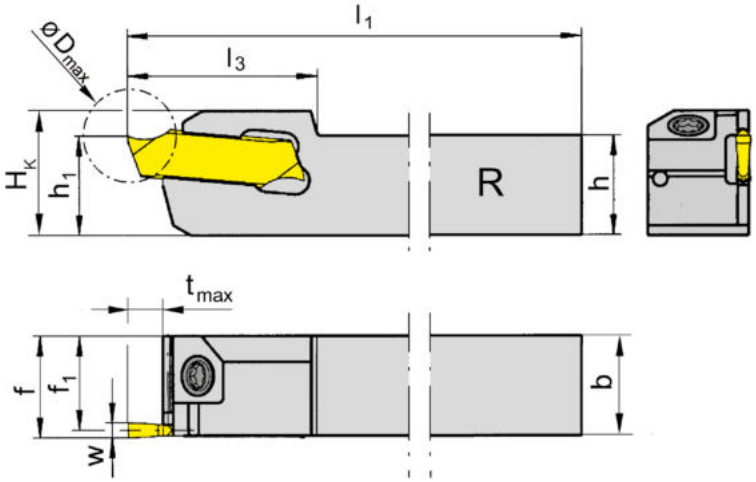

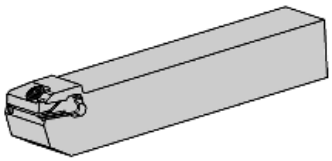

R = rechts wie gezeichnet
R = right hand version shown

L = links spiegelbildlich
L = left hand version

Bestellnummer Part number	h	b	l_1	l_3	h_1	f_1	f	t_{max}	D_{max}	H_K	HWS
RH264.1212.04	12	12	120	17,5	12	10,5	12	5	32	15	26404
RH264.1616.04	16	16	120	17,5	16	14,5	16	5	32	19	26404
RH264.1212.14	12	12	120	19	12	10,5	12	10	32	15	26404
RH264.1616.14	16	16	120	19	16	14,5	16	10	32	19	26404
RH264.1212.24	12	12	120	25	12	10,5	12	16	32	15	26404
RH264.1616.24	16	16	120	25	16	14,5	16	16	32	19	26404
LH264.1212.04	12	12	120	17,5	12	10,5	12	5	32	15	26404
LH264.1616.04	16	16	120	17,5	16	14,5	16	5	32	19	26404
LH264.1212.14	12	12	120	19	12	10,5	12	10	32	15	26404
LH264.1616.14	16	16	120	19	16	14,5	16	10	32	19	26404
LH264.1212.24	12	12	120	25	12	10,5	12	16	32	15	26404
LH264.1616.24	16	16	120	25	16	14,5	16	16	32	19	26404

w siehe WSP
w see indexable inserts

U

Ersatzteile
Spare Parts

Klemmhalter Toolholder	**Spannschraube** Clamping Screw	**TORX PLUS®-Schlüssel** TORX PLUS® Wrench
R/LH264...	**3.5.12T10EP**	**T10PL**

Klemmhalter
Toolholder

H264

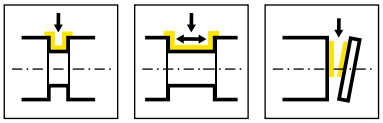

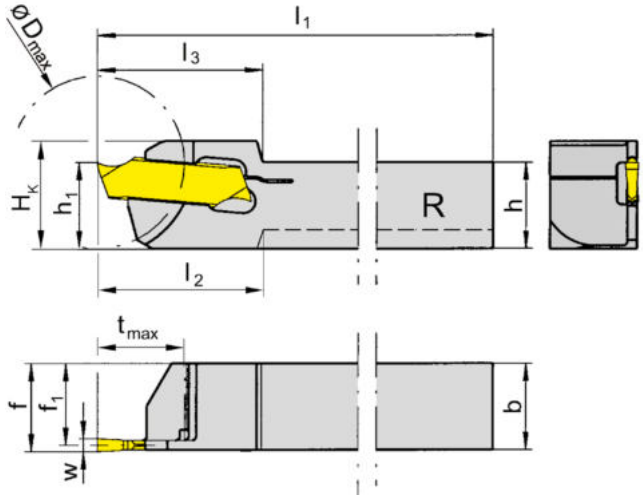

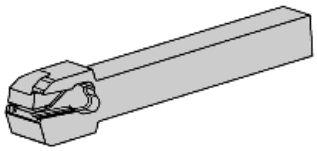

R = rechts wie gezeichnet
R = right hand version shown

L = links spiegelbildlich
L = left hand version

Bestellnummer Part number	h	b	l_1	l_2	l_3	h_1	f_1	f	t_{max}	D_{max}	H_K	HWS
RH264.0808.51	8	8	120	18	18	10	7,25	8	7	20	12,5	26401
RH264.1010.61	10	10	120	-	19	10	9,25	10	10	20	12,5	26401
RH264.1010.62	10	10	120	-	19	10	9	10	10	20	12,5	26402
RH264.1212.62	12	12	120	-	19	12	11	12	10	20	14,5	26402
RH264.1212.63	12	12	120	-	19	12	10,75	12	10	32	14,5	26403
LH264.0808.51	8	8	120	18	18	10	7,25	8	7	20	12,5	26401
LH264.1010.61	10	10	120	-	19	10	9,25	10	10	20	12,5	26401
LH264.1010.62	10	10	120	-	19	10	9	10	10	20	12,5	26402
LH264.1212.62	12	12	120	-	19	12	11	12	10	20	14,5	26402
LH264.1212.63	12	12	120	-	19	12	10,75	12	10	32	14,5	26403
LH264.1212.64	12	12	120	-	19	12	10,5	12	10	32	14,5	26404

w siehe WSP
w see indexable inserts

Der Schlüssel **P39L** gehört nicht zum Lieferumfang des Schneidenträgers. Bitte separat bestellen!
Wrench P39L is not combined with toolholder - separate order required!

U

Wendeschneidplatte 264
Indexable insert

.10

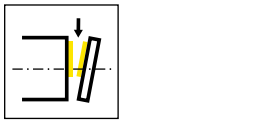

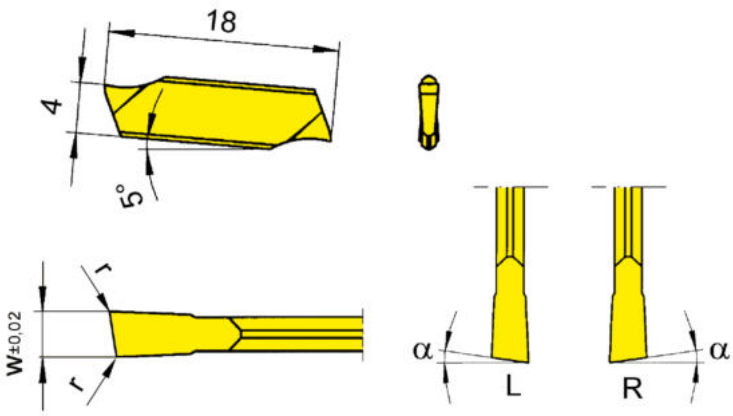

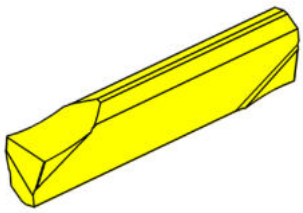

R = rechts wie gezeichnet
R = right hand version shown

L = links spiegelbildlich
L = left hand version

▲ ab Lager
on stock

HM-Sorten
Carbide grades

Δ 4 Wochen
4 weeks

Bestellnummer Part number	w	r	α	HIS		MG12	TH35	TI25	TN35
R264.0815.10	1,5	0,05	8°	26401		▲	Δ	Δ	▲
R264.1515.10	1,5	0,05	15°	26401		▲	Δ		▲
R264.0820.10	2	0,05	8°	26402		▲	Δ		▲
R264.1520.10	2	0,05	15°	26402		▲	Δ		▲
R264.0825.10	2,5	0,1	8°	26403		Δ	Δ		▲
R264.1525.10	2,5	0,1	15°	26403		Δ	Δ		▲
R264.0830.10	3	0,1	8°	26404		Δ	Δ		Δ
R264.1530.10	3	0,1	15°	26404		Δ	Δ		▲
L264.0815.10	1,5	0,05	8°	26401		Δ	Δ	Δ	▲
L264.1515.10	1,5	0,05	15°	26401		Δ	Δ		▲
L264.0820.10	2	0,05	8°	26402		Δ	Δ		▲
L264.1520.10	2	0,05	15°	26402		Δ	Δ		▲
L264.0825.10	2,5	0,1	8°	26403		Δ	Δ		Δ
L264.1525.10	2,5	0,1	15°	26403		Δ	Δ		Δ
L264.0830.10	3	0,1	8°	26404		Δ	Δ		Δ
L264.1530.10	3	0,1	15°	26404		Δ	Δ		▲
					P	o	●	●	●
					M	-	●	●	●
					K	-	●	●	●
					N	-	●	●	●
					S	-	●	●	●
					H	-	-	-	-

U

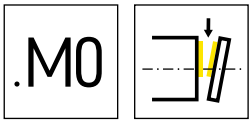

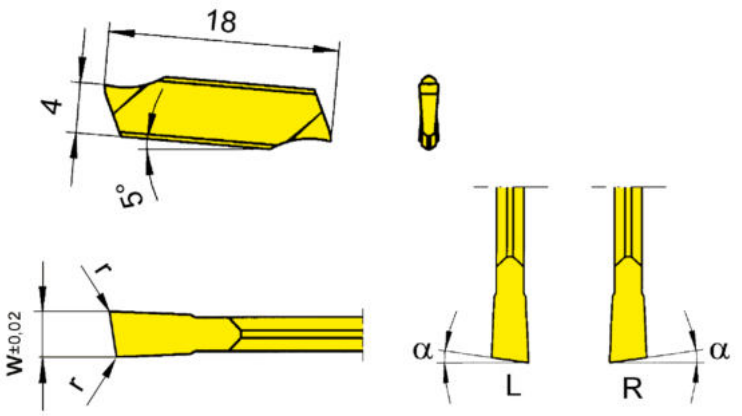

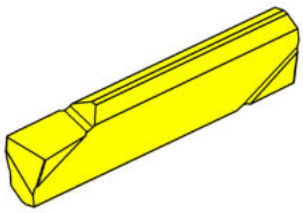

R = rechts wie gezeichnet
R = right hand version shown

L = links spiegelbildlich
L = left hand version

▲ ab Lager
on stock

HM-Sorten
Carbide grades

Δ 4 Wochen
4 weeks

Bestellnummer Part number	w	r	α	HIS	MG12	TH35	TN35
R264.0815.M0	1,5	0,05	8°	26401	Δ	Δ	▲
R264.1515.M0	1,5	0,05	15°	26401	▲	Δ	▲
R264.0820.M0	2	0,05	8°	26402	Δ	Δ	▲
R264.1520.M0	2	0,05	15°	26402	Δ	Δ	Δ
R264.0825.M0	2,5	0,1	8°	26403	Δ	Δ	Δ
R264.1525.M0	2,5	0,1	15°	26403	Δ	Δ	▲
R264.0830.M0	3	0,1	8°	26404	Δ	Δ	
R264.1530.M0	3	0,1	15°	26404	Δ	Δ	▲
L264.0815.M0	1,5	0,05	8°	26401	▲	Δ	▲
L264.1515.M0	1,5	0,05	15°	26401	▲	Δ	Δ
L264.0820.M0	2	0,05	8°	26402		Δ	Δ
L264.1520.M0	2	0,05	15°	26402	Δ	Δ	Δ
L264.0825.M0	2,5	0,1	8°	26403	Δ	Δ	Δ
L264.1525.M0	2,5	0,1	15°	26403	Δ		Δ
L264.0830.M0	3	0,1	8°	26404	Δ	Δ	
L264.1530.M0	3	0,1	15°	26404	Δ	Δ	Δ
P					o	●	●
M					-	●	●
K					-	●	●
N					-	●	●
S					-	●	●
H					-	-	-

U

Klemmhalter
Toolholder
H274/H274...E

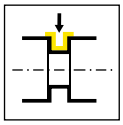

Seite/Page
682, 689

Wendeschneidplatte
Indexable insert
S274/S274...E

.10

Seite/Page
683-684,
690-691

.20

Seite/Page
685-686,
692-693

.M0

Seite/Page
687-688,
694-695

Technische Hinweise
Technical Instructions

Seite/Page
713

U

274

U

Klemmhalter und Schneidplatten

Schneidbreite 0,5 - 3 mm

Toolholder and Inserts

Width of groove 0,5 - 3 mm

Klemmhalter
Toolholder

H274

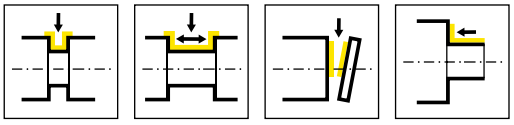

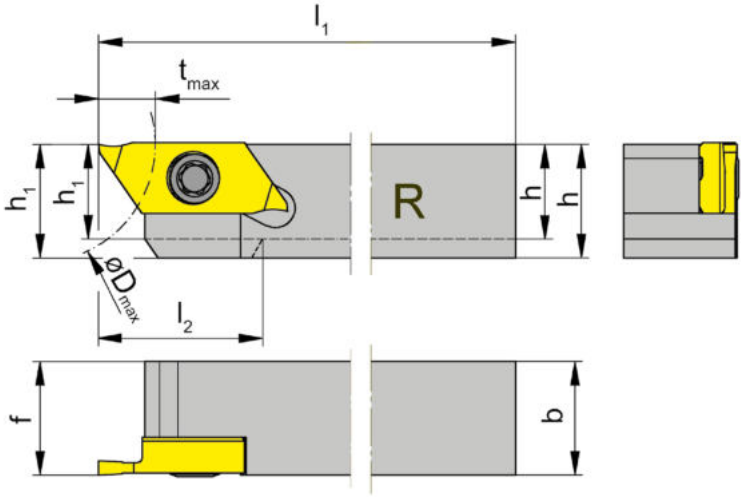

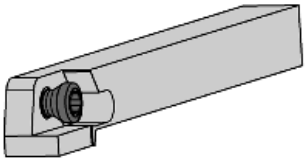

R = rechts wie gezeichnet
R = right hand version shown

L = links spiegelbildlich
L = left hand version

Bestellnummer Part number	h	b	l_1	l_2	h_1	f	t_{max}	D_{max}	HWS
RH274.0808.04	8	8	100	16	8	8	6	25	274040R
RH274.1010.04	10	10	100	-	10	10	6	25	274040R
RH274.1212.04	12	12	100	-	12	12	6	25	274040R
RH274.1414.04	14	14	100	-	14	14	6	25	274040R
RH274.1616.04	16	16	125	-	16	16	6	25	274040R
RH274.2020.04	20	20	125	-	20	20	6	25	274040R
LH274.0808.04	8	8	100	16	8	8	6	25	274040L
LH274.1010.04	10	10	100	-	10	10	6	25	274040L
LH274.1212.04	12	12	100	-	12	12	6	25	274040L
LH274.1414.04	14	14	100	-	14	14	6	25	274040L
LH274.1616.04	16	16	125	-	16	16	6	25	274040L
LH274.2020.04	20	20	125	-	20	20	6	25	274040L

U

Ersatzteile
Spare Parts

Klemmhalter Toolholder	**Spannschraube** Clamping Screw	**TORX PLUS®-Schlüssel** TORX PLUS® Wrench
R/LH274.0808.04	**030.350P.0744**	**T15PQ**
R/LH274...	**030.3509.T15P**	**T15PQ**

Wendeschneidplatte
Indexable insert

S274

.10

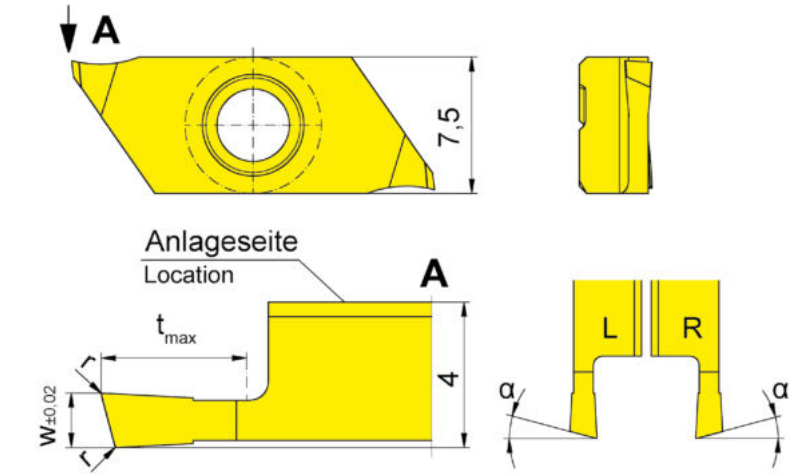

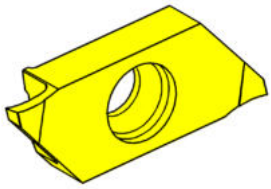

R = rechts wie gezeichnet
R = right hand version shown

L = links spiegelbildlich
L = left hand version

HM-Sorten
Carbide grades

▲ ab Lager
on stock

Δ 4 Wochen
4 weeks

Bestellnummer Part number	w	r	t_{max}	α	HIS	IG35	TH35
RS274.1508.03.10	0,8	0,05	3	15°	274040R	▲	▲
RS274.1510.03.10	1	0,05	3	15°	274040R	▲	▲
RS274.1515.04.10	1,5	0,05	4	15°	274040R	▲	▲
RS274.1520.06.10	2	0,05	6	15°	274040R	▲	▲
LS274.1508.03.10	0,8	0,05	3	15°	274040L	▲	▲
LS274.1510.03.10	1	0,05	3	15°	274040L	▲	▲
LS274.1515.04.10	1,5	0,05	4	15°	274040L	▲	▲
LS274.1520.06.10	2	0,05	6	15°	274040L	▲	▲

	IG35	TH35
P	-	●
M	●	●
K	-	●
N	-	●
S	●	●
H	-	-

tmax 6 mm nur bei Werkstück-Ø ≤ 25 mm erreichbar.
tmax 6 mm can be reached only with workpiece Ø ≤ 25 mm.

U

Wendeschneidplatte
Indexable insert

S274

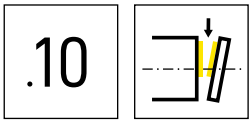

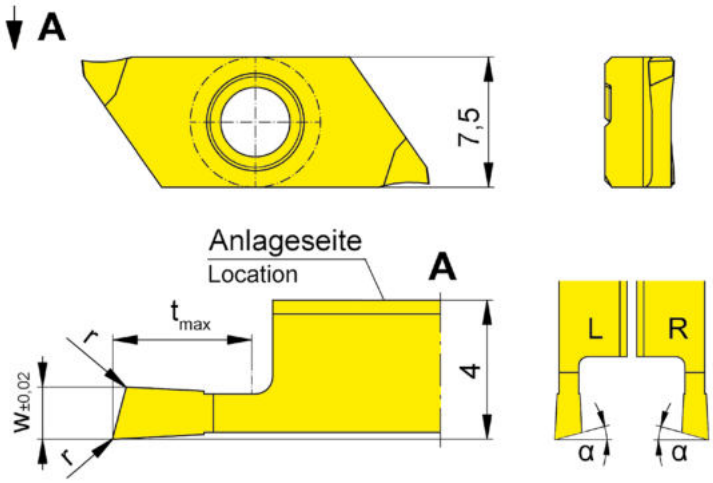

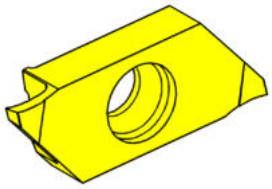

R = rechts wie gezeichnet
R = right hand version shown

L = links spiegelbildlich
L = left hand version

▲ ab Lager
on stock

Δ 4 Wochen
4 weeks

Bestellnummer Part number	w	r	t_{max}	α	HIS	HM-Sorten Carbide grades IG35	TH35
RS274.1508.03.10L	0,8	0,05	3	15°	274040R	Δ	Δ
RS274.1510.03.10L	1	0,05	3	15°	274040R	Δ	Δ
RS274.1515.04.10L	1,5	0,05	4	15°	274040R	Δ	Δ
RS274.1520.06.10L	2	0,05	6	15°	274040R	Δ	▲
LS274.1508.03.10R	0,8	0,05	3	15°	274040L	▲	▲
LS274.1510.03.10R	1	0,05	3	15°	274040L	▲	▲
LS274.1515.04.10R	1,5	0,05	4	15°	274040L	▲	▲
LS274.1520.06.10R	2	0,05	6	15°	274040L	▲	▲

	IG35	TH35
P	-	●
M	●	●
K	-	●
N	-	●
S	●	●
H	-	-

tmax 6 mm nur bei Werkstück-Ø ≤ 25 mm erreichbar.
tmax 6 mm can be reached only with workpiece Ø ≤ 25 mm.

U

Wendeschneidplatte
Indexable insert

S274

.20

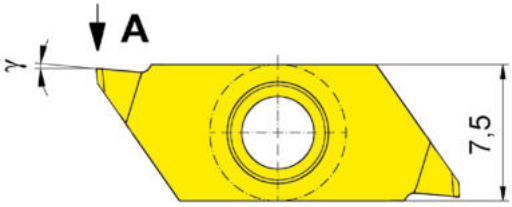

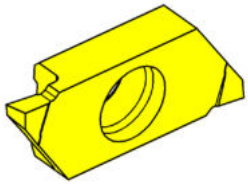

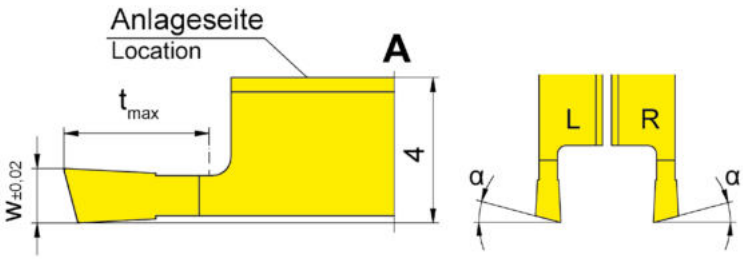

R = rechts wie gezeichnet
R = right hand version shown

L = links spiegelbildlich
L = left hand version

▲ ab Lager
on stock

HM-Sorten
Carbide grades

Δ 4 Wochen
4 weeks

Bestellnummer Part number	w	t_{max}	α	γ	HIS		IG35	TH35
RS274.1515.04.20	1,5	4	15°	5°	274040R		Δ	Δ
RS274.1520.06.20	2	6	15°	5°	274040R		Δ	Δ
LS274.1515.04.20	1,5	4	15°	5°	274040L		Δ	Δ
LS274.1520.06.20	2	6	15°	5°	274040L		Δ	Δ
						P	-	●
						M	●	●
						K	-	●
						N	-	●
						S	●	●
						H	-	-

tmax 6 mm nur bei Werkstück-Ø ≤ 25 mm erreichbar.
tmax 6 mm can be reached only with workpiece Ø ≤ 25 mm.

U

Wendeschneidplatte
Indexable insert

S274

.20

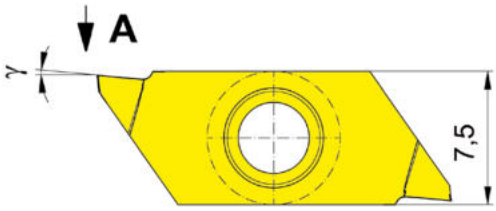

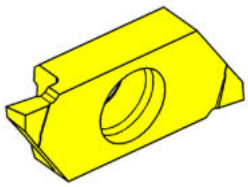

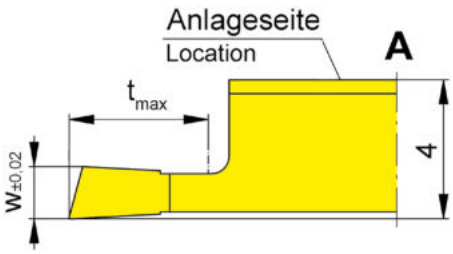

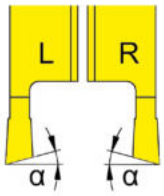

R = rechts wie gezeichnet
R = right hand version shown

L = links spiegelbildlich
L = left hand version

▲ ab Lager
on stock

HM-Sorten
Carbide grades

Δ 4 Wochen
4 weeks

Bestellnummer Part number	w	t_{max}	α	γ	HIS		IG35	TH35
RS274.1520.06.20L	2	6	15°	5°	274040R		Δ	Δ
LS274.1515.04.20R	1,5	4	15°	5°	274040L		Δ	Δ
LS274.1520.06.20R	2	6	15°	5°	274040L		Δ	Δ
						P	-	●
						M	●	●
						K	-	●
						N	-	●
						S	●	●
						H	-	-

tmax 6 mm nur bei Werkstück-Ø ≤ 25 mm erreichbar.
tmax 6 mm can be reached only with workpiece Ø ≤ 25 mm.

U

Wendeschneidplatte
Indexable insert

S274

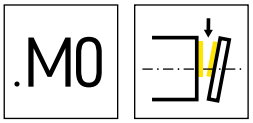

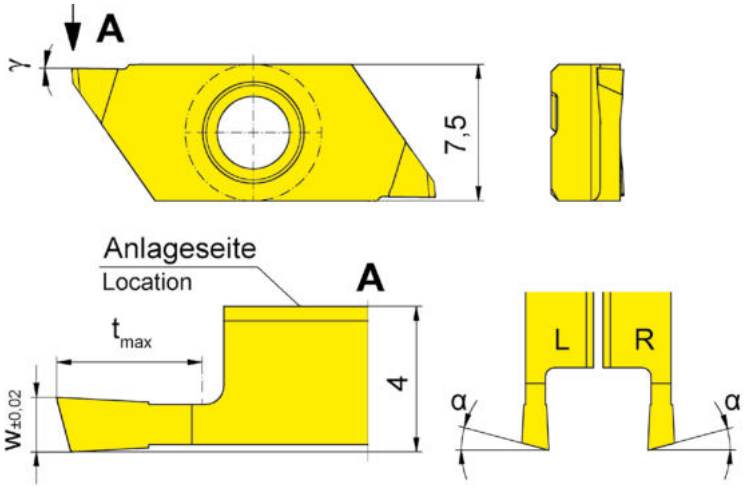

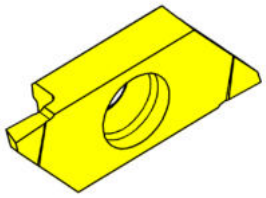

R = rechts wie gezeichnet
R = right hand version shown

L = links spiegelbildlich
L = left hand version

▲ ab Lager
on stock

Δ 4 Wochen
4 weeks

Bestellnummer Part number	w	t_{max}	α	γ	HIS	HM-Sorten Carbide grades IG35	TH35
RS274.1508.03.M0	0,8	3	15°	0°	274040R	Δ	Δ
RS274.1510.03.M0	1	3	15°	0°	274040R	Δ	▲
RS274.1515.04.M0	1,5	4	15°	0°	274040R	Δ	Δ
RS274.1520.06.M0	2	6	15°	0°	274040R	Δ	Δ
LS274.1508.03.M0	0,8	3	15°	0°	274040L	Δ	Δ
LS274.1510.03.M0	1	3	15°	0°	274040L	Δ	Δ
LS274.1515.04.M0	1,5	4	15°	0°	274040L	Δ	Δ
LS274.1520.06.M0	2	6	15°	0°	274040L	Δ	Δ

	IG35	TH35
P	-	●
M	●	●
K	-	●
N	-	●
S	●	●
H	-	-

tmax 6 mm nur bei Werkstück-Ø ≤ 25 mm erreichbar.
tmax 6 mm can be reached only with workpiece Ø ≤ 25 mm.

U

Wendeschneidplatte
Indexable insert

S274

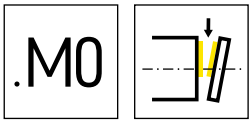

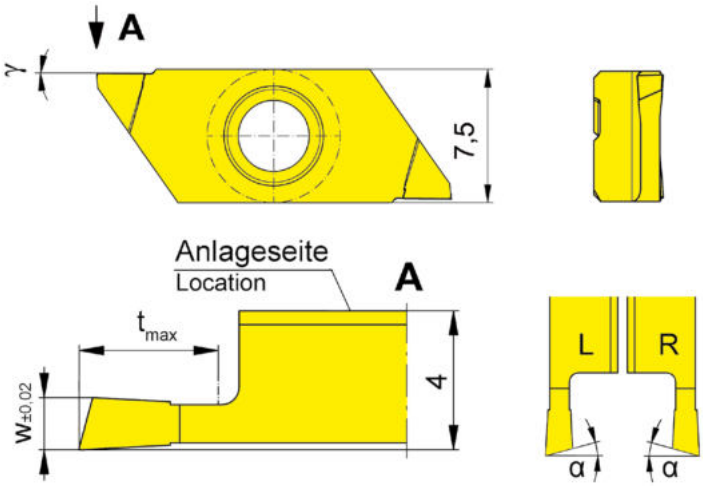

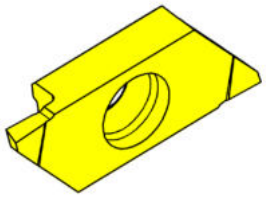

R = rechts wie gezeichnet
R = right hand version shown

L = links spiegelbildlich
L = left hand version

▲ ab Lager
on stock

Δ 4 Wochen
4 weeks

HM-Sorten
Carbide grades

Bestellnummer Part number	w	t_{max}	α	γ	HIS		IG35	TH35
RS274.1510.03.M0L	1	3	15°	0°	274040R		Δ	
RS274.1515.04.M0L	1,5	4	15°	0°	274040R		Δ	Δ
RS274.1520.06.M0L	2	6	15°	0°	274040R		Δ	Δ
LS274.1508.03.M0R	0,8	3	15°	0°	274040L		Δ	▲
LS274.1510.03.M0R	1	3	15°	0°	274040L		Δ	Δ
LS274.1515.04.M0R	1,5	4	15°	0°	274040L		Δ	Δ
LS274.1520.06.M0R	2	6	15°	0°	274040L		Δ	Δ
						P	-	●
						M	●	●
						K	-	●
						N	-	●
						S	●	●
						H	-	-

tmax 6 mm nur bei Werkstück-Ø ≤ 25 mm erreichbar.
tmax 6 mm can be reached only with workpiece Ø ≤ 25 mm.

U

Klemmhalter
Toolholder

H274...E

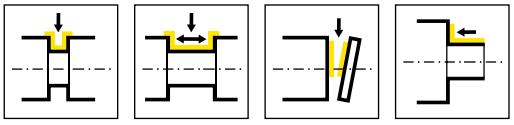

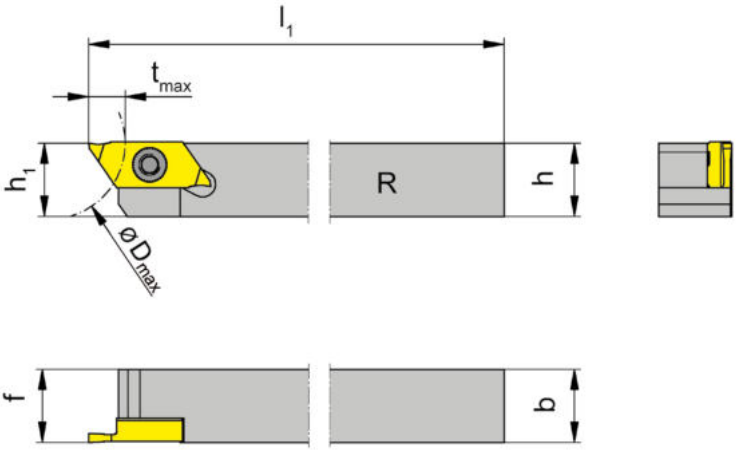

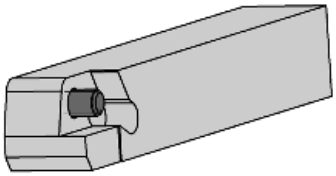

R = rechts wie gezeichnet
R = right hand version shown

L = links spiegelbildlich
L = left hand version

Bestellnummer Part number	h	b	l_1	h_1	f	t_{max}	D_{max}	HWS
RH274.1010.04.E	10	10	100	10	10	6	25	274140R
RH274.1212.04.E	12	12	100	12	12	6	25	274140R
RH274.1616.04.E	16	16	125	16	16	6	25	274140R
RH274.2020.04.E	20	20	125	20	20	6	25	274140R
LH274.1010.04.E	10	10	100	10	10	6	25	274140L
LH274.1212.04.E	12	12	100	12	12	6	25	274140L
LH274.1616.04.E	16	16	125	16	16	6	25	274140L
LH274.2020.04.E	20	20	125	20	20	6	25	274140L

Das Anzugsdrehmoment der Schrauben finden Sie in den Technischen Hinweisen.
For torque specification of the screw, please see Technical Instructions.

U

Ersatzteile
Spare Parts

Klemmhalter Toolholder	**Spannschraube** Clamping Screw	**TORX PLUS®-Schlüssel** TORX PLUS® Wrench
R/LH274...	**030.3509.T15P**	**T15PQ**

Wendeschneidplatte
Indexable insert

S274...E

.10

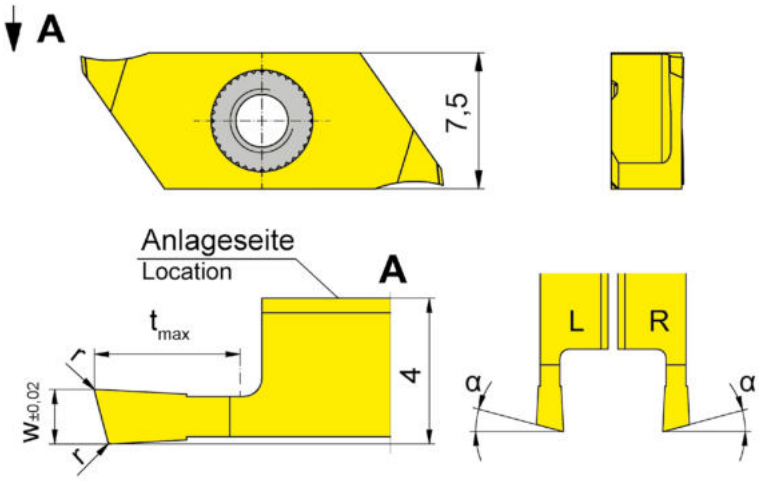

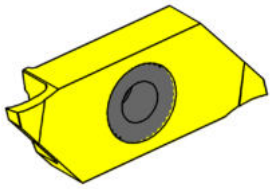

R = rechts wie gezeichnet
R = right hand version shown

L = links spiegelbildlich
L = left hand version

▲ ab Lager
on stock

Δ 4 Wochen
4 weeks

Bestellnummer Part number	w	r	t_{max}	α	HIS	HM-Sorten Carbide grades IG35	TH35
RS274.1508.03.10.E	0,8	0,05	3	15°	274140R	Δ	Δ
RS274.1510.03.10.E	1	0,05	3	15°	274140R	Δ	Δ
RS274.1515.04.10.E	1,5	0,05	4	15°	274140R	Δ	Δ
RS274.1520.06.10.E	2	0,05	6	15°	274140R	Δ	Δ
LS274.1508.03.10.E	0,8	0,05	3	15°	274140L	Δ	Δ
LS274.1510.03.10.E	1	0,05	3	15°	274140L	Δ	Δ
LS274.1515.04.10.E	1,5	0,05	4	15°	274140L	Δ	
LS274.1520.06.10.E	2	0,05	6	15°	274140L	Δ	Δ

tmax 6 mm nur bei Werkstück-Ø ≤ 25 mm erreichbar.
tmax 6 mm can be reached only with workpiece Ø ≤ 25 mm.

	IG35	TH35
P	-	●
M	●	●
K	-	●
N	-	●
S	●	●
H	-	-

U

Wendeschneidplatte
Indexable insert

S274...E

.10

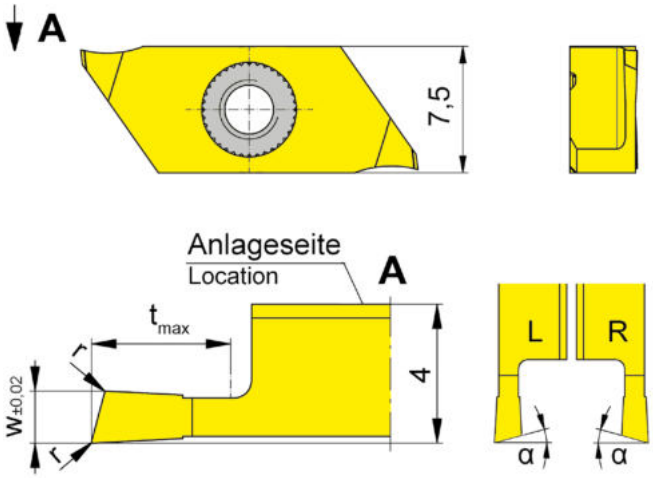

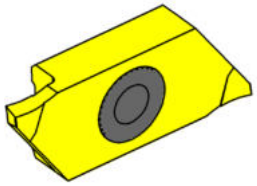

R = rechts wie gezeichnet
R = right hand version shown

L = links spiegelbildlich
L = left hand version

HM-Sorten
Carbide grades

▲ ab Lager
on stock

Δ 4 Wochen
4 weeks

Bestellnummer Part number	w	r	t_{max}	α	HIS		IG35	TH35
RS274.1508.03.1L.E	0,8	0,05	3	15°	274140R		Δ	Δ
RS274.1510.03.1L.E	1	0,05	3	15°	274140R		Δ	Δ
RS274.1515.04.1L.E	1,5	0,05	4	15°	274140R		Δ	Δ
RS274.1520.06.1L.E	2	0,05	6	15°	274140R		Δ	Δ
LS274.1508.03.1R.E	0,8	0,05	3	15°	274140L		Δ	Δ
LS274.1510.03.1R.E	1	0,05	3	15°	274140L		Δ	Δ
LS274.1520.06.1R.E	2	0,05	6	15°	274140L		Δ	Δ
						P	-	●
						M	●	●
						K	-	●
						N	-	●
						S	●	●
						H	-	-

tmax 6 mm nur bei Werkstück-Ø ≤ 25 mm erreichbar.
tmax 6 mm can be reached only with workpiece Ø ≤ 25 mm.

U

Wendeschneidplatte
Indexable insert

S274...E

.20

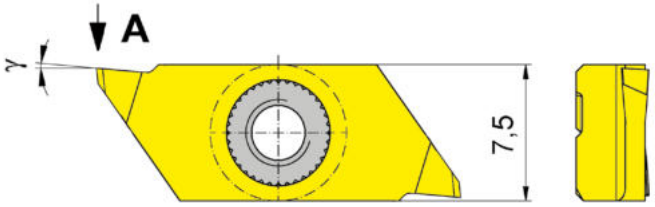

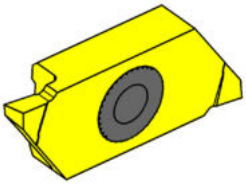

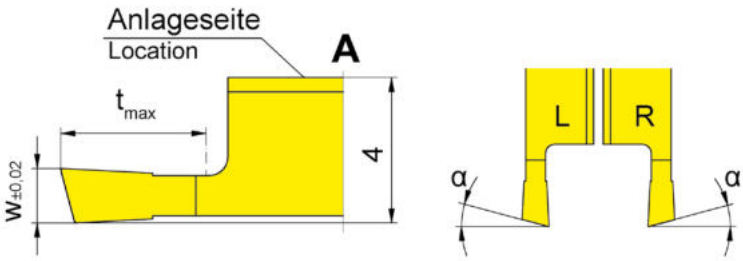

R = rechts wie gezeichnet
R = right hand version shown

L = links spiegelbildlich
L = left hand version

▲ ab Lager
on stock

HM-Sorten
Carbide grades

Δ 4 Wochen
4 weeks

Bestellnummer Part number	w	t_{max}	α	γ	HIS		IG35	TH35
RS274.1515.04.20.E	1,5	4	15°	5°	274140R		Δ	Δ
RS274.1520.06.20.E	2	6	15°	5°	274140R		Δ	
LS274.1515.04.20.E	1,5	4	15°	5°	274140L		Δ	Δ
LS274.1520.06.20.E	2	6	15°	5°	274140L		Δ	Δ
						P	-	●
						M	●	●
						K	-	●
						N	-	●
						S	●	●
						H	-	-

tmax 6 mm nur bei Werkstück-Ø ≤ 25 mm erreichbar.
tmax 6 mm can be reached only with workpiece Ø ≤ 25 mm.

U

Wendeschneidplatte
Indexable insert

S274...E

.20

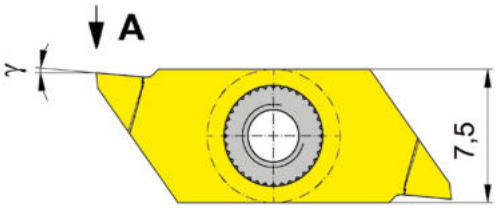

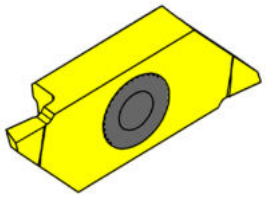

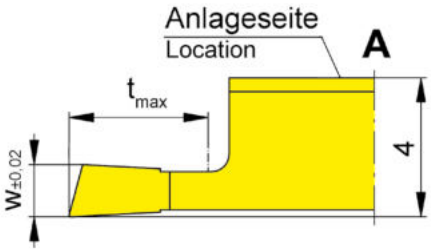

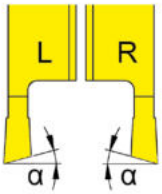

R = rechts wie gezeichnet
R = right hand version shown

L = links spiegelbildlich
L = left hand version

HM-Sorten
Carbide grades

▲ ab Lager
on stock

Δ 4 Wochen
4 weeks

Bestellnummer Part number	w	t_{max}	α	γ	HIS		IG35	TH35
RS274.1515.04.2L.E	1,5	4	15°	5°	274140R		Δ	Δ
RS274.1520.06.2L.E	2	6	15°	5°	274140R		Δ	Δ
LS274.1515.04.2R.E	1,5	4	15°	5°	274140L		Δ	Δ
LS274.1520.06.2R.E	2	6	15°	5°	274140L		Δ	Δ
						P	-	●
						M	●	●
						K	-	●
						N	-	●
						S	●	●
						H	-	-

tmax 6 mm nur bei Werkstück-Ø ≤ 25 mm erreichbar.
tmax 6 mm can be reached only with workpiece Ø ≤ 25 mm.

U

Wendeschneidplatte
Indexable insert

S274...E

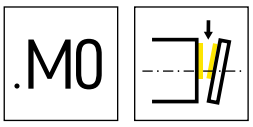

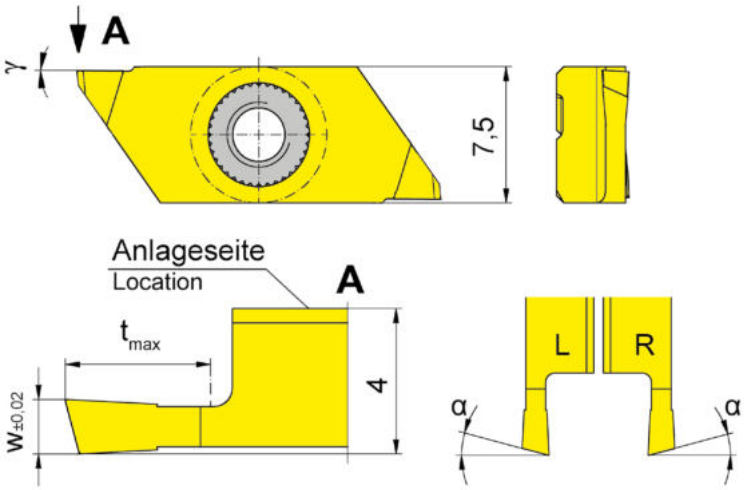

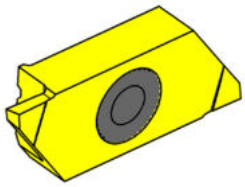

R = rechts wie gezeichnet
R = right hand version shown

L = links spiegelbildlich
L = left hand version

▲ ab Lager
on stock

Δ 4 Wochen
4 weeks

HM-Sorten
Carbide grades

Bestellnummer Part number	w	t_{max}	α	γ	HIS		IG35	TH35
RS274.1508.03.M0.E	0,8	3	15°	0°	274140R		Δ	Δ
RS274.1510.03.M0.E	1	3	15°	0°	274140R		Δ	Δ
RS274.1515.04.M0.E	1,5	4	15°	0°	274140R		Δ	Δ
RS274.1520.06.M0.E	2	6	15°	0°	274140R		Δ	Δ
LS274.1508.03.M0.E	0,8	3	15°	0°	274140L		Δ	Δ
LS274.1510.03.M0.E	1	3	15°	0°	274140L		Δ	Δ
LS274.1515.04.M0.E	1,5	4	15°	0°	274140L		Δ	Δ
LS274.1520.06.M0.E	2	6	15°	0°	274140L		Δ	Δ
						P	-	●
						M	●	●
						K	-	●
						N	-	●
						S	●	●
						H	-	-

tmax 6 mm nur bei Werkstück-Ø ≤ 25 mm erreichbar.
tmax 6 mm can be reached only with workpiece Ø ≤ 25 mm.

U

Wendeschneidplatte
Indexable insert

S274...E

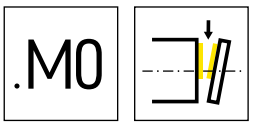

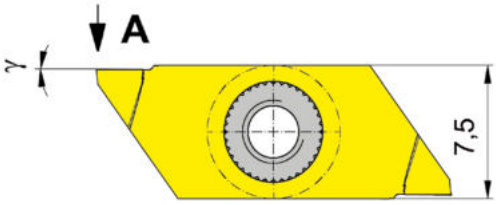

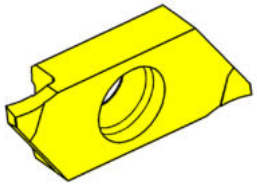

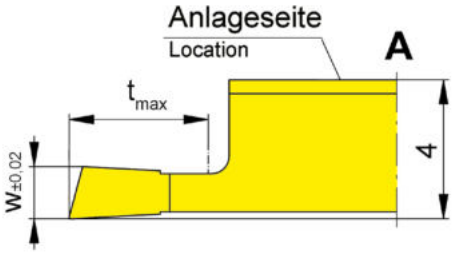

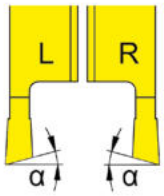

R = rechts wie gezeichnet
R = right hand version shown

L = links spiegelbildlich
L = left hand version

▲ ab Lager
on stock

Δ 4 Wochen
4 weeks

Bestellnummer Part number	w	t_{max}	α	γ	HIS		HM-Sorten Carbide grades IG35	TH35
RS274.1508.03.ML.E	0,8	3	15°	0°	274140R			Δ
RS274.1510.03.ML.E	1	3	15°	0°	274140R			Δ
RS274.1515.04.ML.E	1,5	4	15°	0°	274140R			Δ
RS274.1520.06.ML.E	2	6	15°	0°	274140R			Δ
LS274.1508.03.MR.E	0,8	3	15°	0°	274140L		Δ	
LS274.1510.03.MR.E	1	3	15°	0°	274140L		Δ	Δ
LS274.1515.04.MR.E	1,5	4	15°	0°	274140L			Δ
LS274.1520.06.MR.E	2	6	15°	0°	274140L		Δ	Δ
						P	-	●
						M	●	●
						K	-	●
						N	-	●
						S	●	●
						H	-	-

tmax 6 mm nur bei Werkstück-Ø ≤ 25 mm erreichbar.
tmax 6 mm can be reached only with workpiece Ø ≤ 25 mm.

U

Klemmhalter
Toolholder
368/391

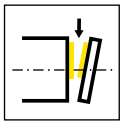

Seite/Page
698-699

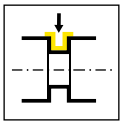

Seite/Page
700

Wendeschneidplatte
Indexable insert
312/S312

.M0

Seite/Page
701

.V

Seite/Page
702

.00

Seite/Page
703

.C

Seite/Page
704-705

.D

Seite/Page
706

.F

Seite/Page
707

Technische Hinweise
Technical Instructions

Seite/Page
713

U

312

U

Klemmhalter und Schneidplatten

Stechbreite 0,5 - 3 mm

Toolholder and Inserts

Width of groove 0,5 - 3 mm

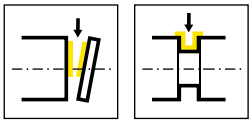

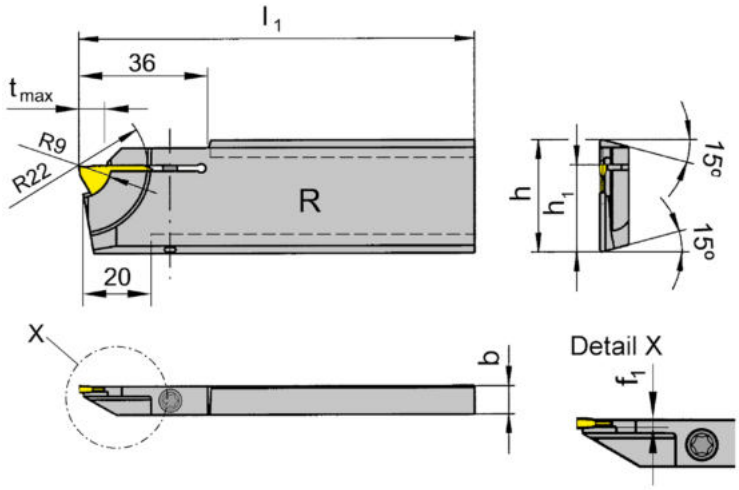

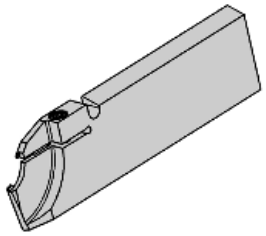

R = rechts wie gezeichnet
R = right hand version shown

L = links spiegelbildlich
L = left hand version

Bestellnummer Part number	h	b	l_1	h_1	f_1	t_{max}	HWS
R368.2608.08	26	8	110	21,4	1	8	31208N
R368.3208.08	32	8	110	24,8	1	8	31208N
R368.2608.11	26	8	110	21,4	1,3	8	31211N
R368.3208.11	32	8	110	24,8	1,3	8	31211N
L368.2608.08	26	8	110	21,4	1	8	31208N
L368.3208.08	32	8	110	24,8	1	8	31208N
L368.2608.11	26	8	110	21,4	1,3	8	31211N
L368.3208.11	32	8	110	24,8	1,3	8	31211N

U

Ersatzteile
Spare Parts

Klemmhalter Toolholder	**Spannschraube** Clamping Screw	**TORX PLUS®-Schlüssel** TORX PLUS® Wrench
R/L368...	**4.15T15P**	**T15PQ**

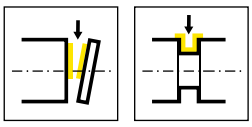

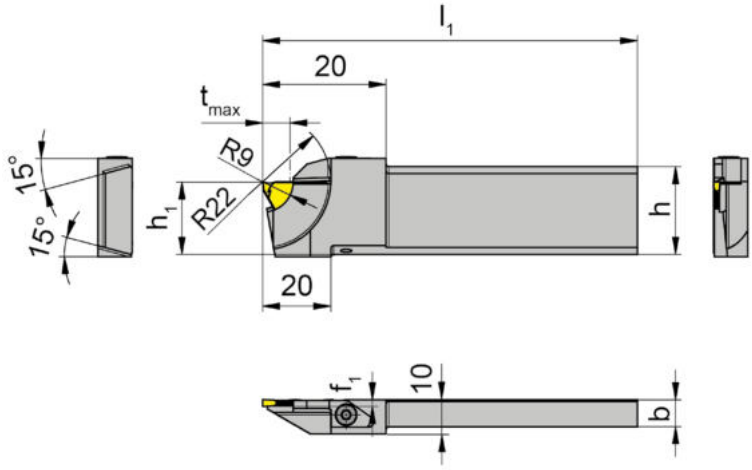

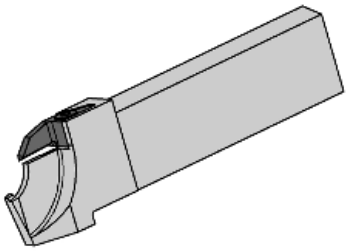

R = rechts wie gezeichnet
R = right hand version shown

L = links spiegelbildlich
L = left hand version

Bestellnummer Part number	l_1	h_1	HWS
R368.2608.10.01	110	21,2	31208N
L368.2608.10.01	110	21,2	31208N

U

Ersatzteile
Spare Parts

Klemmhalter Toolholder	**Spannelement** Clamping element	**TORX PLUS®-Schlüssel** TORX PLUS® Wrench
R/L368.2608.10.01	**010.0004.0536**	**T10PL**

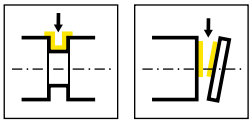

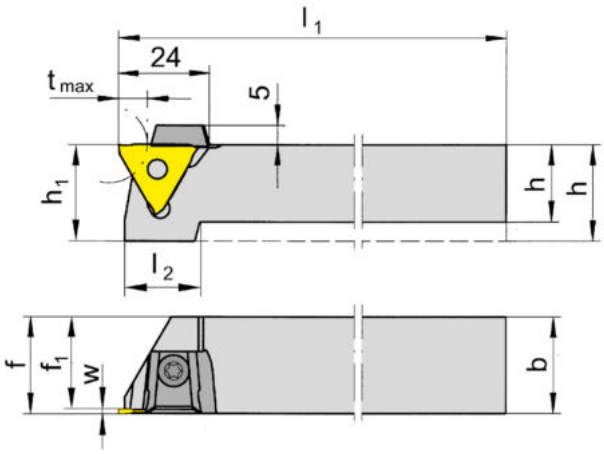

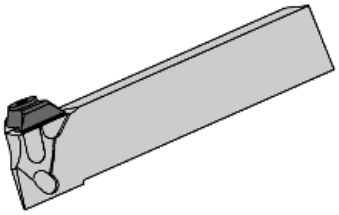

R = rechts wie gezeichnet
R = right hand version shown

L = links spiegelbildlich
L = left hand version

Bestellnummer Part number	h	b	l_1	l_2	h_1	f_1	f	t_{max}	HWS
R391.1212.01	12	12	100	21	21	10,5	f_1+w-a_1	8	31201N • 31201R • 31201L • 31208N • 31211N
R391.1616.01	16	16	125	21	21	14,5	f_1+w-a_1	8	31201N • 31201R • 31201L • 31208N • 31211N
R391.2020.01	20	20	125	21	21	18,5	f_1+w-a_1	8	31201N • 31201R • 31201L • 31208N • 31211N
R391.2525.01	25	25	150	-	25	23,8	f_1+w-a_1	8	31201N • 31201R • 31201L • 31208N • 31211N
L391.1212.01	12	12	100	21	21	10,5	f_1+w-a_1	8	31201N • 31201R • 31201L • 31208N • 31211N
L391.1616.01	16	16	125	21	21	14,5	f_1+w-a_1	8	31201N • 31201R • 31201L • 31208N • 31211N
L391.2020.01	20	20	125	21	21	18,5	f_1+w-a_1	8	31201N • 31201R • 31201L • 31208N • 31211N
L391.2525.01	25	25	150	-	25	23,8	f_1+w-a_1	8	31201N • 31201R • 31201L • 31208N • 31211N

w, a1 siehe WSP
w, a1 see indexable inserts

tmax nur bei Werkstück-Ø ≤ 20 mm erreichbar.
tmax can be reached only with workpiece Ø ≤ 20 mm

U

Ersatzteile
Spare Parts

Klemmhalter Toolholder	**Spannelement** Clamping element	**TORX PLUS®-Schlüssel** TORX PLUS® Wrench
R/L391.1212.01	**12.3**	**T10PL**
R/L391.1616.01	**14.4**	**T15PQ**
R/L391....	**16.4**	

Wendeschneidplatte 312
Indexable insert

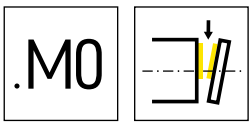

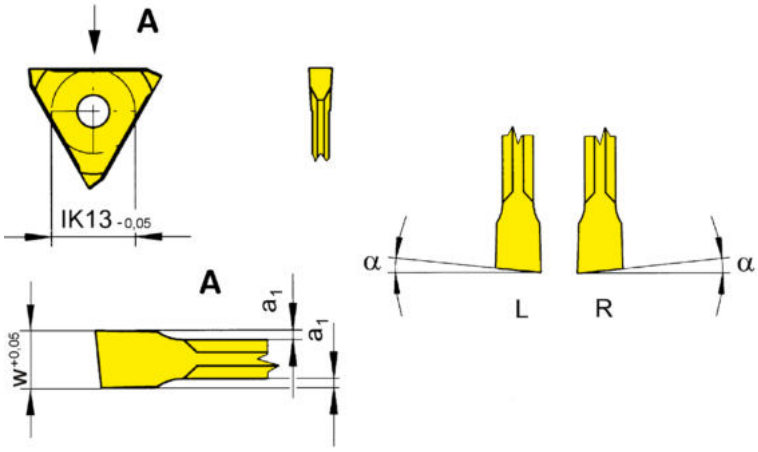

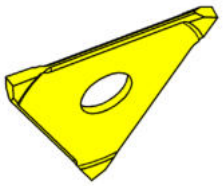

R = rechts wie gezeichnet
R = right hand version shown

L = links spiegelbildlich
L = left hand version

▲ ab Lager
on stock

HM-Sorten
Carbide grades

Δ 4 Wochen
4 weeks

Bestellnummer Part number	w	t_{max}	α	a_1	HIS		K10	EG35	TF45
R312.0512.M0	1,2	8	5°	0,2	31208N		Δ	▲	▲
R312.0515.M0	1,5	8	5°	0,2	31211N		▲	▲	▲
L312.0512.M0	1,2	8	5°	0,2	31208N		Δ		▲
L312.0515.M0	1,5	8	5°	0,2	31211N		Δ	Δ	▲
						P	●	●	●
						M	o	●	●
						K	●	o	●
						N	●	-	●
						S	o	-	●
						H	-	-	-

U

Wendeschneidplatte 312
Indexable insert

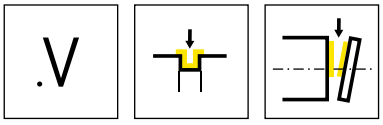

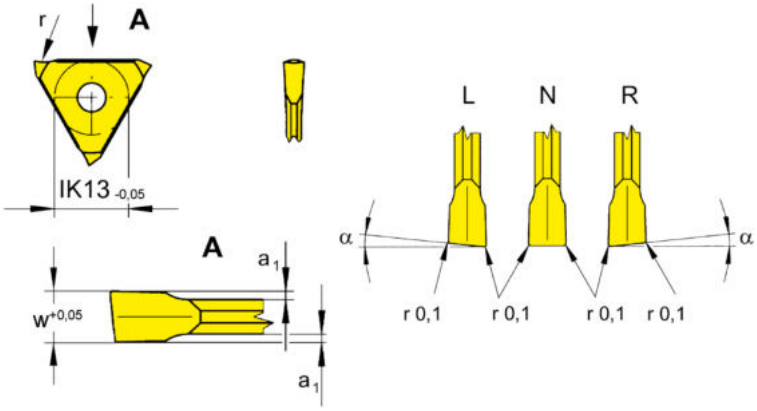

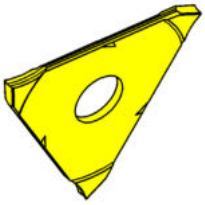

R = rechts wie gezeichnet
R = right hand version shown

L = links spiegelbildlich
L = left hand version

▲ ab Lager
on stock

HM-Sorten
Carbide grades

Δ 4 Wochen
4 weeks

Bestellnummer Part number	w	α	a_1	HIS		EG35	TF45	TH35
R312.0512.V1	1,2	5°	0,2	31208N		▲	▲	
R312.0515.V1	1,5	5°	0,2	31211N		▲	▲	
R312.0520.V2	2	5°	0,2	31201N		▲		▲
L312.0512.V1	1,2	5°	0,2	31208N		▲	▲	
L312.0515.V1	1,5	5°	0,2	31211N		▲	▲	
L312.0520.V2	2	5°	0,2	31201N		▲		▲
312.0012.V1	1,2	0°	0,2	31208N		▲	▲	
312.0015.V1	1,5	0°	0,2	31211N		▲	▲	
					P	●	●	●
					M	●	●	●
					K	o	●	●
					N	-	●	●
					S	-	●	●
					H	-	-	-

U

Wendeschneidplatte 312
Indexable insert

.00

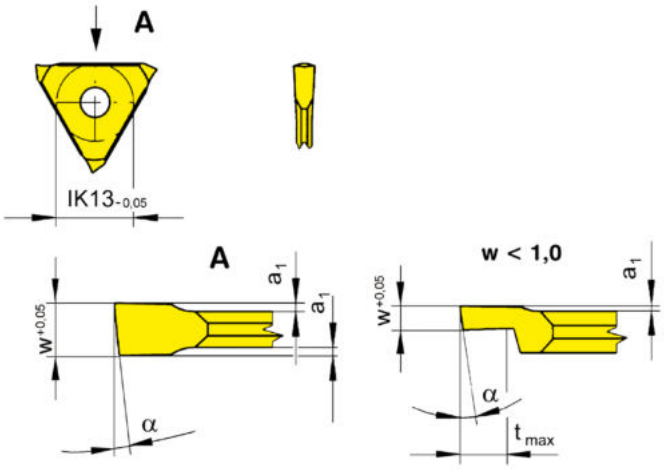

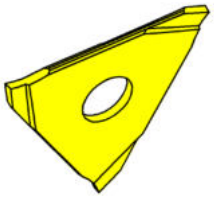

R = rechts wie gezeichnet
R = right hand version shown

L = links spiegelbildlich
L = left hand version

HM-Sorten
Carbide grades

▲ ab Lager
on stock

Δ 4 Wochen
4 weeks

Bestellnummer Part number	w	t_{max}	α	a_1	HIS	EG35	TF45	TF46	TI25	TN35
R312.0805.00	0,5	1	8°	0,1	31208N	▲	▲			
R312.0808.00	0,8	1,5	8°	0,1	31208N	▲	▲			
R312.0510.00	1	8	5°	0,1	31208N	▲	▲			
R312.1210.00	1	8	12°	0,1	31208N	▲	▲		Δ	▲
R312.0512.00	1,2	8	5°	0,2	31208N	▲	▲			
R312.0614.00	1,44	-	6°	0,2	31201N	▲	▲	▲	▲	▲
R312.0515.00	1,5	8	5°	0,2	31211N	▲	▲			
L312.0805.00	0,5	1	8°	0,1	31208N	▲	▲			
L312.0808.00	0,8	1,5	8°	0,1	31208N	▲	▲			
L312.0510.00	1	8	5°	0,1	31208N	▲	▲			
L312.1210.00	1	8	12°	0,1	31208N	▲	▲		Δ	▲
L312.0512.00	1,2	8	5°	0,2	31208N	▲	▲			
L312.0614.00	1,44	-	6°	0,2	31201N	▲	▲	Δ	▲	▲
L312.0515.00	1,5	8	5°	0,2	31211N	▲	▲			
P						●	●	●	●	●
M						●	●	o	●	●
K						o	●	●	●	●
N						-	●	●	●	●
S						-	●	o	●	●
H						-	-	-	-	-

U

Wendeschneidplatte 312
Indexable insert

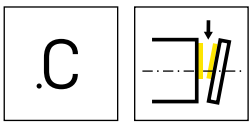

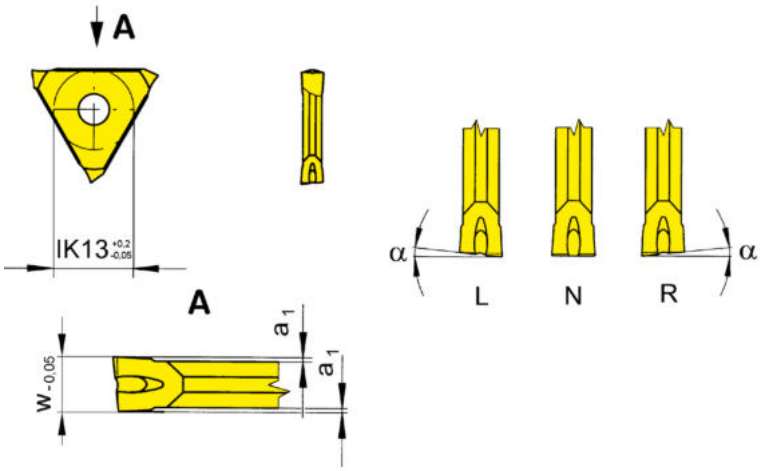

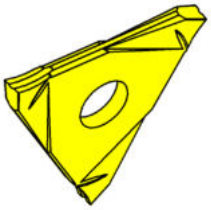

R = rechts wie gezeichnet
R = right hand version shown

L = links spiegelbildlich
L = left hand version

HM-Sorten
Carbide grades

▲ ab Lager
on stock

Δ 4 Wochen
4 weeks

Bestellnummer Part number	w	α	a_1	HIS	MG12	P20	EG55	TC92	TF45	TN32	TN35
R312.0514.00	1,44	5°	0,2	31201N • 31202N • 31201L • 31202L		Δ	Δ		▲		
R312.0518.00	1,99	5°	0,2	31202N • 31202L		▲	▲	Δ		▲	▲
R312.0521.00	2,29	5°	0,2	31202N • 31202L	Δ	Δ	▲	Δ		▲	▲
L312.0514.00	1,44	5°	0,2	31201N • 31202N • 31201L • 31202L		Δ	Δ		Δ		
L312.0518.00	1,99	5°	0,2	31202N • 31202L		▲	▲	Δ		▲	▲
L312.0521.00	2,29	5°	0,2	31202N • 31202L	Δ	▲	Δ	Δ		▲	▲
N312.0014.00	1,44	0°	0,2	31202N			▲	Δ	▲		
N312.0018.00	1,99	0°	0,2	31202N			▲	Δ	▲	Δ	Δ
N312.0021.00	2,29	0°	0,2	31202N		Δ		Δ			▲
					P	o	●	●	●	●	●
					M	-	-	o	-	●	-	●
					K	-	-	o	-	●	-	●
					N	-	-	-	-	●	-	●
					S	-	-	-	-	●	-	●
					H	-	-	-	-	-	-	-

Außenbearbeitung:
für Klemmhalter Typ 360 rechte WSP in linken, linke WSP in rechten Klemmhaltern verwenden.
External machining:
for Toolholder type 360 use right hand inserts in left hand toolholders and left hand inserts in right hand toolholders

Abstechen von Wellen
Parting off solid bars

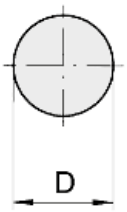

D bis/up to 11 mm

Abstechen von Rohren
Parting off tubes

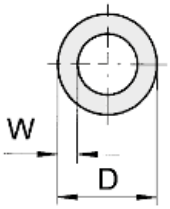

D ≥50 bis/up to W≈5 mm
D≤ 50 bis/up to W≈4 mm

U

Wendeschneidplatte
Indexable insert

S312

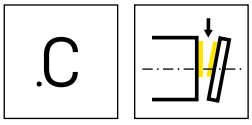

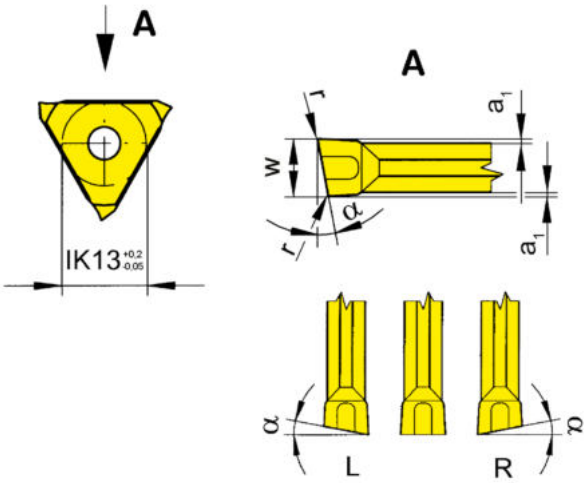

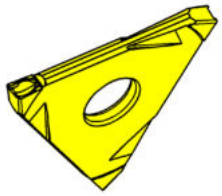

R = rechts wie gezeichnet
R = right hand version shown

L = links spiegelbildlich
L = left hand version

HM-Sorten
Carbide grades

▲ ab Lager
on stock

Δ 4 Wochen
4 weeks

Bestellnummer Part number	w	r	α	a_1	HIS	EG55	TF46	TI25
RS312.0520.C2	2	0,2	5°	0,25	31202N	▲	▲	▲
RS312.0525.C2	2,5	0,2	5°	0,25	31202N	Δ	▲	▲
RS312.0530.C2	3	0,2	5°	0,25	31203N	Δ	Δ	▲
LS312.0520.C2	2	0,2	5°	0,25	31202N	▲	Δ	▲
LS312.0525.C2	2,5	0,2	5°	0,25	31202N		Δ	▲
LS312.0530.C2	3	0,2	5°	0,25	31203N	Δ		Δ
S312.0200.C2	2	0,2	0°	0,25	31202N	▲	▲	▲
S312.0250.C2	2,5	0,2	0°	0,25	31202N	▲	Δ	▲
S312.0300.C2	3	0,2	0°	0,25	31203N	Δ	Δ	Δ

	EG55	TF46	TI25
P	●	●	●
M	o	o	●
K	o	●	●
N	-	●	●
S	-	o	●
H	-	-	-

U

Wendeschneidplatte
Indexable insert

S312

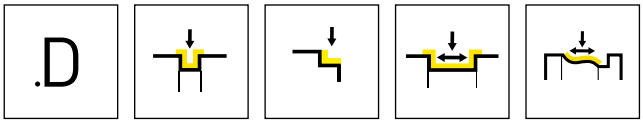

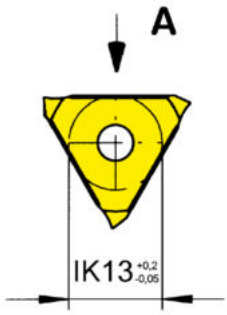

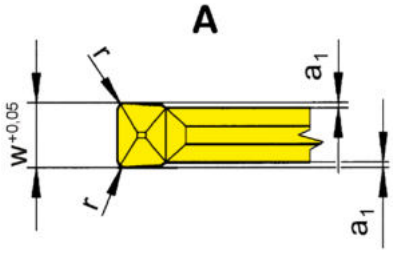

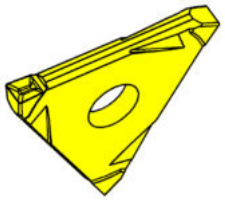

HM-Sorten
Carbide grades

▲ ab Lager
on stock

Δ 4 Wochen
4 weeks

Bestellnummer Part number	w	r	a_1	HIS	AL96	AS62	AS66	EG56	TC92	TF45	TF46	TI25	TN32
S312.0200.D2	2	0,2	0,25	31202N	Δ	▲	▲	▲	Δ	Δ	▲	▲	▲
S312.0200.D4	2	0,4	0,25	31202N	Δ	▲	▲	▲	Δ	Δ	Δ	▲	
S312.0250.D2	2,5	0,2	0,25	31202N	Δ	▲	▲	▲	▲	▲	▲	▲	▲
S312.0250.D4	2,5	0,4	0,25	31202N	Δ	▲	▲	▲	▲	▲	▲	▲	▲
S312.0300.D2	3	0,2	0,25	31203N	Δ	Δ	▲	▲	Δ	▲	▲	▲	▲
S312.0300.D4	3	0,4	0,25	31203N	Δ	▲	▲	▲	Δ	Δ	Δ	Δ	
				P	●	●	●	●	●	●	●	●	●
				M	-	-	o	o	-	●	o	●	-
				K	●	-	●	o	-	●	●	●	-
				N	●	-	●	-	-	●	●	●	-
				S	-	-	o	-	-	●	o	●	-
				H	-	-	-	-	-	-	-	-	-

U

Wendeschneidplatte
Indexable insert

S312

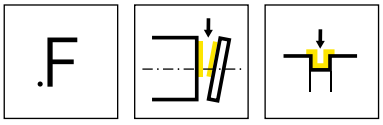

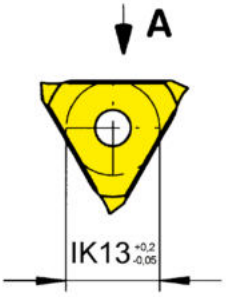

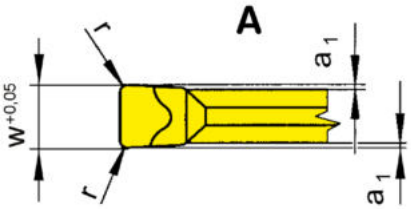

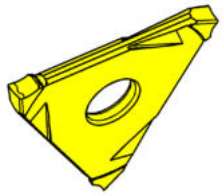

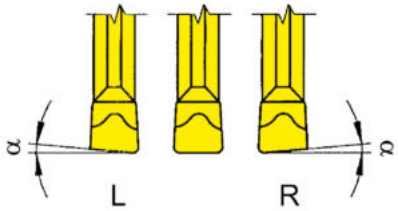

R = Rechtsausführung
R = right hand version

L = links spiegelbildlich
L = left hand version

HM-Sorten
Carbide grades

▲ ab Lager
on stock

Δ 4 Wochen
4 weeks

Bestellnummer Part number	w	r	α	a_1	HIS	AL96	EG56	TC92	TF45	TF46	TI25
RS312.0520.F2	2	0,2	5°	0,25	31202N		Δ			▲	▲
RS312.0525.F2	2,5	0,2	5°	0,25	31202N		▲			▲	▲
LS312.0520.F2	2	0,2	5°	0,25	31202N		Δ			Δ	▲
LS312.0525.F2	2,5	0,2	5°	0,25	31202N		Δ				▲
S312.0200.F2	2	0,2	0°	0,25	31202N	Δ	▲	Δ	Δ	▲	▲
S312.0250.F2	2,5	0,2	0°	0,25	31202N	Δ	Δ	Δ	Δ	▲	▲
P						●	●	●	●	●	●
M						-	o	-	●	o	●
K						●	o	-	●	●	●
N						●	-	-	●	●	●
S						-	-	-	●	o	●
H						-	-	-	-	-	-

U

Klemmhalter
Toolholder
H316

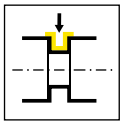

Seite/Page
710

Wendeschneidplatte
Indexable insert
S316

.EN

Seite/Page
711

.FY

Seite/Page
712

Technische Hinweise
Technical Instructions

Seite/Page
713

U

316

U

Klemmhalter und Schneidplatten

Stechbreite 2 - 3 mm

Toolholder and Inserts

Width of groove 2 - 3 mm

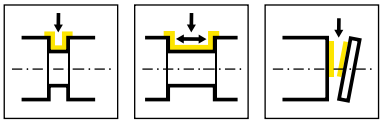

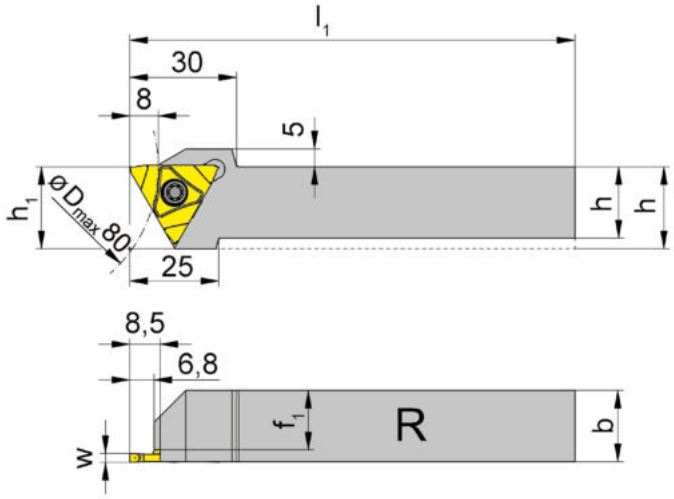

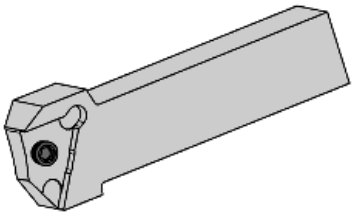

R = rechts wie gezeichnet
R = right hand version shown

L = links spiegelbildlich
L = left hand version

Bestellnummer Part number	h	b	l_1	h_1	f_1	HWS
RH316.1616.S3.03	16	16	125	23	12,7	S31603R
RH316.2020.S3.03	20	20	125	23	16,7	S31603R
RH316.2525.S3.03	25	25	150	25	21,7	S31603R
RH316.3225.S3.03	32	25	150	32	21,7	S31603R
LH316.1616.S3.03	16	16	125	23	12,7	S31603L
LH316.2020.S3.03	20	20	125	23	16,7	S31603L
LH316.2525.S3.03	25	25	150	25	21,7	S31603L
LH316.3225.S3.03	32	25	150	32	21,7	S31603L

w siehe WSP
w see indexable inserts

U

Ersatzteile
Spare Parts

Klemmhalter Toolholder	**Spannschraube** Clamping Screw	**TORX PLUS®-Schlüssel** TORX PLUS® Wrench
R/LH316...	**5.12T20P**	**T20PQ**

Wendeschneidplatte
Indexable insert

S316

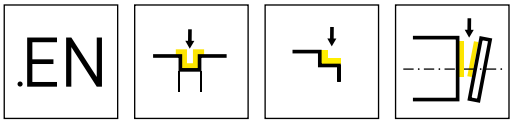

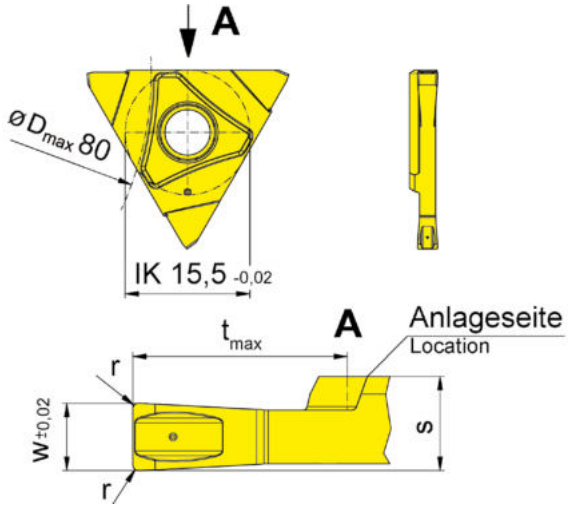

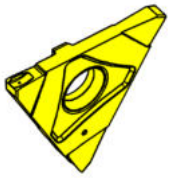

R = rechts wie gezeichnet
R = right hand version shown

L = links spiegelbildlich
L = left hand version

HM-Sorten
Carbide grades

▲ ab Lager
on stock

Δ 4 Wochen
4 weeks

Bestellnummer Part number	w	r	t_{max}	s	HIS	AS6G
RS316.0200.EN2	2	0,2	8	3,5	S31603R	▲
RS316.0250.EN2	2,5	0,2	8	3,5	S31603R	▲
RS316.0300.EN2	3	0,2	8	3,5	S31603R	Δ
LS316.0200.EN2	2	0,2	8	3,5	S31603L	▲
LS316.0250.EN2	2,5	0,2	8	3,5	S31603L	▲
LS316.0300.EN2	3	0,2	8	3,5	S31603L	▲

P	●
M	●
K	●
N	●
S	●
H	-

Außenbearbeitung:
Rechte WSP in rechten, linke WSP in linken Klemmhaltern verwenden.
External machining:
Use right hand inserts in right hand toolholders and left hand inserts in left hand toolholders

U

Wendeschneidplatte
Indexable insert

S316

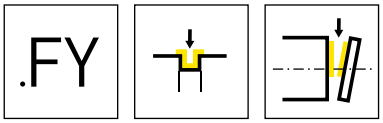

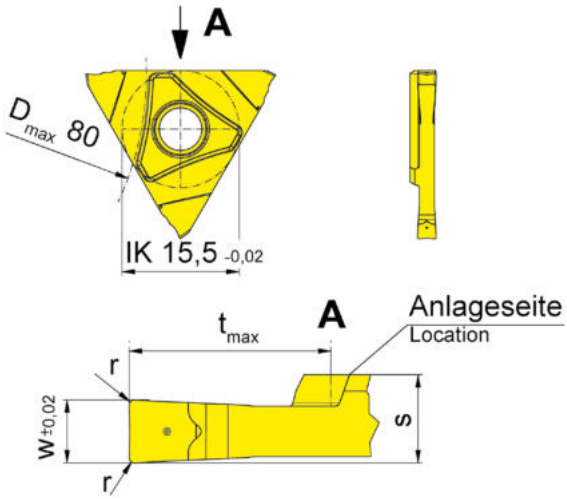

R = rechts wie gezeichnet
R = right hand version shown

L = links spiegelbildlich
L = left hand version

HM-Sorten
Carbide grades

▲ ab Lager
on stock

Δ 4 Wochen
4 weeks

Bestellnummer Part number	w	r	t_{max}	s	HIS		T125
RS316.0150.FY1	1,5	0,1	8	3,3	S31603R		▲
RS316.0200.FY2	2	0,2	8	3,5	S31603R		▲
RS316.0250.FY2	2,5	0,2	8	3,5	S31603R		▲
RS316.0300.FY2	3	0,2	8	3,5	S31603R		▲
LS316.0150.FY1	1,5	0,1	8	3,3	S31603L		▲
LS316.0200.FY2	2	0,2	8	3,5	S31603L		▲
LS316.0250.FY2	2,5	0,2	8	3,5	S31603L		Δ
LS316.0300.FY2	3	0,2	8	3,5	S31603L		Δ
						P	●
						M	●
						K	●
						N	●
						S	●
						H	-

U

Wendeschneidplatten mit gerader Schneide
Gerade Schneiden sind, sofern möglich, auch beim Abstechen zu bevorzugen.
Vorteile:
- höchste Standmengen
- bester Spanfluss und damit gute Oberflächen
- hohe Schnittwerte möglich

Indexable inserts with square cutting edge
The best selection for applications are a square cutting edge, wherever possible to use them.
Advantages:
- increased tool life
- better swarf control and a high surface quality will be obtained
- possibility to choose the maximum cutting data

Vorschubgröße
Bei Verwendung von Abstechschrägen kann sich der empfohlene Vorschub, der sich stets auf eine gerade Schneide bezieht, je nach Größe der Schräge bis auf 40 % reduzieren. Starker Einfluss hat hierbei die Dehnung des zu bearbeitenden Werkstoffes.

Feed rates
The feed rate when cutting with front cutting angle will need to be reduced up to 40 %. This may also be influenced by the tensile strength of the material to be cut.

Spänestau
Durch die Wahl der geeigneten Schnittgeschwindigkeit und des richtigen Vorschubs, werden Spänestau und durch Späne verletzte Oberflächen vermieden.

Swarf control
Best swarf control and highest surface finish will be obtained by choosing the right speed and feed rate.

Butzen- oder Gratbildung
Verringerung des Butzens oder des Grats wird durch exakte Einstellung auf Spitzenhöhe und durch Verwendung von R/L Schneidplatten (mit Abstechschräge) erreicht. Gleichzeitig gewährleistet die korrekte Einstellung beste Spanformung und Spankontrolle.

Avoiding Pips
By using right or left handed inserts and the correct centre height occurring of pips and burrs can be reduced.

Abgreifen
Abgreifspindeln oder -vorrichtungen verhindern eine Beschädigung der Schneide durch Abfallen schlagender Teile. Beim »fliegenden« Abstechen empfiehlt es sich, den Vorschub vor dem Abstechen oder Durchtrennen deutlich zu reduzieren.

Parting off with a sub spindle or part catcher
The cutting edge will be protected by having a second spindle or fixture to pick up the workpiece. Parting off without a support requires the feed rate to be reduced as the tool approaches centre.

Balligkeit der Oberfläche
Ballige Abstiche bei Verwendung von Schneidplatten mit Abstechschräge werden durch Verringerung des Vorschubs vermindert.

Convex or concave surfaces
Convex or concave surfaces will be avoided when using right or left hand inserts by reducing the feed rate.

Kühlschmiermittel
Kühlschmiermittel ist in ausreichender Menge und platziert zuzuführen.

Coolant
A copious well aimed coolant supply will give long tool life.

VDI

VDI-Aufnahmen ISO 10889-1 mit innerer Kühlmittelzufuhr

Direkte Kühlung der Schneide

Adaptor VDI ISO 10889-1 with internal coolant supply

Direct cutting edge coolant

V

Technische Hinweise
Technical Instructions — Seite/Page 717

Grundhalter
Basic toolholder
VDI/NASH

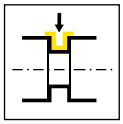

Seite/Page 718-721

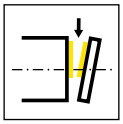

Seite/Page 722

V

Einbausituation radial-rechts
Installation position radially-right

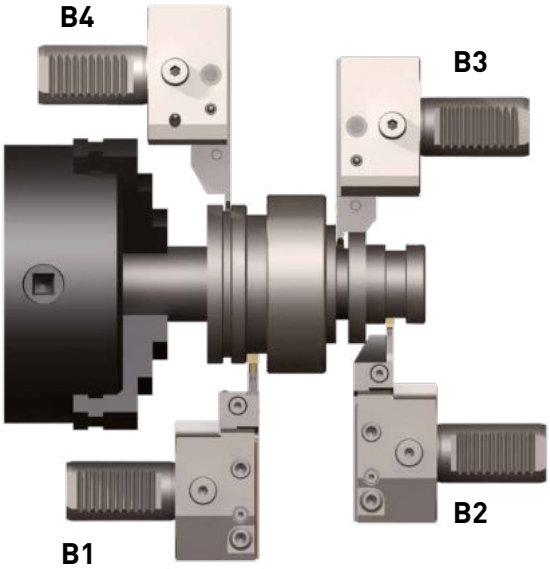

Einbausituation radial-links
Installation position radially-left

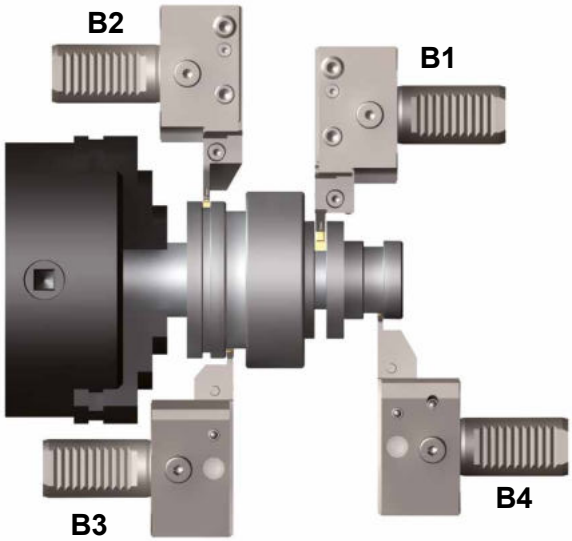

Einbausituation axial-rechts
Installation position axially-right

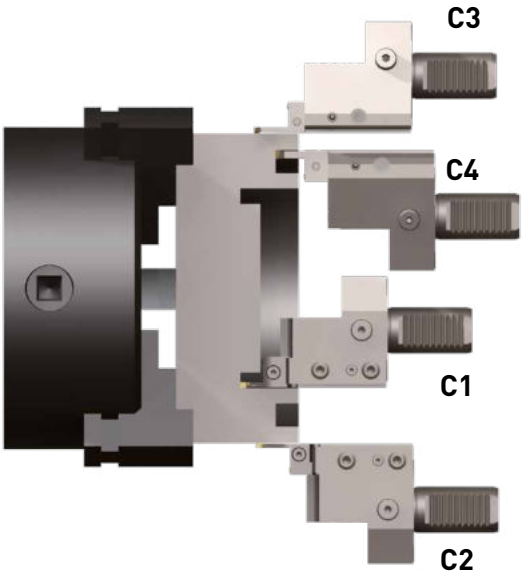

Einbausituation axial-links
Installation position axially-left

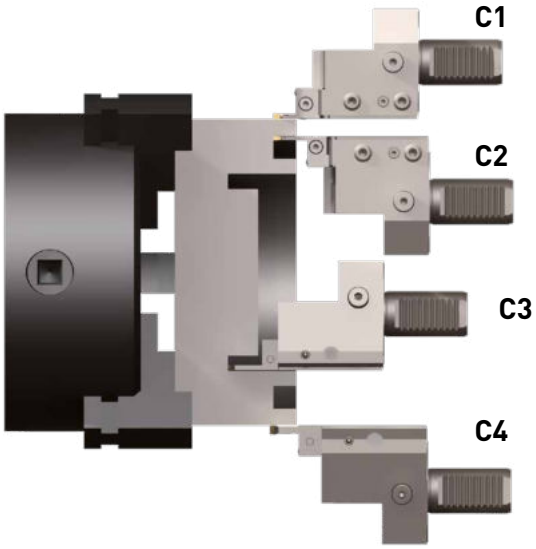

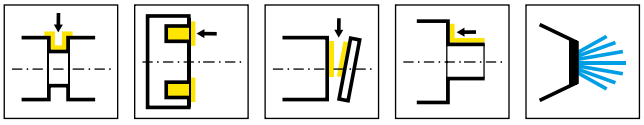

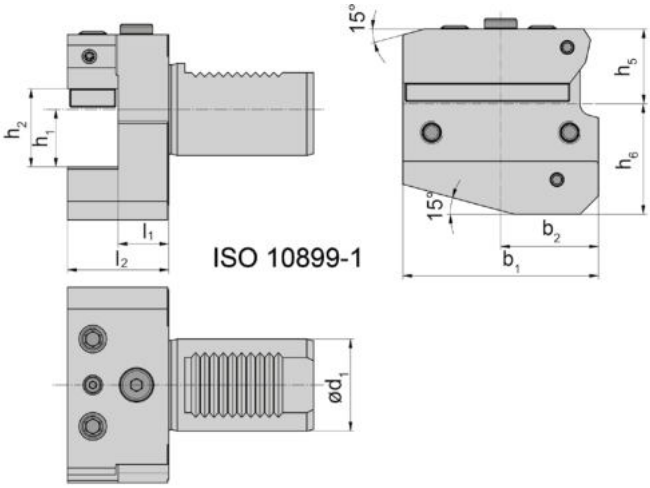

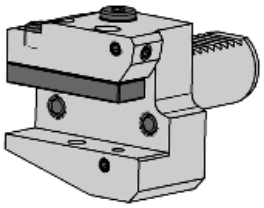

Abbildung = VDI-Halter Typ B1
Picture = VDI Toolholder Type B1

Bestellnummer Part number	l_1	l_2	d_1	h_1	**h_2**	h_5	h_6	b_1	b_2	Ausführung Type	System
VDI25.B1.16.30.IK	16	30	25	16	22	25	30	55	30	B1	VDI25
VDI25.B3.16.30.IK	16	30	25	16	22	-	30	55	30	B3	VDI25
VDI30.B1.20.40.IK	22	40	30	20	29	28	38	70	35	B1	VDI30
VDI30.B3.20.40.IK	22	40	30	20	29	-	38	70	35	B3	VDI30
VDI40.B1.25.44.IK	22	44	40	25	34	32,5	48	85	42,5	B1	VDI40
VDI40.B3.25.44.IK	22	44	40	25	34	-	48	85	42,5	B3	VDI40
VDI50.B1.25.52.IK	30	52	50	25	34	35	60	100	50	B1	VDI50
VDI50.B3.25.52.IK	30	52	50	25	34	-	60	100	50	B3	VDI50

Ausführung B1 = Normallage Ausführung B3 = Überkopf
Version B1 = normal position Version B3 = overhead position

V

Ersatzteile
Spare Parts

Grundhalter Basic toolholder	**Kugelspritzdüse** Coolant spray nozzle
VDI25...	**020.0806.3116**

Grundhalter
Basic toolholder

VDI

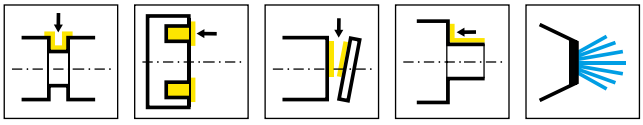

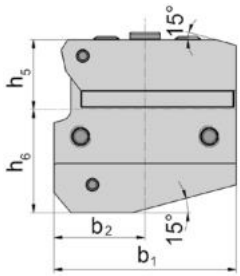

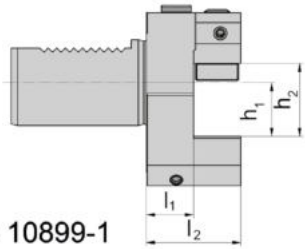

ISO 10899-1

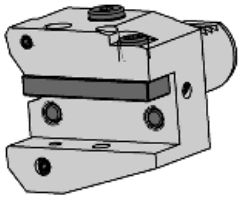

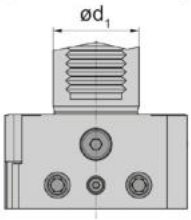

Abbildung = VDI-Halter Typ B2
Picture = VDI Toolholder Type B2

Bestellnummer Part number	l_1	l_2	d_1	h_1	**h_2**	h_5	h_6	b_1	b_2	Ausführung Type	System
VDI25.B2.16.30.IK	16	30	25	16	22	25	30	55	30	B2	VDI25
VDI25.B4.16.30.IK	16	30	25	16	22	25	30	55	30	B4	VDI25
VDI30.B2.20.40.IK	22	40	30	20	29	28	38	70	35	B2	VDI30
VDI30.B4.20.40.IK	22	40	30	20	29	35	38	70	35	B4	VDI30
VDI40.B2.25.44.IK	22	44	40	25	34	32,5	48	85	42,5	B2	VDI40
VDI40.B4.25.44.IK	22	44	40	25	34	42,5	48	85	42,5	B4	VDI40
VDI50.B2.25.52.IK	30	52	50	25	34	35	60	100	50	B2	VDI50
VDI50.B4.25.52.IK	30	52	50	25	34	50	60	100	50	B4	VDI50

Ausführung B2 = Normallage Ausführung B4 = Überkopf
Version B2 = normal position Version B4 = overhead position

V

Ersatzteile
Spare Parts

Grundhalter Basic toolholder	**Kugelspritzdüse** Coolant spray nozzle
VDI25...	**020.0806.3116**

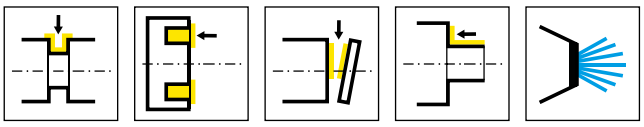

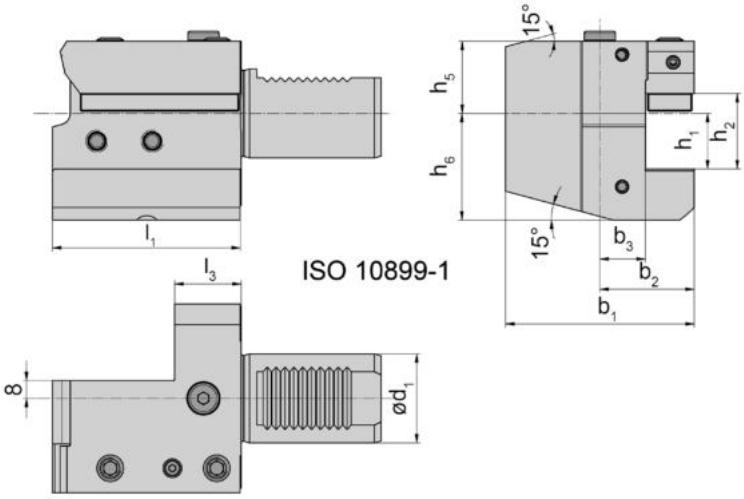

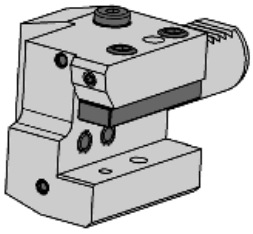

Abbildung = VDI-Halter Typ C1
Picture = VDI Toolholder Type C1

Bestellnummer Part number	l_1	d_1	h_1	**h_2**	h_5	h_6	b_1	b_3	b_2	l_3	Ausführung Type	System
VDI25.C1.16.IK	55	25	16	22	25	30	58	19	33	20	C1	VDI25
VDI25.C1.20.IK	70	25	20	29	25	37	58	15	33	20	C1	VDI25
VDI25.C3.16.IK	55	25	16	22	25	30	58	19	33	20	C3	VDI25
VDI25.C3.20.IK	70	25	20	29	25	37	62	19	33	20	C3	VDI25
VDI30.C1.20.IK	70	30	20	29	28	38	70	17	35	30	C1	VDI30
VDI30.C3.20.IK	70	30	20	29	35	38	70	17	35	30	C3	VDI30
VDI40.C1.25.IK	85	40	25	34	32,5	48	85	20,5	42,5	30	C1	VDI40
VDI40.C3.25.IK	85	40	25	34	42,5	48	85	20,5	42,5	30	C3	VDI40
VDI50.C1.25.IK	85	50	25	34	50	60	97,5	25,5	47,5	30	C1	VDI50
VDI50.C3.25.IK	85	50	25	34	50	60	97,5	25,5	47,5	30	C3	VDI50

Ausführung C1 = Normallage Ausführung C3 = Überkopf
Version C1 = normal position Version C3 = overhead postion

V

Ersatzteile
Spare Parts

Grundhalter Basic toolholder	**Kugelspritzdüse** Coolant spray nozzle
VDI25...	**020.0806.3116**

Grundhalter
Basic toolholder

VDI

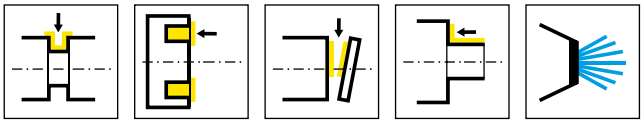

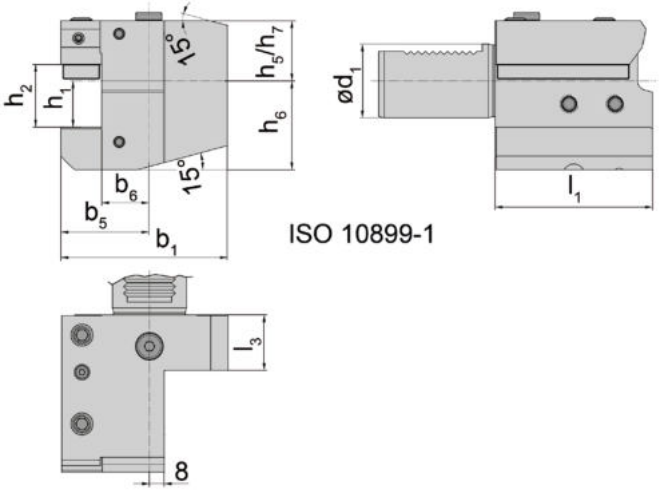

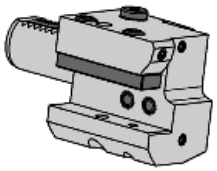

Abbildung = VDI-Halter Typ C2
Picture = VDI Toolholder Type C2

Bestellnummer Part number	d_1	h_1	h_2	h_5	h_6	b_1	b_6	b5	l_3	l_1	Ausführung Type	System
VDI25.C2.16.IK	25	16	22	25	30	58	19	33	20	55	C2	VDI25
VDI25.C2.20.IK	25	20	29	25	37	62	19	37	20	70	C2	VDI25
VDI25.C4.16.IK	25	16	22	25	30	58	19	33	20	55	C4	VDI25
VDI25.C4.20.IK	25	20	29	25	37	58	15	33	20	70	C4	VDI25
VDI30.C2.20.IK	30	20	29	28	38	76	23	41	30	70	C2	VDI30
VDI30.C4.20.IK	30	20	29	35	38	76	23	41	30	70	C4	VDI30
VDI40.C2.25.IK	40	25	34	32,5	48	90	25,5	47,5	30	85	C2	VDI40
VDI40.C4.25.IK	40	25	34	42,5	48	90	25,5	47,5	30	85	C4	VDI40
VDI50.C2.25.IK	50	25	34	50	60	102,5	30,5	52,5	30	85	C2	VDI50
VDI50.C4.25.IK	50	25	34	50	60	97,5	25,5	47,5	30	85	C4	VDI50

Ausführung C2 = Normallage Ausführung C4 = Überkopf
Version C2 = normal position Version C4 = overhead position

V

Ersatzteile
Spare Parts

Grundhalter Basic toolholder	**Kugelspritzdüse** Coolant spray nozzle
VDI25...	**020.0806.3116**

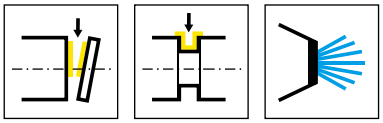

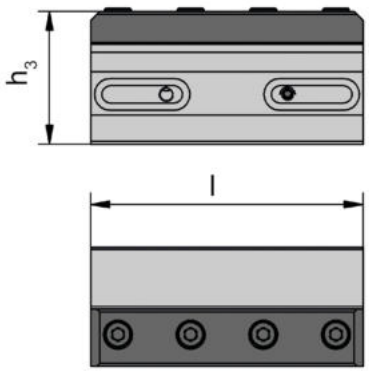

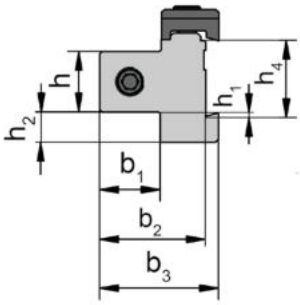

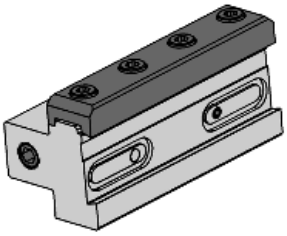

Bestellnummer Part number	l	h	h_1	h_2	h_3	h_4	b_1	b_2	b_3
NASH.2020.26.05.IK	90	20	1,4	10	43,9	26	20	35	39,2
NASH.2020.32.05.IK	110	20	4,8	10	46,5	32	20	35	39,2
NASH.2525.26.05.IK	90	25	3,6	10	48,9	26	25	40	44,2
NASH.2525.32.05.IK	110	25	0,2	10	51,5	32	25	40	44,2

V

Ersatzteile
Spare Parts

Grundhalter Basic toolholder	**Spannschraube** Clamping Screw	**TORX PLUS®-Schlüssel** TORX PLUS® Wrench
NASH...	**6.17T25P**	**T25PQ**

105

Klemmhalter und Schneidplatten

Toolholder and Inserts

W

Klemmhalter
Toolholder
SB105.HSK/SB105

Seite/Page
725-726

Schneidplatte
Insert
P105

Seite/Page
727

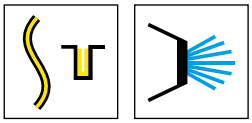

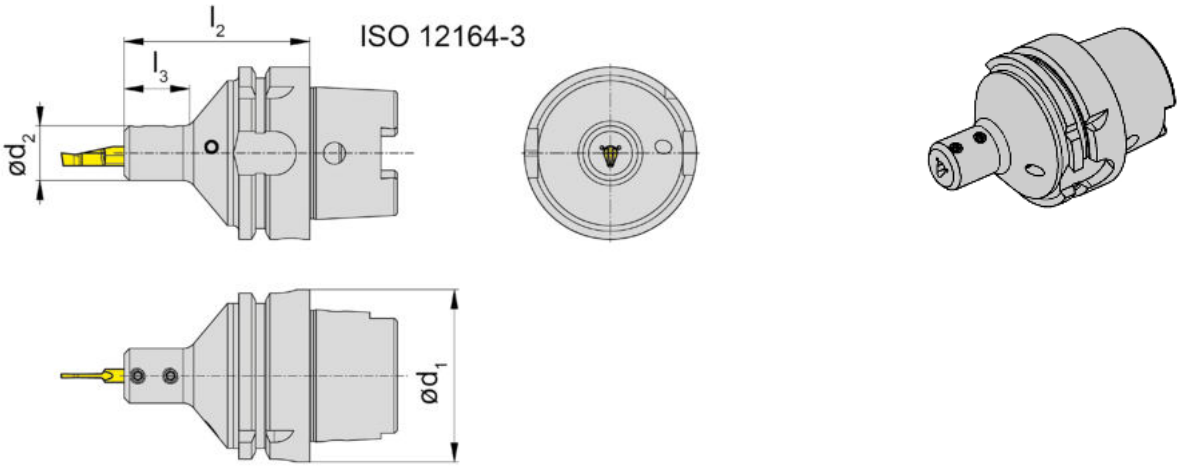

Bestellnummer Part number	d_1	d_2	l_2	l_3	HWS
SB105.HSK63.02.IK	63	20	68	24	105225

W

Ersatzteile
Spare Parts

Klemmhalter Toolholder	**Spannschraube** Clamping Screw	**TORX PLUS®-Schlüssel** TORX PLUS® Wrench
SB105.HSK63.02.IK	**6.075T15P**	**T15PQ**

Klemmhalter
Toolholder

SB105

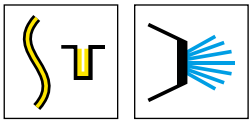

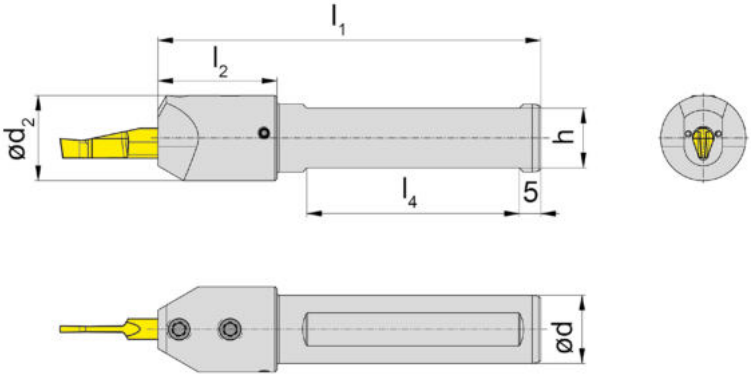

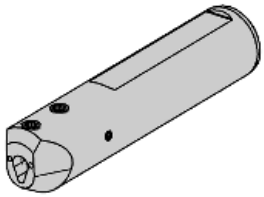

Bestellnummer Part number	d	d_2	l_1	l_2	l_4	h	HWS
SB105.0016.02.IK	16	20	90	28	50	14	105225
SB105.0020.02.IK	20	20	90	-	50	18	105225
SB105.0025.02.IK	25	25	90	-	50	23	105225

W

Ersatzteile
Spare Parts

Klemmhalter Toolholder	**Spannschraube** Clamping Screw	**TORX PLUS®-Schlüssel** TORX PLUS® Wrench
SB105...	**6.075T15P**	**T15PQ**

Schneidplatte
Insert

P105

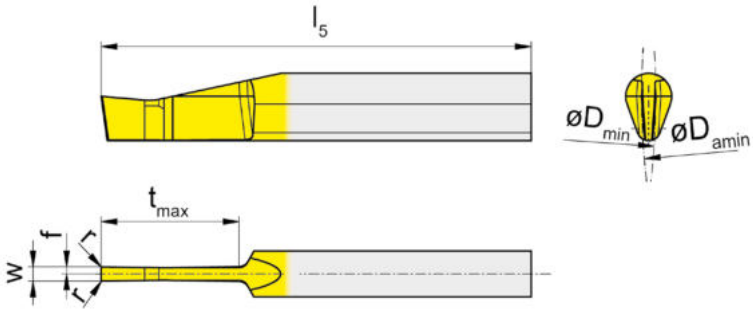

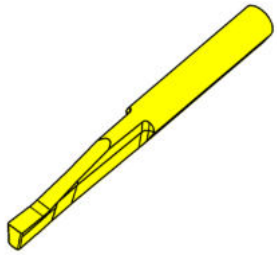

HM-Sorten
Carbide grades

▲ ab Lager
on stock

Δ 4 Wochen
4 weeks

Bestellnummer Part number	w	r	f	b	l_5	t_{max}	D_{min}	$D_{a\,min}$	HIS		EG35
P105.1515.12.75.01	1,5	0,15	0,75	7	45	12	150	150	105225		▲
P105.2020.16.75.01	2	0,2	1	7	45	16	150	150	105225		▲
P105.2520.22.75.01	2,5	0,2	2,25	7	50	22	150	150	105225		▲
P105.3025.25.75.01	3	0,25	1,5	7	55	25	150	150	105225		▲
P105.4025.35.75.01	4	0,25	2	7	65	35	150	150	105225		▲

Spannlänge 22 mm
Clamping length 22 mm

P	●
M	●
K	o
N	-
S	-
H	-

W

System/System	Seite/Page
105/110	**730**
117/356	**762**

X

Klemmhalter
Toolholder
SB105/SB110/B105

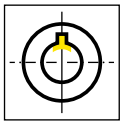

Seite/Page
732-739

Schneidplatte
Insert
N105/N110

C11 Seite/Page 740, 749

D10 Seite/Page 741, 750

H9 Seite/Page 742, 751

P9 Seite/Page 743, 752

JS9 Seite/Page 744, 753

.A. Seite/Page 745-748

.B. Seite/Page 754-757

Übersicht
Overview

Seite/Page
758-760

Geometrie Geometry	Werkstoff Material	Bearbeitung Machining
.A	P M K N S H	Empfohlen für: Nutstoßaggregate Recommended for: Broaching units ap = 0,02 - 0,15 mm
.B	P M K N S H	Empfohlen für: konventionelles Stoßen Recommended for: Conventional broaching ap = 0,02 - 0,15 mm

105/110

Klemmhalter und Schneidplatten

Bohrungs-Ø ab 6 mm

Toolholder and Inserts

Bore Ø from 6 mm

X

Klemmhalter
Toolholder

SB105

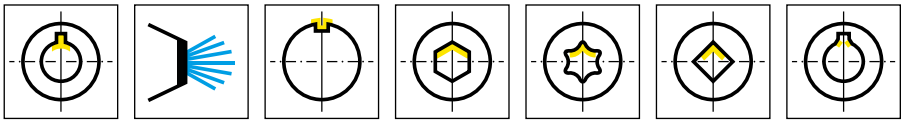

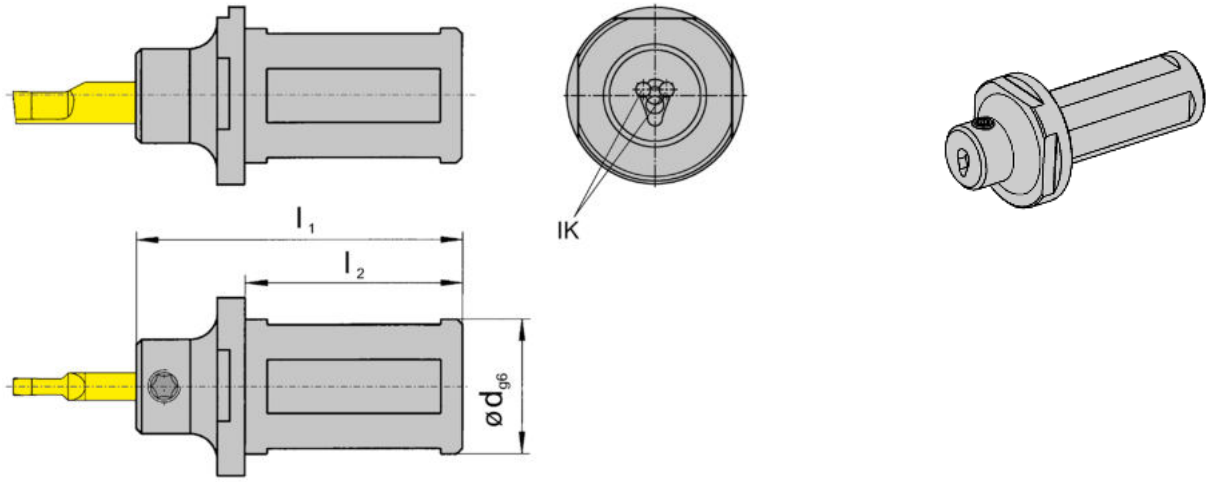

Bestellnummer Part number	d	l_1	l_2	D_{min}	HWS
SB105.0016.1.01.IK	16	73	50	6	105125
SB105.0020.1.01.IK	20	73	50	6	105125
SB105.0022.1.01.IK	22	73	50	6	105125
SB105.0025.1.01.IK	25	73	50	6	105125
SB105.0032.1.01.IK	32	73	50	6	105125

X

Ersatzteile
Spare Parts

Klemmhalter Toolholder	**Spannschraube** Clamping Screw	**TORX PLUS®-Schlüssel** TORX PLUS® Wrench
SB105...	**6.075T15P**	**T15PQ**

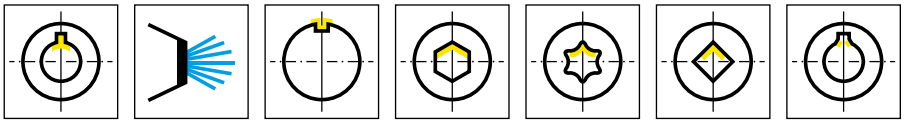

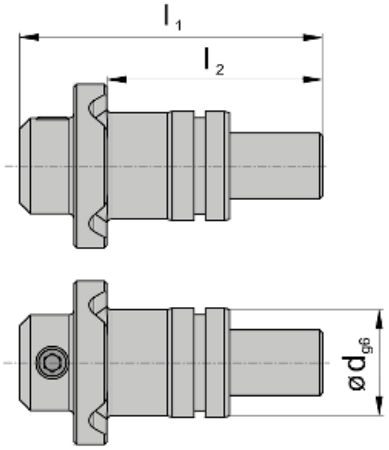

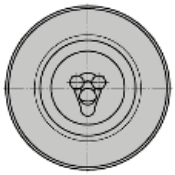

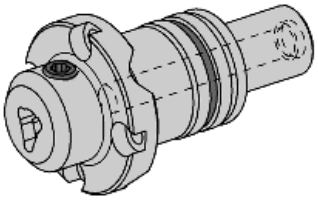

Abbildung = System SB105
Picture = System SB105

Bestellnummer Part number	d	l_1	l_2	D_{min}	HWS	HMS
SB105.0020.E5.01.IK	20	55,5	39,5	6	105125	Benz
SB110.0020.E5.02.IK	20	70	39,5	9	110260	Benz

nur für Nutstoßgeräte EWSP20, BENZ LinA 4.0 mit IK
only usable for broaching devices EWSP20, BENZ LinA 4.0 with IK

Einspannlänge der Platten
Typ 105 = 12 mm
Typ 110 = 26 mm
Clamping length of inserts
Type 105 = 12 mm
Type 110 = 26 mm

X

Ersatzteile
Spare Parts

Klemmhalter Toolholder	**Spannschraube** Clamping Screw	**TORX PLUS®-Schlüssel** TORX PLUS® Wrench	**O-Ring** O-ring
SB105...	**6.075T15P**	**T15PQ**	**16.00.1.50.3601 NBR70**

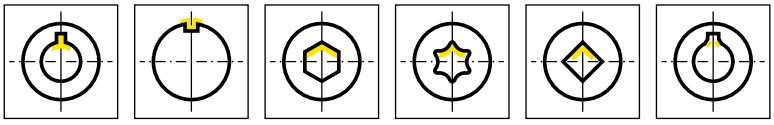

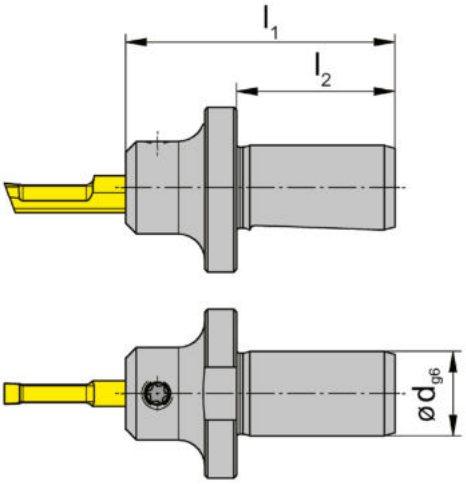

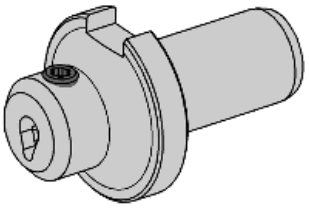

Abbildung = System SB105
Picture = System SB105

Bestellnummer Part number	d	l_1	l_2	D_{min}	HWS	HMS
SB105.0016.E1.01	16	51	30	6	105125	Benz
SB110.0016.E1.02	16	72	30	9	110260	Benz

nur für Nutstoßgeräte EWS-Slot, BENZ LinA
only usable for broaching devices EWS-Slot, BENZ LinA

Einspannlänge der Platten
Typ 105 = 12 mm
Typ 110 = 26 mm
Clamping length of inserts
Type 105 = 12 mm
Type 110 = 26 mm

X

Ersatzteile
Spare Parts

Klemmhalter Toolholder	**Spannschraube** Clamping Screw	**TORX PLUS®-Schlüssel** TORX PLUS® Wrench
SB105...	**6.075T15P**	**T15PQ**

Klemmhalter
Toolholder

B105

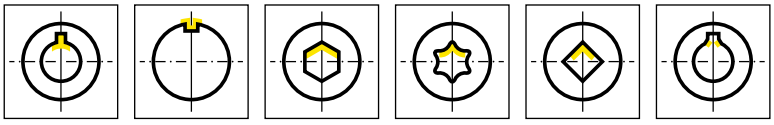

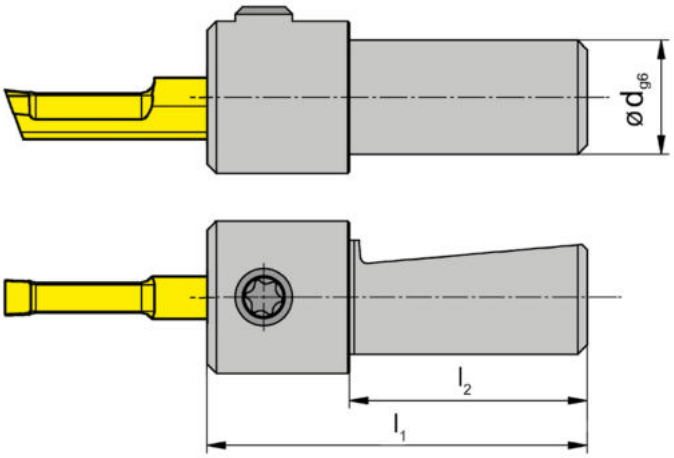

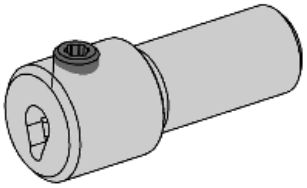

Bestellnummer Part number	d	l_1	l_2	D_{min}	HWS	HMS
B105.0012.0220	12	40	25	6	105125	Schwarzer

für Nutstoßgerät Firma Schwarzer
for broaching device Schwarzer

Einspannlänge der Platten = 12 mm!
Clamping length of inserts = 12 mm!

X

Ersatzteile
Spare Parts

Klemmhalter Toolholder	**Spannschraube** Clamping Screw	**TORX PLUS®-Schlüssel** TORX PLUS® Wrench
B105.0012.0220	**6.075T15P**	**T15PQ**

SB105 / SB110

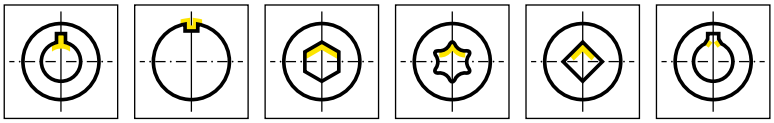

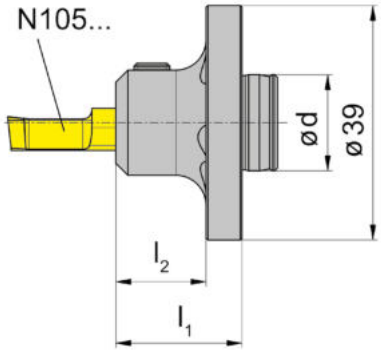

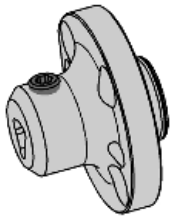

Abbildung = System SB105
Picture = System SB105

Bestellnummer Part number	d	l_1	l_2	D_{min}	HWS	HMS
SB105.1816.W1.01	16	21	15	6	105125	WTO
SB110.2016.W1.02	16	42	36	9	110260	WTO

für WTO Stoßeinheit
for broaching device WTO

Einspannlänge der Platten
Typ 105 = 12 mm
Typ 110 = 26 mm
Clamping length of inserts
Type 105 = 12 mm
Type 110 = 26 mm

X

Ersatzteile
Spare Parts

Klemmhalter Toolholder	**Spannschraube** Clamping Screw	**TORX PLUS®-Schlüssel** TORX PLUS® Wrench
SB105...	**6.075T15P**	**T15PQ**

Klemmhalter
Toolholder

SB105 / SB110

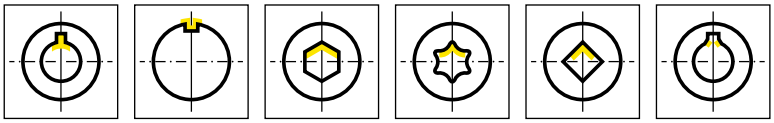

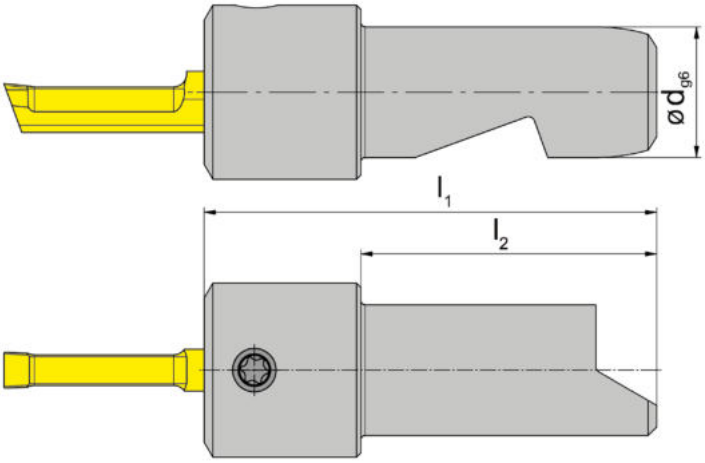

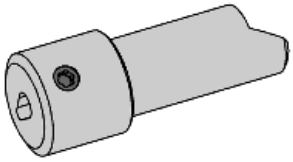

Abbildung = System SB105
Picture = System SB105

Bestellnummer Part number	d	l_1	l_2	D_{min}	HWS	HMS
SB105.0015.S1.01	15	52	34	6	105125	Schwarzer
SB110.0015.S1.02	15	66	34	9	110260	Schwarzer

für Nutstoßgerät Firma Schwarzer „2in1“
for broaching device Schwarzer „2in1“

Einspannlänge der Platten
Typ 105 = 12 mm
Typ 110 = 26 mm
Clamping length of inserts
Type 105 = 12 mm
Type 110 = 26 mm

X

Ersatzteile
Spare Parts

Klemmhalter Toolholder	**Spannschraube** Clamping Screw	**TORX PLUS®-Schlüssel** TORX PLUS® Wrench
SB105...	**6.075T15P**	**T15PQ**

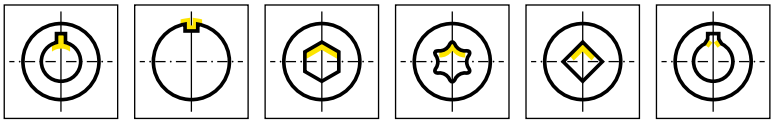

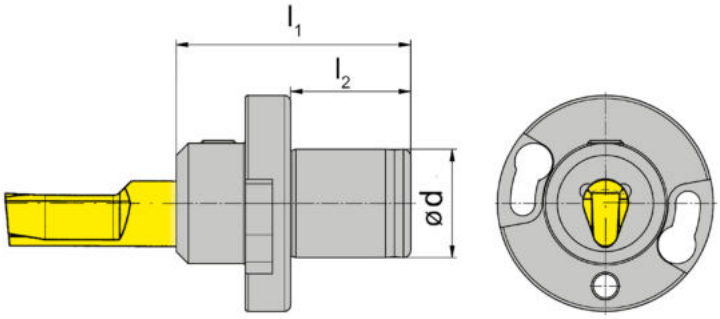

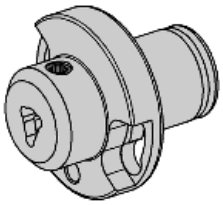

Abbildung = System SB105
Picture = System SB105

Bestellnummer Part number	d	l_1	l_2	D_{min}	HWS	HMS
SB105.0018.A.01	18	38	20	6	105125	AR2P
SB110.0018.A.01	18	39	20	6	110260	AR2P
SB110.0018.A.02	18	52	20	6	110260	AR2P

für Nutstoßgerät AP2R/AP3R
for broaching device AP2R/AP3R

Einspannlänge der Platten
Typ 105 = 12 mm
Typ 110 = 26 mm
Clamping length of inserts
Type 105 = 12 mm
Type 110 = 26 mm

X

Ersatzteile
Spare Parts

Klemmhalter Toolholder	**Spannschraube** Clamping Screw	**TORX PLUS®-Schlüssel** TORX PLUS® Wrench
SB105...	**6.075T15P**	**T15PQ**

Klemmhalter
Toolholder

SB110

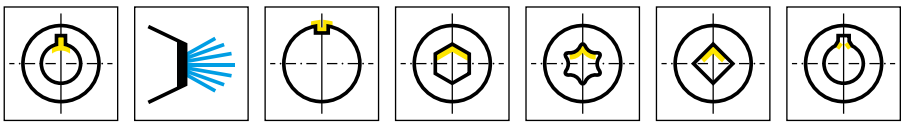

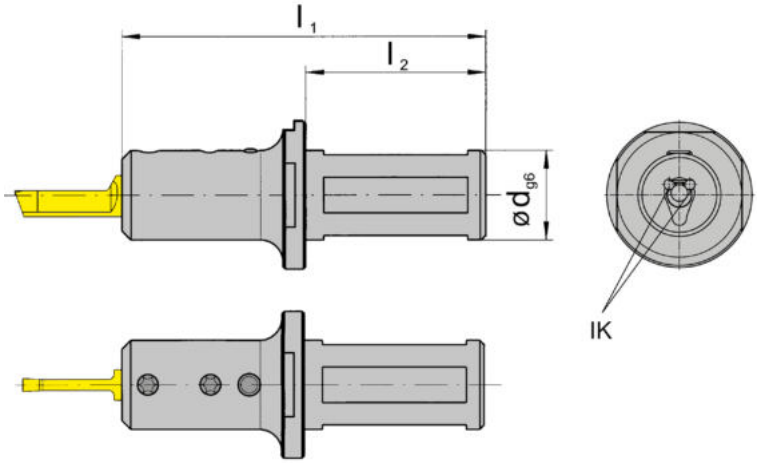

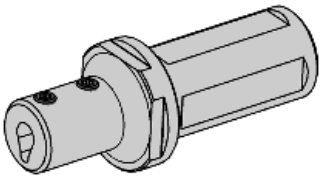

Bestellnummer Part number	d	l_1	l_2	D_{min}	HWS
SB110.0020.1.02.IK	20	88	50	9	110260
SB110.0025.1.02.IK	25	88	50	9	110260
SB110.0032.1.02.IK	32	88	50	9	110260

X

Ersatzteile
Spare Parts

Klemmhalter Toolholder	**Spannschraube** Clamping Screw	**TORX PLUS®-Schlüssel** TORX PLUS® Wrench
SB110...	**6.075T15P**	**T15PQ**

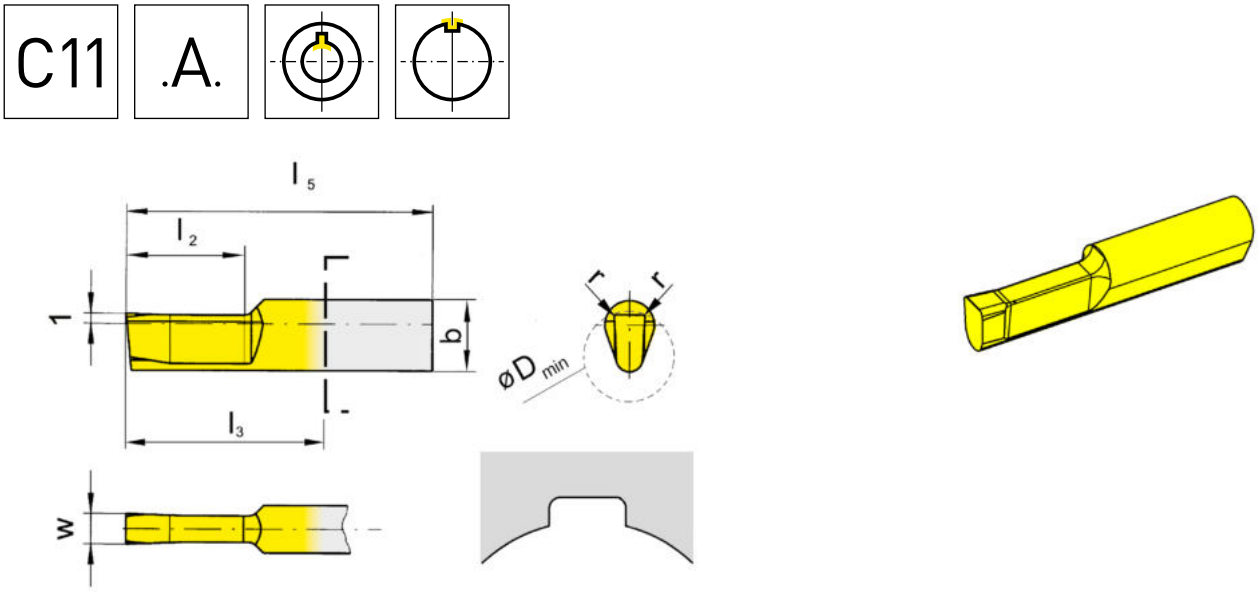

HM-Sorten
Carbide grades

▲ ab Lager
on stock

Δ 4 Wochen
4 weeks

Bestellnummer Part number	w	b	l_5	l_2	l_3	r	D_{min}	HIS		AN25
N105.0210.2.08.A2	2,11	7	30	12	18	0,35	6	105125		▲
N105.0310.2.10.A2	3,11	7	30	12	18	0,35	6,5	105125		▲
N105.0310.2.13.A2	3,11	7	30	12	18	0,5	6,5	105125		▲
N105.0410.2.16.A2	4,14	7	30	12	18	0,5	6,5	105125		▲
N110.0510.05.04.A2	5,14	-	60	25	34	0,5	9	110260		▲
N110.0510.05.07.A2	5,14	-	75	40	49	0,5	9	110260		▲
N110.0610.05.04.A2	6,14	-	60	25	34	0,5	10	110260		Δ
N110.0610.05.07.A2	6,14	-	75	40	49	0,5	10	110260		Δ
									P	●
									M	o
									K	-
									N	-
									S	-
									H	-

Empfehlung für: Nutstoßaggregate
Recommended for: Broaching units

X

Schneidplatte
Insert

N105 / N110

D10 .A.

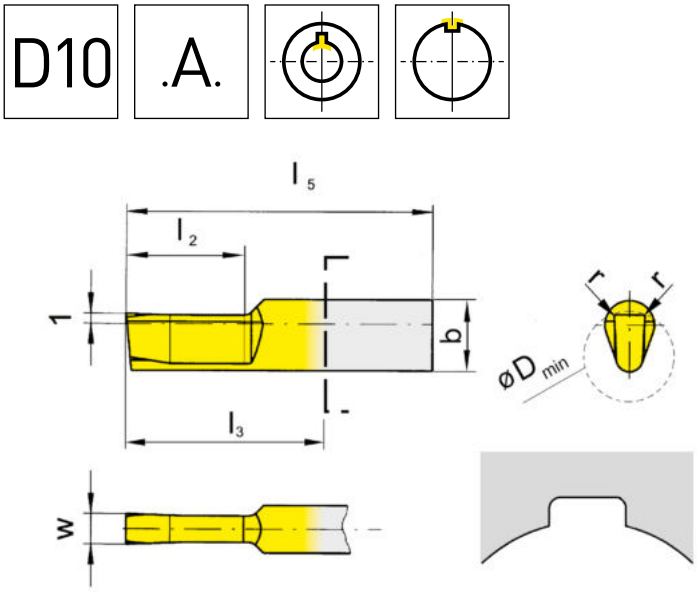

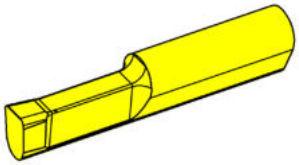

HM-Sorten
Carbide grades

▲ ab Lager
on stock

Δ 4 Wochen
4 weeks

Bestellnummer Part number	w	b	l_5	l_2	l_3	r	D_{min}	HIS		AN25
N105.0205.01.01.A2	2,055	7	30	12	18	0,12	6	105125		▲
N105.0305.01.01.A2	3,055	7	30	12	18	0,12	6,5	105125		▲
N105.0407.01.01.A2	4,073	7	35	15	23	0,12	6,5	105125		▲
N110.0407.02.04.A2	4,073	-	60	25	34	0,2	9	110260		▲
N110.0407.02.07.A2	4,073	-	75	40	49	0,2	9	110260		▲
N110.0507.02.04.A2	5,073	-	60	25	34	0,2	9	110260		▲
N110.0507.02.07.A2	5,073	-	75	40	49	0,2	9	110260		▲
N110.0607.02.04.A2	6,073	-	60	25	34	0,2	10	110260		Δ
N110.0607.02.07.A2	6,073	-	75	40	49	0,2	10	110260		Δ
									P	●
									M	o
									K	-
									N	-
									S	-
									H	-

Empfehlung für: Nutstoßaggregate
Recommended for: Broaching units

X

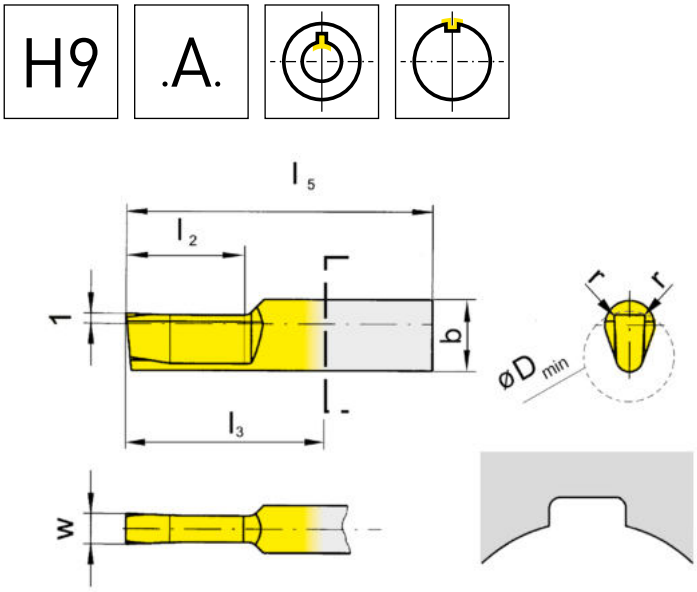

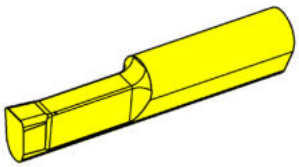

HM-Sorten
Carbide grades

▲ ab Lager
on stock

Δ 4 Wochen
4 weeks

Bestellnummer Part number	w	b	l_5	l_2	l_3	r	D_{min}	HIS		AN25
N105.0202.01.01.A2	2,02	7	30	12	18	0,1	6	105125		▲
N105.0302.01.01.A2	3,02	7	30	12	18	0,1	6,5	105125		▲
N105.0402.01.01.A2	4,025	7	35	15	23	0,1	6,5	105125		▲
N110.0402.02.04.A2	4,025	-	60	25	34	0,2	9	110260		▲
N110.0402.02.07.A2	4,025	-	75	40	49	0,2	9	110260		▲
N110.0502.02.04.A2	5,025	-	60	25	34	0,2	9	110260		▲
N110.0502.02.07.A2	5,025	-	75	40	49	0,2	9	110260		▲
N110.0602.02.04.A2	6,025	-	60	25	34	0,2	10	110260		Δ
N110.0602.02.07.A2	6,025	-	75	40	49	0,2	10	110260		Δ
									P	●
									M	o
									K	-
									N	-
									S	-
									H	-

Empfehlung für: Nutstoßaggregate
Recommended for: Broaching units

X

Schneidplatte
Insert

N105 / N110

P9 .A.

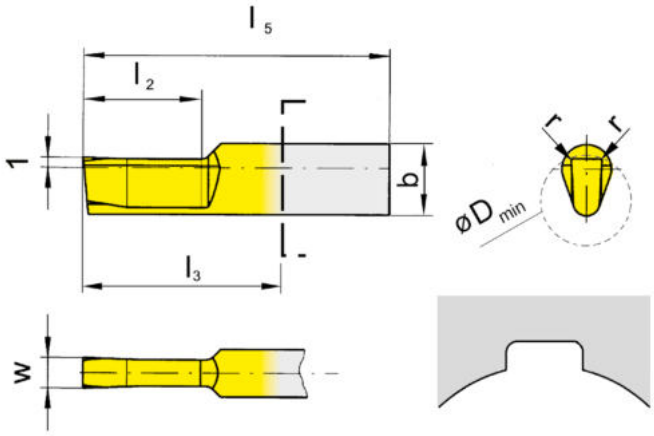

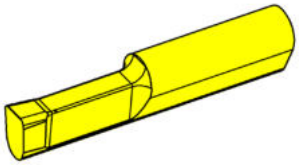

HM-Sorten
Carbide grades

▲ ab Lager
on stock

Δ 4 Wochen
4 weeks

Bestellnummer Part number	w	b	l_5	l_2	l_3	r	D_{min}	HIS		AN25
N105.0198.01.01.A2	1,982	7	30	12	18	0,1	6	105125		▲
N105.0298.01.01.A2	2,989	7	30	12	18	0,1	6,5	105125		▲
N105.0397.01.01.A2	3,983	7	35	15	23	0,1	6,5	105125		▲
N110.0397.02.04.A2	3,983	-	60	25	34	0,2	9	110260		▲
N110.0397.02.07.A2	3,983	-	75	40	49	0,2	9	110260		▲
N110.0497.02.04.A2	4,983	-	60	25	34	0,2	9	110260		▲
N110.0497.02.07.A2	4,983	-	75	40	49	0,2	9	110260		▲
N110.0597.02.04.A2	5,983	-	60	25	34	0,2	10	110260		Δ
N110.0597.02.07.A2	5,983	-	75	40	49	0,2	10	110260		Δ
									P	●
									M	o
									K	-
									N	-
									S	-
									H	-

Empfehlung für: Nutstoßaggregate
Recommended for: Broaching units

X

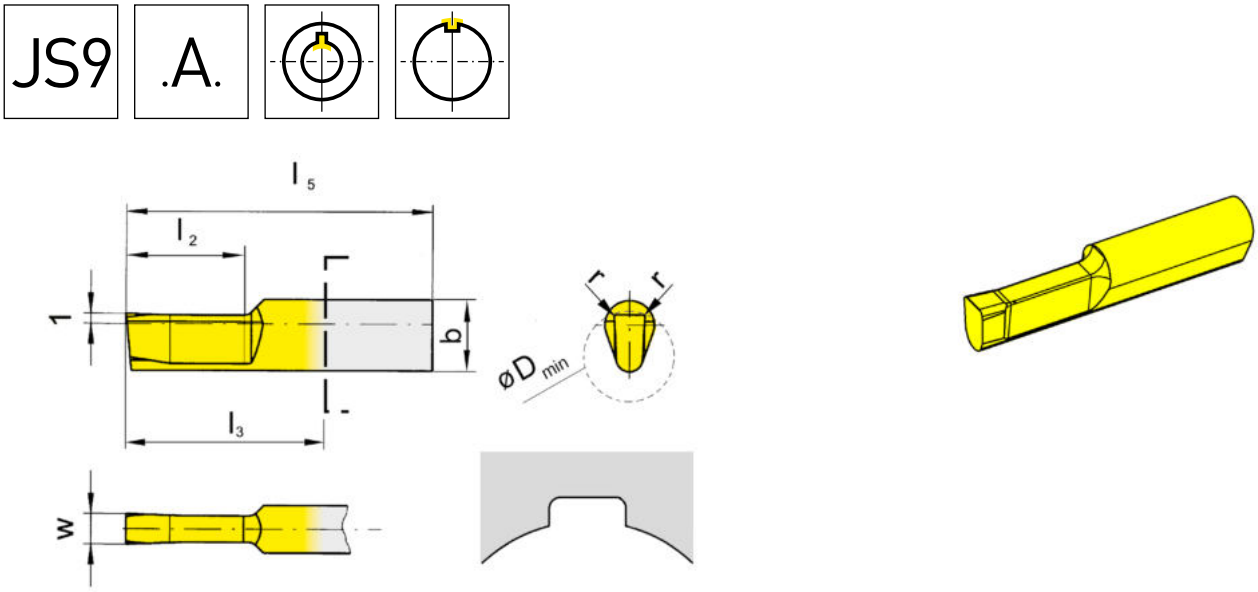

HM-Sorten
Carbide grades

▲ ab Lager
on stock

Δ 4 Wochen
4 weeks

Bestellnummer Part number	w	b	l_5	l_2	l_3	r	D_{min}	HIS		AN25
N105.0200.01.01.A2	2	7	30	12	18	0,1	6	105125		▲
N105.0300.01.01.A2	3	7	30	12	18	0,1	6,5	105125		▲
N105.0400.01.01.A2	4	7	35	15	23	0,1	6,5	105125		▲
N105.0400.02.01.A2	4	7	35	15	23	0,2	6,5	105125		▲
N110.0400.02.04.A2	4,01	-	60	25	34	0,2	9	110260		▲
N110.0400.02.07.A2	4,01	-	75	40	49	0,2	9	110260		▲
N110.0500.02.04.A2	5,01	-	60	25	34	0,2	9	110260		▲
N110.0500.02.07.A2	5,01	-	75	40	49	0,2	9	110260		▲
N110.0600.02.04.A2	6,01	-	60	25	34	0,2	10	110260		Δ
N110.0600.02.07.A2	6,01	-	75	40	49	0,2	10	110260		Δ
									P	●
									M	o
									K	-
									N	-
									S	-
									H	-

Empfehlung für: Nutstoßaggregate
Recommended for: Broaching units

X

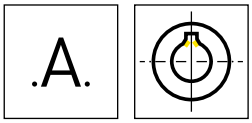

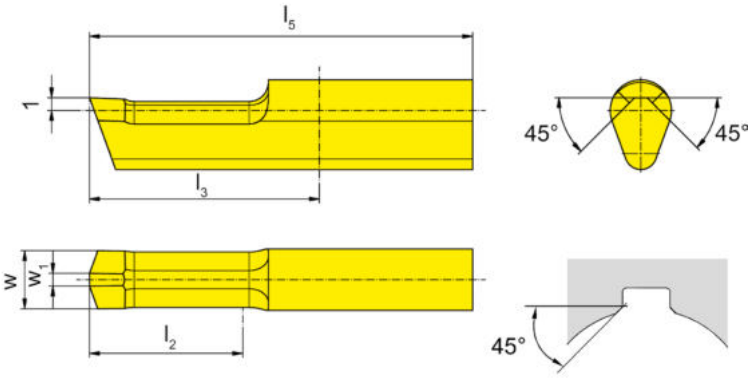

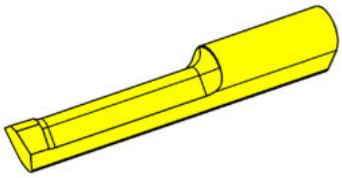

HM-Sorten
Carbide grades

▲ ab Lager
on stock

Δ 4 Wochen
4 weeks

Bestellnummer Part number	w	b	w_1	l_5	l_2	l_3	D_{min}	HIS		AN25
N105.4545.2.6.A1	4,5	7	1	30	12	18	6	105125		▲
N110.4545.4.9.A1	6,3	-	2	60	25	34	9	110260		▲
N110.4545.7.9.A1	6,3	-	2	75	40	49	9	110260		▲
									P	●
									M	o
									K	-
									N	-
									S	-
									H	-

Empfehlung für: Nutstoßaggregate
Recommended for: Broaching units

X

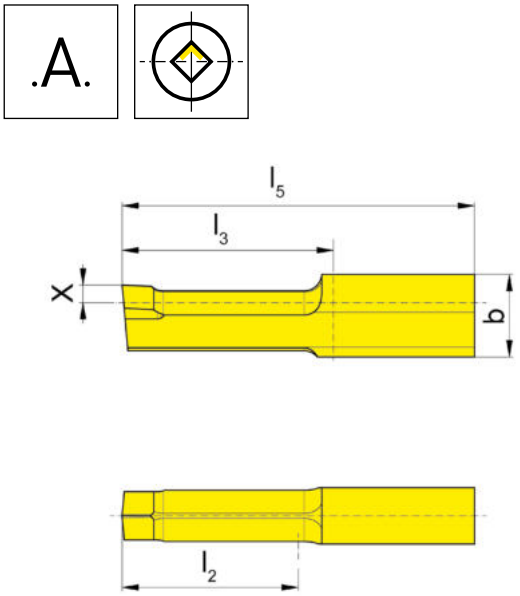

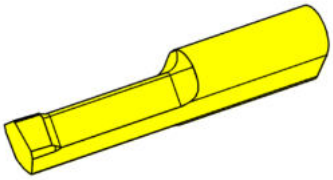

HM-Sorten
Carbide grades

▲ ab Lager
on stock

Δ 4 Wochen
4 weeks

Bestellnummer Part number	SW	b	l_5	l_2	l_3	r	X	D_{min}	HIS		AN25
N105.SQ.0405.1.A1	4-5	7	25	10	13	0,2	1,5	4,1	105125		▲
N105.SQ.0506.1.A1	5-6	7	30	12	18	0,2	1,5	5,1	105125		▲
N105.SQ.0608.2.A1	6-8	7	30	15	18	0,2	1,5	6,1	105125		▲
N110.SQ.0810.2.A1	8-10	-	45	15	19	0,2	2,5	8,1	110260		▲
N110.SQ.1013.2.A1	10-13	-	45	15	19	0,2	2,5	10,2	110260		▲
										P	●
										M	o
										K	-
										N	-
										S	-
										H	-

Empfehlung für: Nutstoßaggregate
Recommended for: Broaching units

X

.A.

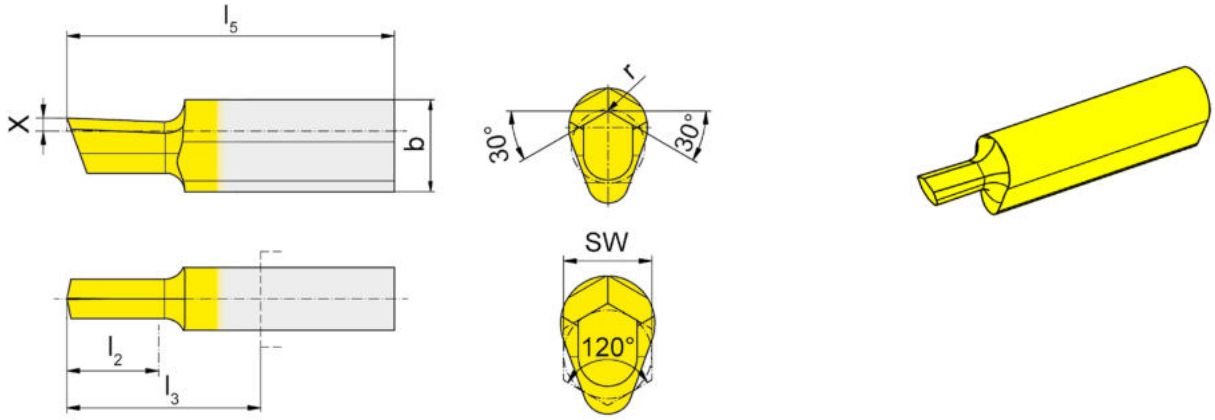

HM-Sorten
Carbide grades

▲ ab Lager
on stock

Δ 4 Wochen
4 weeks

Bestellnummer Part number	SW	l_5	l_2	l_3	r	Grundbohrung Pilot diameter	X	HIS		AN25
N105.SW20.20.01.A1	2,0-2,0	25	4	13	0,05	SW	1	105125		▲
N105.SW25.25.01.A1	2,5-2,9	25	4	13	0,05	SW	1	105125		▲
N105.SW30.30.01.A1	2,9-3,5	25	4,5	13	0,05	SW	1	105125		▲
N105.SW35.35.01.A1	3,5-4,0	25	5,5	13	0,05	SW	1	105125		▲
N105.SW40.40.01.A1	4,0-4,5	25	6	13	0,1	SW	1	105125		▲
N105.SW45.45.01.A1	4,5-5,0	25	7	13	0,1	SW	1	105125		▲
N105.SW56.56.01.A1	5,0-8,0	25	9	13	0,1	SW	1	105125		▲
N105.SW80.80.01.A1	8,0-10,0	30	12	18	0,1	SW+0,1	1	105125		▲
N110.SW14.14.03.A1	10,0-14,0	55	20	29	0,2	SW+0,1	1,5	110260		▲
N110.SW16.16.04.A1	14,0-16,5/ 16,8-18,0	55	25	29	0,2	SW+0,1/ SW+0,2	2	110260		▲

Empfehlung für: Nutstoßaggregate
Recommended for: Broaching units

P	●
M	o
K	-
N	-
S	-
H	-

X

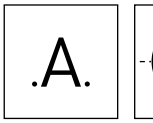

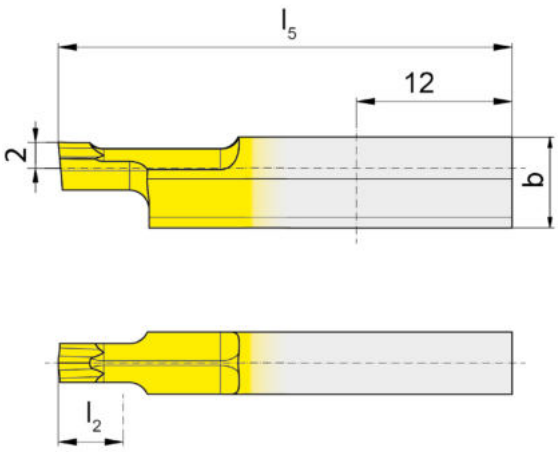

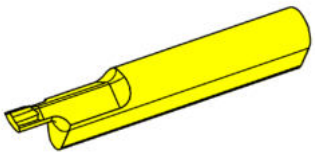

HM-Sorten
Carbide grades

▲ ab Lager
on stock

Δ 4 Wochen
4 weeks

Bestellnummer Part number	Torx	b	l_5	l_2	Grundbohrung Pilot diameter	HIS	AN25
N105.TX15.24.03.A1	T15	7	35	4	2,3	105125	▲
N105.TX20.28.03.A1	T20	7	35	4	2,8	105125	▲
N105.TX25.32.03.A1	T25	7	35	5	3,1	105125	▲
N105.TX30.40.03.A1	T30	7	35	5	4	105125	▲

P	●
M	o
K	-
N	-
S	-
H	-

Empfehlung für: Nutstoßaggregate
Recommended for: Broaching units

X

Schneidplatte
Insert

N105 / N110

C11 .B.

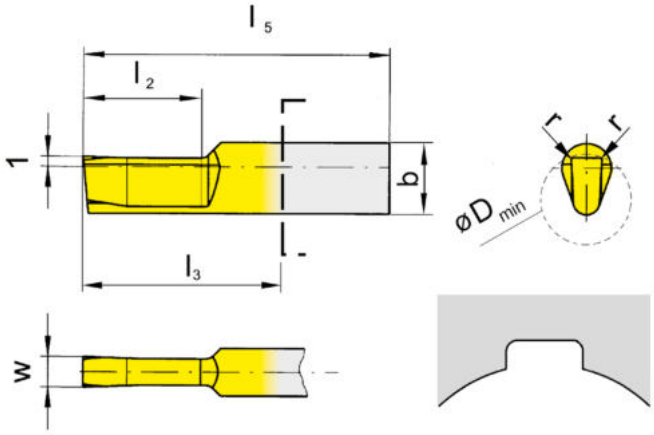

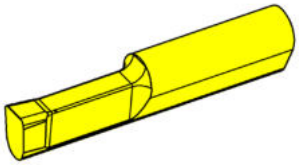

HM-Sorten
Carbide grades

▲ ab Lager
on stock

Δ 4 Wochen
4 weeks

Bestellnummer Part number	w	b	l_5	l_2	l_3	r	D_{min}	HIS		AN25
N105.0210.2.08.B1	2,11	7	30	12	18	0,35	6	105125		▲
N105.0310.2.10.B1	3,11	7	30	12	18	0,35	6,5	105125		▲
N105.0310.2.13.B1	3,11	7	30	12	18	0,5	6,5	105125		▲
N105.0410.2.16.B1	4,14	7	30	12	18	0,5	6,5	105125		▲
N110.0410.05.04.B1	4,14	-	60	25	34	0,5	9	110260		▲
N110.0410.05.07.B1	4,14	-	75	40	49	0,5	9	110260		▲
N110.0510.05.04.B1	5,14	-	60	25	34	0,5	9	110260		▲
N110.0510.05.07.B1	5,14	-	75	40	49	0,5	9	110260		▲
N110.0610.05.04.B1	6,14	-	60	25	34	0,5	10	110260		Δ
N110.0610.05.07.B1	6,14	-	75	40	49	0,5	10	110260		Δ
									P	●
									M	o
									K	-
									N	-
									S	-
									H	-

Empfehlung für: konventionelles Stoßen
Recommended for: conventional broaching

X

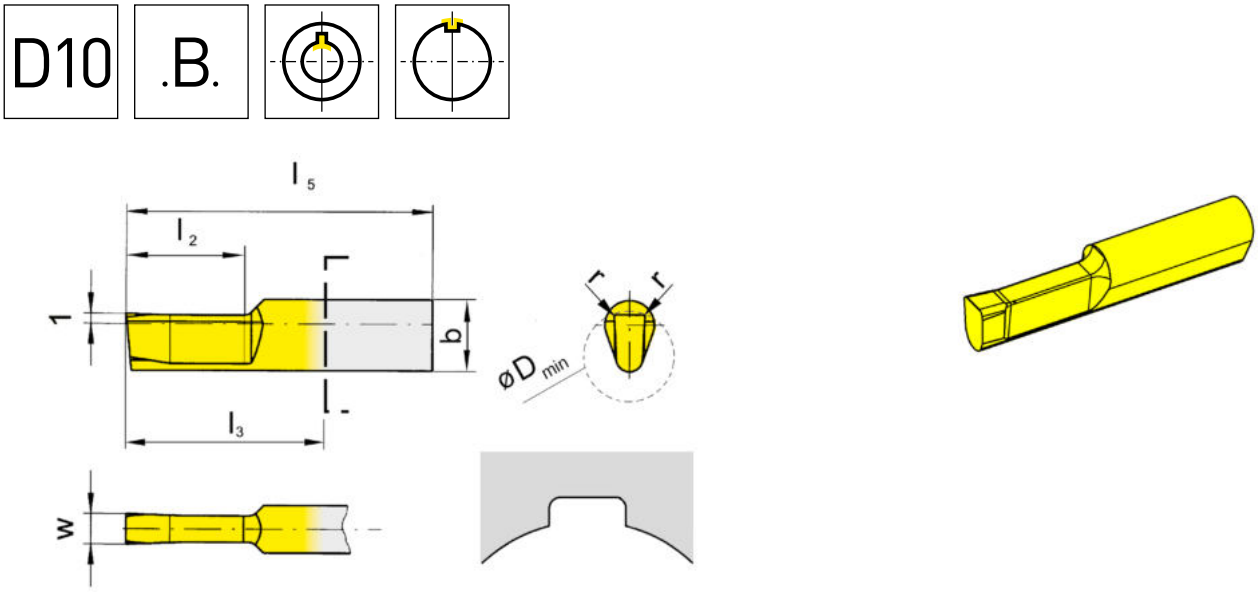

HM-Sorten
Carbide grades

▲ ab Lager
on stock

Δ 4 Wochen
4 weeks

Bestellnummer Part number	w	b	l_5	l_2	l_3	r	D_{min}	HIS		AN25
N105.0205.01.01.B1	2,055	7	30	12	18	0,12	6	105125		▲
N105.0305.01.01.B1	3,055	7	30	12	18	0,12	6,5	105125		▲
N105.0407.01.01.B1	4,073	7	35	15	23	0,12	6,5	105125		▲
N110.0407.02.04.B1	4,073	-	60	25	34	0,2	9	110260		▲
N110.0407.02.07.B1	4,073	-	75	40	49	0,2	9	110260		▲
N110.0507.02.04.B1	5,073	-	60	25	34	0,2	9	110260		▲
N110.0507.02.07.B1	5,073	-	75	40	49	0,2	9	110260		▲
N110.0607.02.04.B1	6,073	-	60	25	34	0,2	10	110260		Δ
N110.0607.02.07.B1	6,073	-	75	40	49	0,2	10	110260		Δ
									P	●
									M	o
									K	-
									N	-
									S	-
									H	-

Empfehlung für: konventionelles Stoßen
Recommended for: conventional broaching

X

Schneidplatte
Insert

N105 / N110

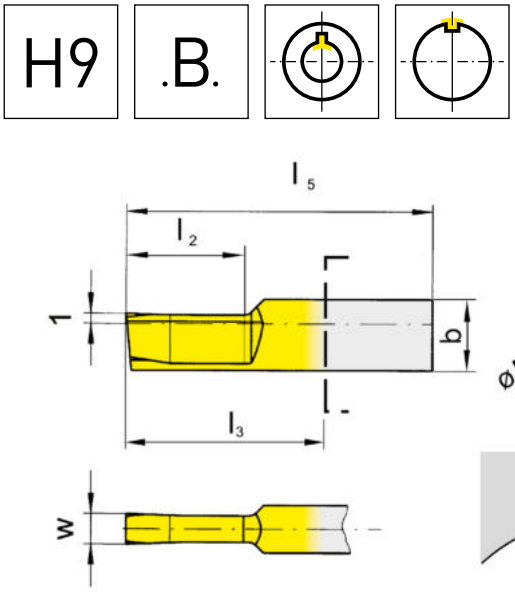

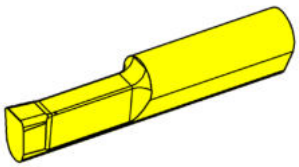

HM-Sorten
Carbide grades

▲ ab Lager
on stock

Δ 4 Wochen
4 weeks

Bestellnummer Part number	w	b	l_5	l_2	l_3	r	D_{min}	HIS		AN25
N105.0202.01.01.B1	2,02	7	30	12	18	0,1	6	105125		▲
N105.0302.01.01.B1	3,02	7	30	12	18	0,1	6,5	105125		▲
N105.0402.01.01.B1	4,025	7	35	15	23	0,1	6,5	105125		▲
N110.0402.02.04.B1	4,025	-	60	25	34	0,2	9	110260		▲
N110.0402.02.07.B1	4,025	-	75	40	49	0,2	9	110260		▲
N110.0502.02.04.B1	5,025	-	60	25	34	0,2	9	110260		▲
N110.0502.02.07.B1	5,025	-	75	40	49	0,2	9	110260		▲
N110.0602.02.04.B1	6,025	-	60	25	34	0,2	10	110260		Δ
N110.0602.02.07.B1	6,025	-	75	40	49	0,2	10	110260		Δ
									P	●
									M	o
									K	-
									N	-
									S	-
									H	-

Empfehlung für: konventionelles Stoßen
Recommended for: conventional broaching

X

Schneidplatte
Insert

N105 / N110

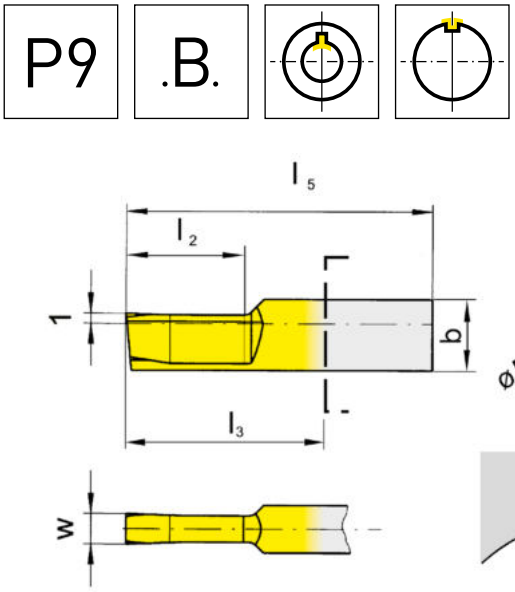

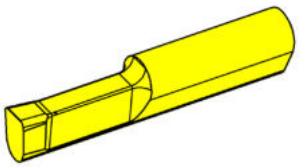

HM-Sorten
Carbide grades

▲ ab Lager
on stock

Δ 4 Wochen
4 weeks

Bestellnummer Part number	w	b	l_5	l_2	l_3	r	D_{min}	HIS		AN25
N105.0198.01.01.B1	1,982	7	30	12	18	0,1	6	105125		▲
N105.0298.01.01.B1	2,989	7	30	12	18	0,1	6,5	105125		▲
N105.0397.01.01.B1	3,983	7	35	15	23	0,1	6,5	105125		▲
N110.0397.02.04.B1	3,983	-	60	25	34	0,2	9	110260		▲
N110.0397.02.07.B1	3,983	-	75	40	49	0,2	9	110260		▲
N110.0497.02.04.B1	4,983	-	60	25	34	0,2	9	110260		▲
N110.0497.02.07.B1	4,983	-	75	40	49	0,2	9	110260		▲
N110.0597.02.04.B1	5,983	-	60	25	34	0,2	10	110260		Δ
N110.0597.02.07.B1	5,983	-	75	40	49	0,2	10	110260		Δ
									P	●
									M	o
									K	-
									N	-
									S	-
									H	-

Empfehlung für: konventionelles Stoßen
Recommended for: conventional broaching

X

Schneidplatte
Insert

N105 / N110

JS9 .B.

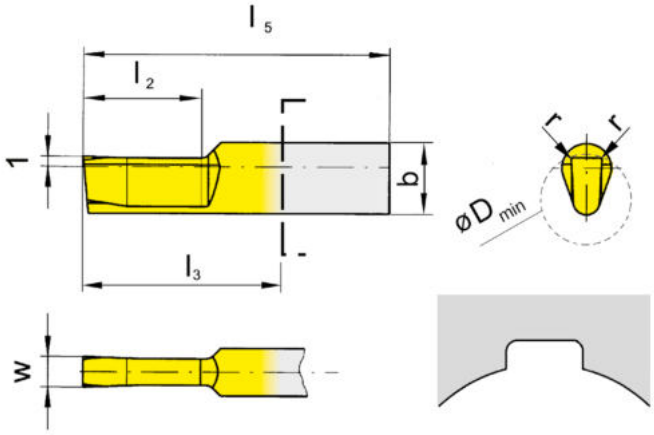

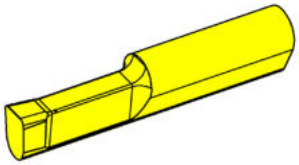

HM-Sorten
Carbide grades

▲ ab Lager
on stock

Δ 4 Wochen
4 weeks

Bestellnummer Part number	w	b	l_5	l_2	l_3	r	D_{min}	HIS		AN25
N105.0200.01.01.B1	2	7	30	12	18	0,1	6	105125		▲
N105.0300.01.01.B1	3	7	30	12	18	0,1	6,5	105125		▲
N105.0400.01.01.B1	4	7	35	15	23	0,1	6,5	105125		▲
N105.0400.02.01.B1	4	7	35	15	23	0,2	6,5	105125		▲
N110.0400.02.04.B1	4,01	-	60	25	34	0,2	9	110260		▲
N110.0400.02.07.B1	4,01	-	75	40	49	0,2	9	110260		▲
N110.0500.02.04.B1	5,01	-	60	25	34	0,2	9	110260		▲
N110.0500.02.07.B1	5,01	-	75	40	49	0,2	9	110260		▲
N110.0600.02.04.B1	6,01	-	60	25	34	0,2	10	110260		Δ
N110.0600.02.07.B1	6,01	-	75	40	49	0,2	10	110260		Δ
									P	●
									M	o
									K	-
									N	-
									S	-
									H	-

Empfehlung für: konventionelles Stoßen
Recommended for: conventional broaching

X

.B.

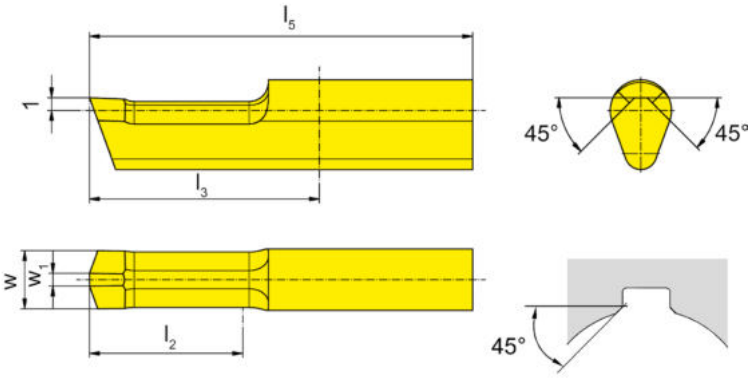

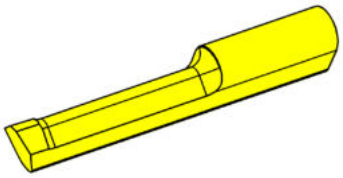

HM-Sorten
Carbide grades

▲ ab Lager
on stock

Δ 4 Wochen
4 weeks

Bestellnummer Part number	w	b	w_1	l_5	l_2	l_3	D_{min}	HIS		AN25
N105.4545.2.6.B1	4,5	7	1	30	12	18	6	105125		▲
N105.4545.3.6.B1	4,5	7	1	35	20	23	6	105125		▲
N110.4545.4.9.B1	6,3	-	2	60	25	34	9	110260		▲
N110.4545.7.9.B1	6,3	-	2	75	40	49	9	110260		▲
									P	●
									M	o
									K	-
									N	-
									S	-
									H	-

Empfehlung für: konventionelles Stoßen
Recommended for: conventional broaching

X

.B.

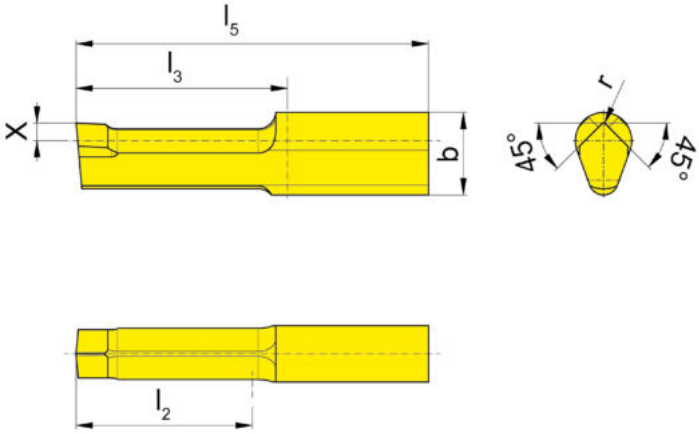

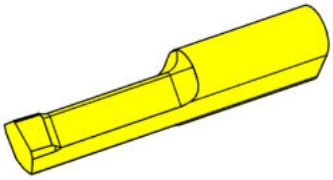

HM-Sorten
Carbide grades

▲ ab Lager
on stock

Δ 4 Wochen
4 weeks

Bestellnummer Part number	SW	b	l_5	l_2	l_3	r	X	D_{min}	HIS		AN25
N105.SQ.0405.1.B1	4-5	7	25	10	13	0,2	1,5	4,1	105125		▲
N105.SQ.0506.1.B1	5-6	7	30	12	18	0,2	1,5	5,1	105125		▲
N105.SQ.0608.2.B1	6-8	7	30	15	18	0,2	1,5	6,1	105125		▲
N110.SQ.0810.2.B1	8-10	-	45	15	19	0,2	2,5	8,1	110260		▲
N110.SQ.1013.2.B1	10-13	-	45	15	19	0,2	2,5	10,2	110260		▲
										P	●
										M	o
										K	-
										N	-
										S	-
										H	-

Empfehlung für: konventionelles Stoßen
Recommended for: conventional broaching

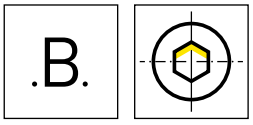

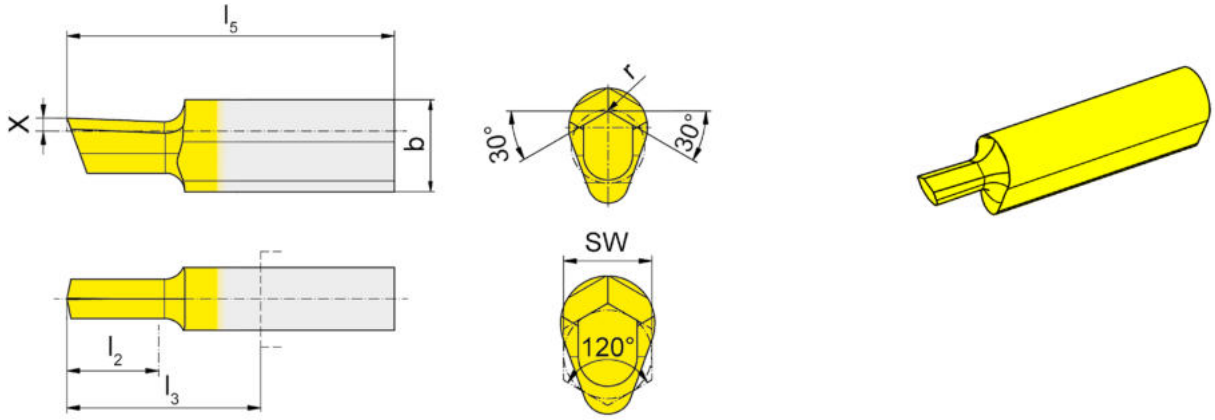

HM-Sorten
Carbide grades

▲ ab Lager
on stock

Δ 4 Wochen
4 weeks

Bestellnummer Part number	SW	l_5	l_2	l_3	r	Grundbohrung Pilot diameter	X	HIS		AN25
N105.SW20.20.01.B1	2,0-2,0	25	4	13	0,05	SW	1	105125		▲
N105.SW25.25.01.B1	2,5-2,9	25	4	13	0,05	SW	1	105125		▲
N105.SW30.30.01.B1	2,9-3,5	25	4,5	13	0,05	SW	1	105125		▲
N105.SW35.35.01.B1	3,5-4,0	25	5,5	13	0,05	SW	1	105125		▲
N105.SW40.40.01.B1	4,0-4,5	25	6	13	0,1	SW	1	105125		▲
N105.SW45.45.01.B1	4,5-5,0	25	7	13	0,1	SW	1	105125		▲
N105.SW56.56.01.B1	5,0-8,0	25	9	13	0,1	SW	1	105125		▲
N105.SW80.80.01.B1	8,0-10,0	30	12	18	0,1	SW+0,1	1	105125		▲
N110.SW14.14.03.B1	10,0-14,0	55	20	29	0,2	SW+0,1	1,5	110260		▲
N110.SW16.16.04.B1	14,0-16,5/ 16,8-18,0	55	25	29	0,2	SW+0,1/ SW+0,2	2	110260		▲

Empfehlung für: konventionelles Stoßen
Recommended for: conventional broaching

P	●
M	o
K	-
N	-
S	-
H	-

X

.B.

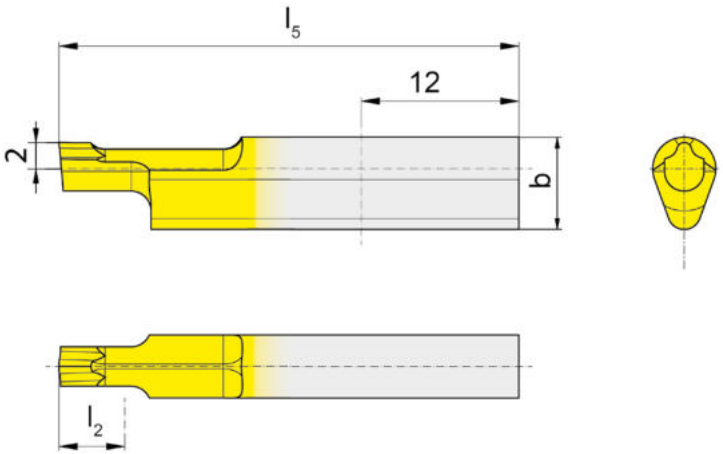

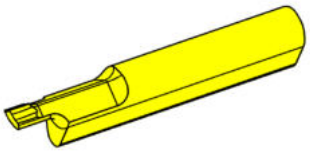

HM-Sorten
Carbide grades

▲ ab Lager
on stock

Δ 4 Wochen
4 weeks

Bestellnummer Part number	Torx	b	l_5	l_2	Grundbohrung Pilot diameter	HIS		AN25
N105.TX15.24.03.B1	T15	7	35	4	2,3	105125		▲
N105.TX20.28.03.B1	T20	7	35	4	2,8	105125		▲
N105.TX25.32.03.B1	T25	7	35	5	3,1	105125		▲
N105.TX30.40.03.B1	T30	7	35	5	4	105125		▲
							P	●
							M	o
							K	-
							N	-
							S	-
							H	-

Empfehlung für: konventionelles Stoßen
Recommended for: conventional broaching

X

Nutstoßen
Broaching

Nw	Toleranz Tolerance	Breite width	D_{min}	l_2	Schneidplatte Insert ...A2/...B1	Klemmhalter Toolholder
2	C11	2,11	6	12	N105.0210.2.08. ...	SB105...
3	C11	3,11	6,5	12	N105.0310.2.10. ...	SB105...
3	C11	3,11	6,5	12	N105.0310.2.13. ...	SB105...
4	C11	4,14	6,5	12	N105.0410.2.16. ...	SB105...
4	C11	4,14	9	25	N110.0410.05.04. ...	SB110...
4	C11	4,14	9	40	N110.0410.05.07. ...	SB110...
5	C11	5,14	9	25	N110.0510.05.04. ...	SB110...
5	C11	5,14	9	40	N110.0510.05.07. ...	SB110...
6	C11	6,14	10	25	N110.0610.05.04. ...	SB110...
6	C11	6,14	10	40	N110.0610.05.07. ...	SB110...
2	D10	2,055	6	12	N105.0205.01.01. ...	SB105...
3	D10	3,055	6,5	12	N105.0305.01.01. ...	SB105...
3	D10	4,073	6,5	15	N105.0407.01.01. ...	SB105...
4	D10	4,073	9	25	N110.0407.02.04. ...	SB105...
4	D10	4,073	9	40	N110.0407.02.07. ...	SB110...
5	D10	5,073	9	25	N110.0507.02.04. ...	SB110...
5	D10	5,073	9	40	N110.0507.02.07. ...	SB110...
6	D10	6,073	10	25	N110.0607.02.04. ...	SB110...
6	D10	6,073	10	40	N110.0607.02.07. ...	SB110...
2	H9	2,02	6	12	N105.0202.01.01. ...	SB105...
3	H9	3,02	6,5	12	N105.0302.01.01. ...	SB105...
4	H9	4,025	6,5	15	N105.0402.01.01. ...	SB105...
4	H9	4,025	9	25	N110.0402.02.04. ...	SB110...
4	H9	4,025	9	40	N110.0402.02.07. ...	SB110...
5	H9	5,025	9	25	N110.0502.02.04. ...	SB110...
5	H9	5,025	9	40	N110.0502.02.07. ...	SB110...
6	H9	6,025	10	25	N110.0602.02.04. ...	SB110...
6	H9	6,025	10	40	N110.0602.02.07. ...	SB110...
2	P9	1,982	6	12	N105.0198.01.01. ...	SB105...
3	P9	2,989	6,5	12	N105.0298.01.01. ...	SB105...
4	P9	3,983	6,5	15	N105.0397.01.01. ...	SB105...
4	P9	3,983	9	25	N110.0397.02.04. ...	SB110...
4	P9	3,983	9	40	N110.0397.02.07. ...	SB110...
5	P9	4,983	9	25	N110.0497.02.04. ...	SB110...
5	P9	4,983	9	40	N110.0497.02.07. ...	SB110...
6	P9	5,983	10	25	N110.0597.02.04. ...	SB110...
6	P9	5,983	10	40	N110.0597.02.07. ...	SB110...

Nutstoßen
Broaching

Nw	Toleranz Tolerance	Breite width	D_{min}	l_2	Schneidplatte Insert ...A2/...B1	Klemmhalter Toolholder
2	JS9	2	6	12	N105.0200.01.01. ...	SB105...
3	JS9	3	6,5	12	N105.0300.01.01. ...	SB105...
4	JS9	4	6,5	15	N105.0400.01.01. ...	SB105...
4	JS9	4	6,5	15	N105.0400.02.01. ...	SB105...
4	JS9	4,01	9	25	N110.0400.02.04. ...	SB110...
4	JS9	4,01	9	40	N110.0400.02.07. ...	SB110...
5	JS9	5,01	9	25	N110.0500.02.04. ...	SB110...
5	JS9	5,01	9	40	N110.0500.02.07. ...	SB110...
6	JS9	6,01	10	25	N110.0600.02.04. ...	SB110...
6	JS9	6,01	10	40	N110.0600.02.07. ...	SB110...

Fasen
Chamfering

Breite width	Fase Chamfer	D_{min}	l_2	Schneidplatte Insert ...A2/...B1	Klemmhalter Toolholder
4,5	45x45	6	12	N105.4545.2.6. ...	SB105
4,5	45x45	6	20	N105.4545.3.6. ...	SB105...
6,3	45x45	9	25	N110.4545.4.9. ...	SB110...
6,3	45x45	9	40	N110.4545.7.9. ...	SB110...

Innensechskant
Hexagon socket

SW	D_{min}	l_2	Schneidplatte Insert ...A2/...B1	Klemmhalter Toolholder
2	2	4	N105.SW20.20.01. ...	SB105
2,5 - 2,9	2,5	4	N105.SW25.25.01. ...	SB105...
2,9 - 3,5	3	4,5	N105.SW30.30.01. ...	SB105...
3,5 - 4,0	3,5	5,5	N105.SW35.35.01. ...	SB105...
4,0 - 4,5	4	6	N105.SW40.40.01. ...	SB105...
4,5 - 5,0	4,5	7	N105.SW45.45.01. ...	SB105...
5,0 - 8,0	5	9	N105.SW56.56.01. ...	SB105...
8,0 - 10,0	6,5	12	N105.SW80.80.01. ...	SB105...
10,0 - 14,0	9	20	N110.SW14.14.03. ...	SB110...
14,0 - 16,5	9	25	N110.SW16.16.04. ...	SB110...

Innenvierkant
Square Broaching

SQ	D_{min}	l_2	Schneidplatte Insert ...A2/...B1	Klemmhalter Toolholder
4 - 5	4,1	10	N105.SQ.0405.1. ...	SB105
5 - 6	5,1	12	N105.SQ.0506.1. ...	SB105...
6 - 8	6,1	15	N105.SQ.0608.2. ...	SB105...
8 - 10	8,1	15	N110.SQ.0810.2. ...	SB110...
10 - 13	10,2	15	N110.SQ.1013.2. ...	SB110...

Torx
Torx

Torx	D_{min}	l_2	Schneidplatte Insert ...A2/...B1	Klemmhalter Toolholder
T15	2,3	4	N105.TX15.24.03. ...	SB105
T20	2,8	4	N105.TX20.28.03. ...	SB105...
T25	3,1	5	N105.TX25.32.03. ...	SB105...
T30	4	5	N105.TX30.40.03. ...	SB105...

Klemmhalter
Toolholder
SHM117/SH117/
H117/356

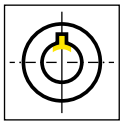

Seite/Page
764-772, 791

Seite/Page
773

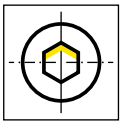

Seite/Page
774

Schneidplatte
Insert
S117

C11

Seite/Page
775, 783

D10

Seite/Page
776, 784

H9

Seite/Page
777, 785

P9

Seite/Page
778, 786

JS9

Seite/Page
779, 787

.A.

Seite/Page
780-782

.B.

Seite/Page
788-790

Übersicht
Overview

Seite/Page
792-794

Geometrie Geometry	Werkstoff Material	Bearbeitung Machining
.A	P M K N S H	Empfohlen für: Nutstoßaggregate Recommended for: Broaching units ap = 0,20 - 0,15 mm
.B	P M K N S H	Empfohlen für: konventionelles Stoßen Recommended for: Conventional broaching ap = 0,20 - 0,15 mm

117/356

Klemmhalter und Schneidplatten

Bohrungs-Ø ab 13,5 mm

Toolholder and Inserts

Bore Ø from 13,5 mm

X

Klemmhalter
Toolholder

SHM117 / SH117

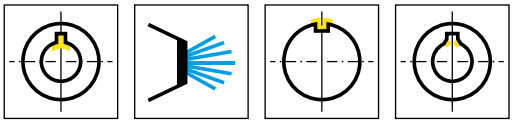

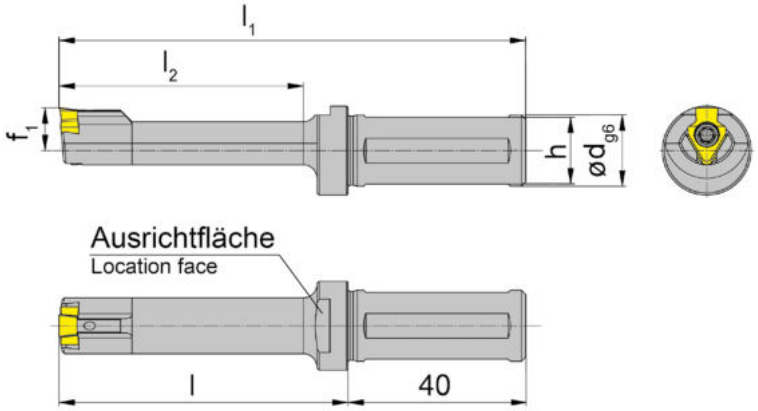

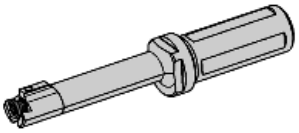

Bestellnummer Part number	d	h	l	l_1	l_2	D_{min}	f_1	Form	HWS
SHM117.1416.3.08	16	15	65	105	55	14	9,6	F	117F805
SH117.1425.1.3.08.IK	25	23	32	82	20	14	9,6	G	117G805
SH117.1425.2.3.08.IK	25	23	41	91	30	14	9,6	G	117G805
SH117.1425.3.3.08.IK	25	23	51	101	40	14	9,6	G	117G805
SH117.1425.1.08.IK	25	23	42	92	30	14	9,6	F	117F805
SH117.1425.2.08.IK	25	23	52	102	40	14	9,6	F	117F805
SH117.1425.3.08.IK	25	23	81	131	70	14	9,6	F	117F805
SH117.1425.4.08.IK	25	23	96	146	85	14	9,6	F	117F805
SH117.1725.1.10.IK	25	23	53	103	40	17	9,5	A	117A005
SH117.1725.2.10.IK	25	23	68	118	55	17	9,5	A	117A005
SH117.1725.3.10.IK	25	23	83	133	70	17	9,5	A	117A005
SH117.1725.4.10.IK	25	23	98	148	85	17	9,5	A	117A005
SH117.1725.5.10.IK	25	23	113	163	100	17	9,5	A	117A005
SH117.0025.1.10.IK	25	23	63	113	50	22	12	B	117B005
SH117.0025.2.10.IK	25	23	83	133	70	22	12	B	117B005
SH117.0025.3.10.IK	25	23	103	153	90	22	12	B	117B005
SH117.0025.4.10.IK	25	23	123	173	110	22	12	B	117B005
SH117.0025.5.10.IK	25	23	143	193	130	22	12	B	117B005

Der Kühlmittelanschluss G1/8 ist nicht im Lieferumfang enthalten - bitte separat bestellen!
Coolant supply G1/8 is not included - separate order required!

X

Ersatzteile
Spare Parts

Klemmhalter Toolholder	**Spannschraube** Clamping Screw	**TORX PLUS®-Schlüssel** TORX PLUS® Wrench
SH117...08.IK	**030.3509.T15P**	**T15PQ**
SH117...10.IK	**4.09T15P**	**T15PQ**
SH117...16.IK	**5.12T20P**	**T20PQ**
SHM117.1416.3.08	**030.350P.0709**	**T15PQ**

Klemmhalter
Toolholder

SH117

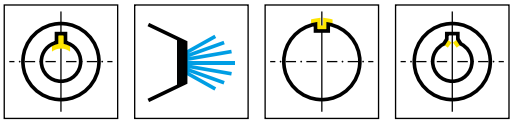

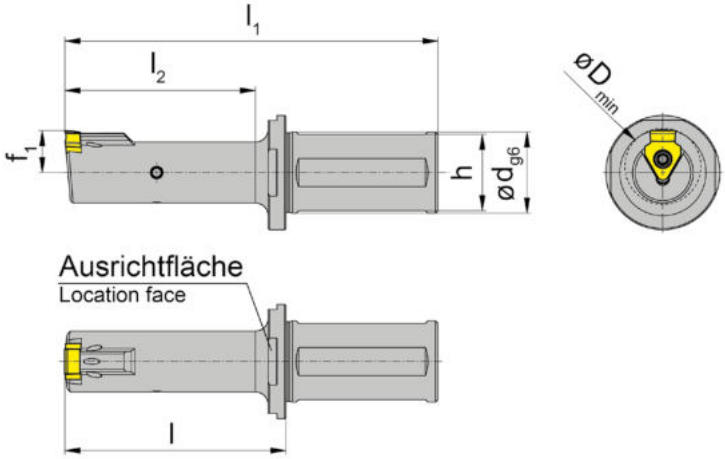

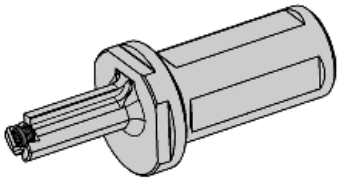

Bestellnummer Part number	d	h	l	l_1	l_2	D_{min}	f_1	Form	HWS
SH117.0032.1.16.IK	32	30	63	123	50	38	22	D	117D605
SH117.0032.2.16.IK	32	30	88	148	75	38	22	D	117D605
SH117.0032.3.16.IK	32	30	113	173	100	38	22	D	117D605
SH117.0032.4.16.IK	32	30	138	198	125	38	22	D	117D605
SH117.0032.5.16.IK	32	30	163	223	150	38	22	D	117D605
SH117.0032.6.16.IK	32	30	188	248	175	38	22	D	117D605
SH117.0032.7.16.IK	32	30	213	293	200	38	22	D	117D605
SH117.3032.1.16.IK	32	30	63	123	50	30	16,5	C	117C605
SH117.3032.2.16.IK	32	30	88	148	75	30	16,5	C	117C605
SH117.3032.3.16.IK	32	30	113	173	100	30	16,5	C	117C605
SH117.3032.4.16.IK	32	30	138	198	125	30	16,5	C	117C605
SH117.3032.5.16.IK	32	30	163	223	150	30	16,5	C	117C605
SH117.3032.6.16.IK	32	30	188	248	175	30	16,5	C	117C605

Der Kühlmittelanschluss G1/8 ist nicht im Lieferumfang enthalten - bitte separat bestellen!
Coolant supply G1/8 is not included - separate order required!

X

Ersatzteile
Spare Parts

Klemmhalter Toolholder	**Spannschraube** Clamping Screw	**TORX PLUS®-Schlüssel** TORX PLUS® Wrench
SH117...	**5.12T20P**	**T20PQ**

Klemmhalter
Toolholder

SH117

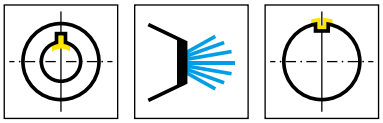

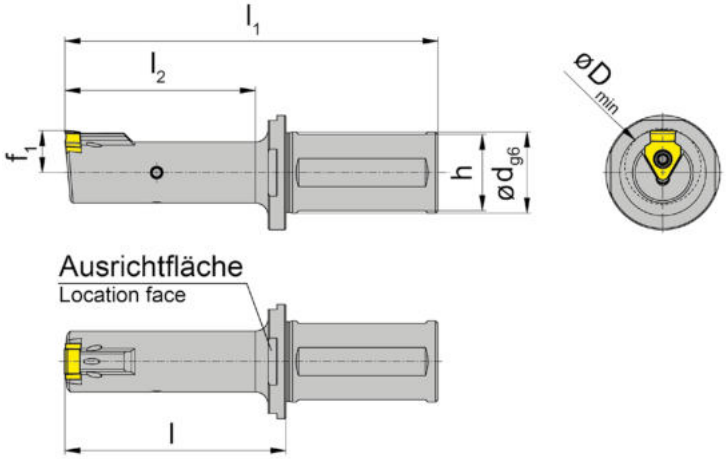

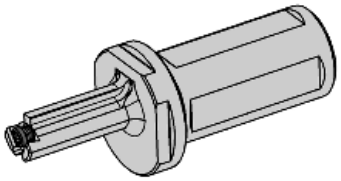

Bestellnummer Part number	d	h	l	l_1	l_2	D_{min}	f_1	Form	HWS
SH117.4032.1.16.IK	32	30	63	123	50	40	21,5	E	117E605
SH117.4032.2.16.IK	32	30	88	148	75	40	21,5	E	117E605
SH117.4032.3.16.IK	32	30	113	173	100	40	21,5	E	117E605
SH117.4032.4.16.IK	32	30	138	198	125	40	21,5	E	117E605
SH117.4032.5.16.IK	32	30	163	223	150	40	21,5	E	117E605
SH117.4032.6.16.IK	32	30	188	248	175	40	21,5	E	117E605
SH117.4032.7.16.IK	32	30	213	293	200	40	21,5	E	117E605
SH117.4032.1.20.IK	32	30	63	123	50	40	21	H	117H005
SH117.4032.2.20.IK	32	30	113	173	100	40	21	H	117H005
SH117.4032.3.20.IK	32	30	163	223	150	40	21	H	117H005
SH117.5040.1.20.IK	40	38	65	125	50	50	26,5	I	117I005
SH117.5040.2.20.IK	40	38	115	175	100	50	26,5	I	117I005
SH117.5040.3.20.IK	40	38	165	225	150	50	26,5	I	117I005
SH117.5040.4.20.IK	40	38	215	295	200	50	26,5	I	117I005

Der Kühlmittelanschluss G1/8 ist nicht im Lieferumfang enthalten - bitte separat bestellen!
Coolant supply G1/8 is not included - separate order required!

X

Ersatzteile
Spare Parts

Klemmhalter Toolholder	**Spannschraube** Clamping Screw	**TORX PLUS®-Schlüssel** TORX PLUS® Wrench
SH117.4032...	**5.12T20P**	**T20PQ**
SH117...	**6.17T20P**	**T20PQ**

Klemmhalter
Toolholder

SH117

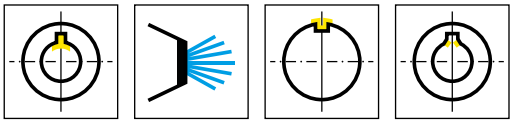

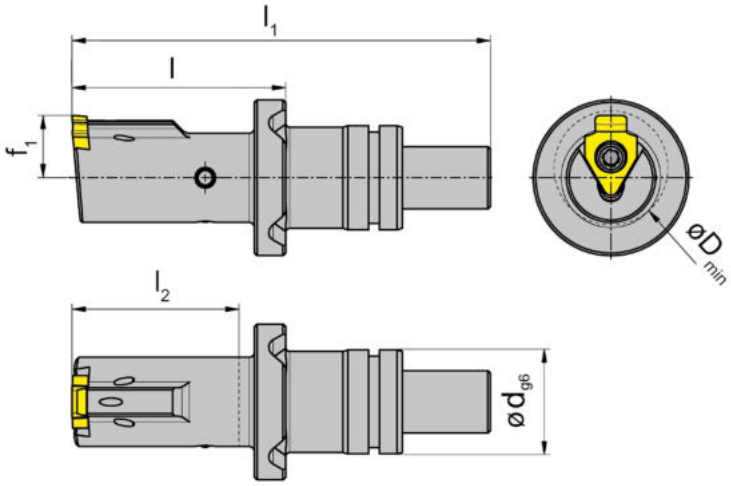

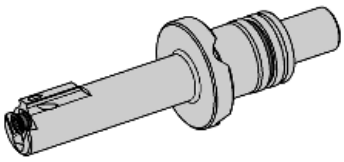

Bestellnummer Part number	d	l	l_1	l_2	D_{min}	f_1	Form	HWS	HMS
SH117.1420.E5.08.IK	20	42,5	82	32	14	9,6	F	117F805	Benz
SH117.1720.E5.10.IK	20	41	80,5	32	17	9,5	A	117A005	Benz
SH117.1720.E6.10.IK	20	60	99,5	51	17	9,5	A	117A005	Benz
SH117.2220.E5.10.IK	20	41	80,5	32	22	12	B	117B005	Benz
SH117.2220.E6.10.IK	20	60	99,5	51	22	12	B	117B005	Benz
SH117.3020.E5.16.IK	20	41	80,5	32	30	16,5	C	117C605	Benz
SH117.3020.E6.16.IK	20	60	99,5	51	30	16,5	C	117C605	Benz

nur für Nutstoßgeräte EWSP20, BENZ LinA 4.0 mit IK
only usable for broaching devices EWSP20, BENZ LinA 4.0 with IK

X

Ersatzteile
Spare Parts

Klemmhalter Toolholder	**Spannschraube** Clamping Screw	**TORX PLUS®-Schlüssel** TORX PLUS® Wrench	**O-Ring** O-ring
SH117.1420.E5.08.IK	**030.3509.T15P**	**T15PQ**	**16.00.1.50.3601 NBR70**
SH117...	**4.09T15P**	**T15PQ**	**16.00.1.50.3601 NBR70**
SH117.3020....	**5.12T20P**	**T20PQ**	**16.00.1.50.3601 NBR70**

Klemmhalter
Toolholder

SH117

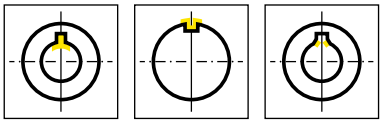

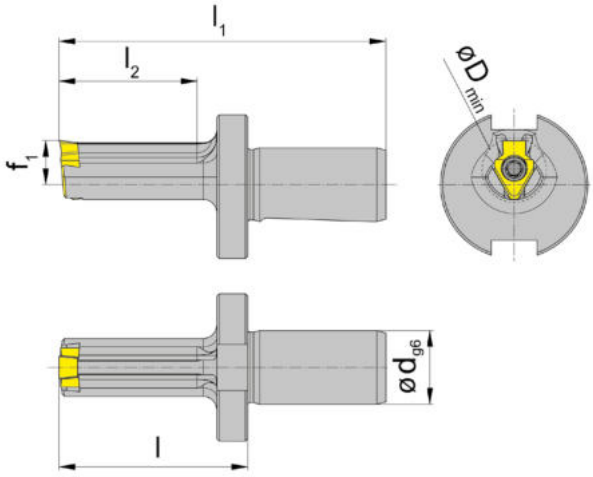

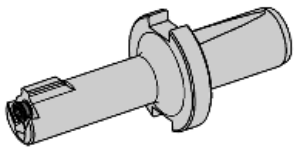

Bestellnummer Part number	d	l	l_1	l_2	D_{min}	f_1	Form	HWS	HMS
SH117.1416.E1.08	16	46	76	35	14	9,6	F	117F805	Benz
SH117.1716.E0.10	16	31	61	20	17	9,5	A	117A005	Benz
SH117.1716.E1.10	16	43	73	35	17	9,5	A	117A005	Benz
SH117.1716.E2.10	16	51	81	40	17	9,5	A	117A005	Benz
SH117.1716.E3.10	16	64	94	53	17	9,5	A	117A005	Benz
SH117.0016.E1.10	16	43	73	35	22	12	B	117B005	Benz
SH117.0016.E2.10	16	51	81	40	22	12	B	117B005	Benz
SH117.0016.E3.10	16	64	94	53	22	12	B	117B005	Benz

nur für Nutstoßgeräte EWS-Slot, BENZ LinA
only usable for broaching devices EWS-Slot, BENZ LinA

X

Ersatzteile
Spare Parts

Klemmhalter Toolholder	**Spannschraube** Clamping Screw	**TORX PLUS®-Schlüssel** TORX PLUS® Wrench
SH117.1416.E1.08	**030.3509.T15P**	**T15PQ**
SH117...	**4.09T15P**	**T15PQ**

Klemmhalter
Toolholder

SH117 / H117

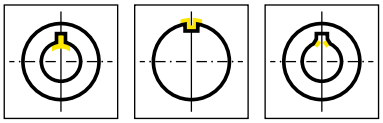

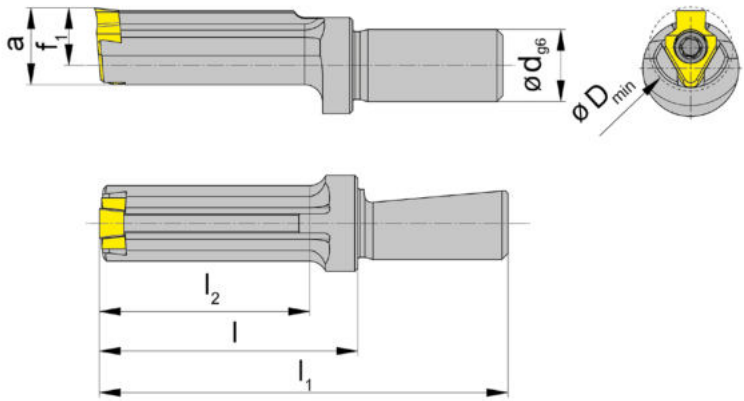

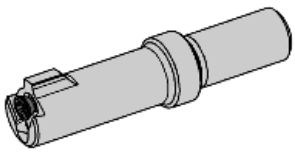

Bestellnummer Part number	d	l	l_1	l_2	D_{min}	f_1	a	Form	HWS	HMS
SH117.1412.S1.08	12	33	58	25	14	9,6	12,8	F	117F805	Schwarzer
SH117.1412.S2.08	12	43	68	35	14	9,6	12,8	F	117F805	Schwarzer
H117.1712.1439	12	33	58	25	17	9,5	16	A	117A005	Schwarzer
H117.1712.1407	12	43	68	35	17	9,5	16	A	117A005	Schwarzer
H117.2212.1441	12	33	58	25	22	12	20,75	B	117B005	Schwarzer
H117.2212.1442	12	43	68	35	22	12	20,75	B	117B005	Schwarzer
H117.3012.1440	12	33	58	25	30	16,5	28,5	C	117C605	Schwarzer
H117.3012.1419	12	43	68	35	30	16,5	28,5	C	117C605	Schwarzer

für Nutstoßgerät Firma Schwarzer
for broaching device Schwarzer

X

Ersatzteile
Spare Parts

Klemmhalter Toolholder	**Spannschraube** Clamping Screw	**TORX PLUS®-Schlüssel** TORX PLUS® Wrench
SH117.1412....	**030.3509.T15P**	**T15PQ**
H117...	**4.09T15P**	**T15PQ**
H117.3012.1...	**5.12T20P**	**T20PQ**

Klemmhalter
Toolholder

SH117

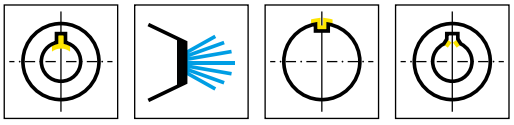

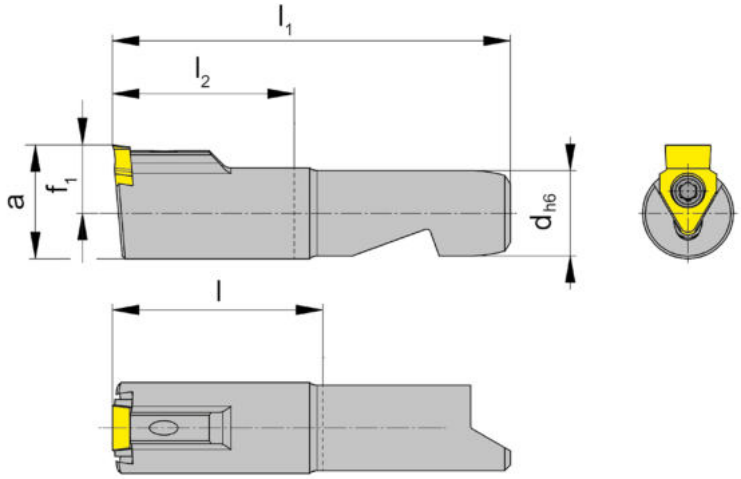

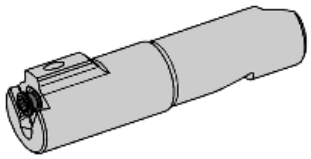

Bestellnummer Part number	d	l	l_1	l_2	D_{min}	f_1	a	Form	HWS	HMS
SH117.0932.S.08	15	37	70	32	14	9,6	12,8	F	117F805	Schwarzer
SH117.1532.S.10	15	37	70	32	22	12	20	B	117B005	Schwarzer
SH117.1538.S.16	15	43	76	38	30	15	24	C	117C605	Schwarzer
SH117.1544.S.16	15	49	82	44	30	15	24	C	117C605	Schwarzer

für Nutstoßgerät Firma Schwarzer „2in1“
for broaching device Schwarzer „2in1“

X

Ersatzteile
Spare Parts

Klemmhalter Toolholder	**Spannschraube** Clamping Screw	**TORX PLUS®-Schlüssel** TORX PLUS® Wrench
SH117.0932.S.08	**030.3509.T15P**	**T15PQ**
SH117.1532.S.10	**4.09T15P**	**T15PQ**
SH117.1...	**5.12T20P**	**T20PQ**

Klemmhalter
Toolholder

SH117

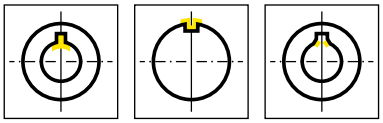

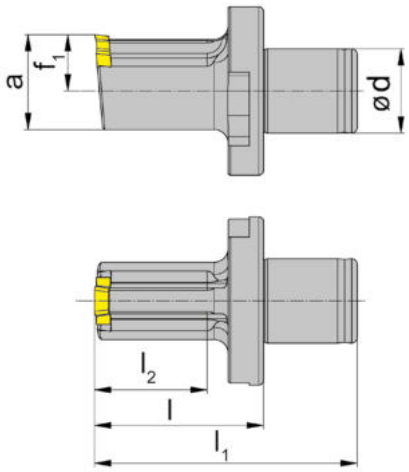

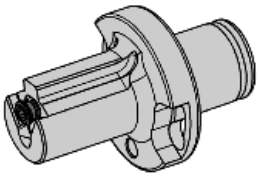

Bestellnummer Part number	d	l	l_1	l_2	D_{min}	f_1	a	Form	HWS	HMS
SH117.2218.A1.10	18	36	56	24	22	12	20,25	B	117B005	AR2P

für Nutstoßgerät AP2R/AP3R
for broaching device AP2R/AP3R

X

Ersatzteile
Spare Parts

Klemmhalter Toolholder	**Spannschraube** Clamping Screw	**TORX PLUS®-Schlüssel** TORX PLUS® Wrench
SH117.2218.A1.10	**4.09T15P**	**T15PQ**

Klemmhalter
Toolholder

SH117

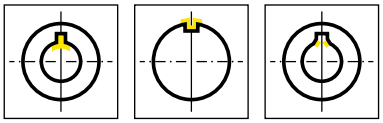

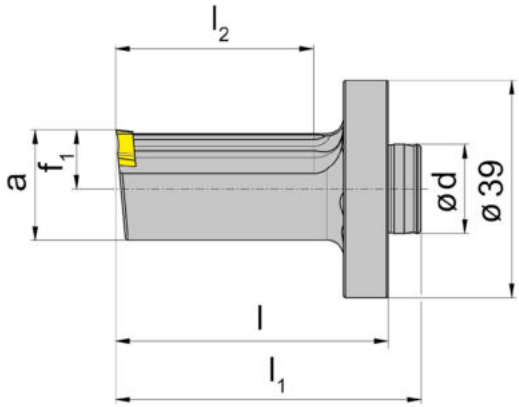

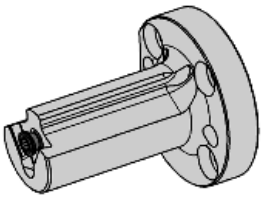

Bestellnummer Part number	d	l	l_1	l_2	D_{min}	f_1	a	Form	HWS	HMS
SH117.1716.W1.10	16	49	55	35	17	8,3	15,1	A	117A005	WTO
SH117.2216.W1.10	16	49	55	35	22	10,6	19,8	B	117B005	WTO
SH117.2616.W1.16	16	49	55	35	26	12,6	23,5	C	117C605	WTO

für WTO Stoßeinheit
for broaching device WTO

X

Ersatzteile
Spare Parts

Klemmhalter Toolholder	**Spannschraube** Clamping Screw	**TORX PLUS®-Schlüssel** TORX PLUS® Wrench
SH117...	**4.09T15P**	**T15PQ**
SH117.2616.W1.16	**5.12T20P**	**T20PQ**

Klemmhalter
Toolholder

SH117

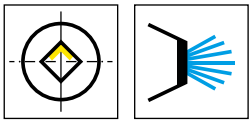

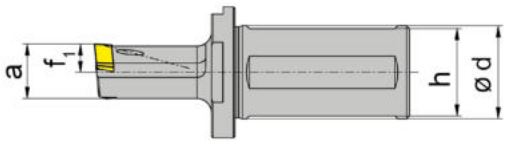

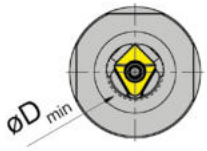

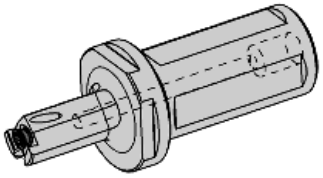

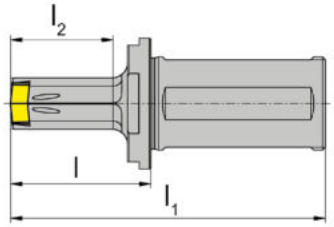

Bestellnummer Part number	d	h	l	l_1	l_2	D_{min}	f_1	a	HWS
SH117.1325.SQ.1.08.IK	25	23	38	88	25	13,5	6,5	12,8	1170805
SH117.1525.SQ.1.10.IK	25	23	38	88	25	15,5	7,5	14,65	1171005
SH117.1732.SQ.1.12.IK	32	30	43	103	30	17,5	8,5	16,5	1171205
SH117.1932.SQ.1.16.IK	32	30	48	108	35	19,5	9,7	18,7	1171605

Der Kühlmittelanschluss G1/8 ist nicht im Lieferumfang enthalten - bitte separat bestellen!
Coolant supply G1/8 is not included - separate order required!

X

Ersatzteile
Spare Parts

Klemmhalter Toolholder	**Spannschraube** Clamping Screw	**TORX PLUS®-Schlüssel** TORX PLUS® Wrench
SH117.1325.SQ.1.08.IK	**030.3509.T15P**	**T15PQ**
SH117....	**4.09T15P**	**T15PQ**
SH117.1932.SQ.1.16.IK	**5.12T20P**	**T20PQ**

Klemmhalter
Toolholder

SH117

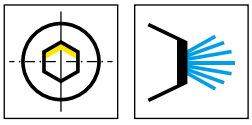

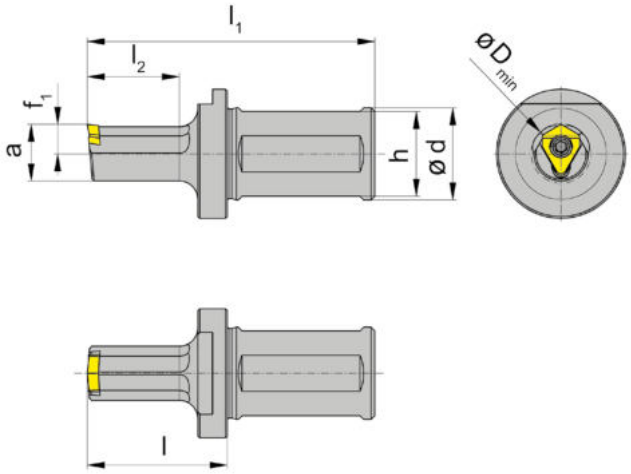

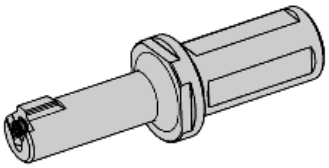

Bestellnummer Part number	d	h	l	l_1	l_2	D_{min}	f_1	a	HIS
SH117.1425.30.1.08.IK	25	23	33	83	20	14,2	6,75	13	1170805
SH117.1625.30.1.10.IK	25	23	38	88	25	16,2	7,75	15	1171005
SH117.2432.30.1.12.IK	32	30	43	103	30	11,5	24,3	22	1171205
SH117.3032.30.1.16.IK	32	30	53	113	40	30,5	14,5	28	1171605

Der Kühlmittelanschluss G1/8 ist nicht im Lieferumfang enthalten - bitte separat bestellen!
Coolant supply G1/8 is not included - separate order required!

X

Ersatzteile
Spare Parts

Klemmhalter Toolholder	**Spannschraube** Clamping Screw	**TORX PLUS®-Schlüssel** TORX PLUS® Wrench
SH117.1425.30.1.0...	**030.3509.T15P**	**T15PQ**
SH117...	**4.09T15P**	**T15PQ**
SH117.3032.30.1.1...	**5.12T20P**	**T20PQ**

Schneidplatte
Insert

S117

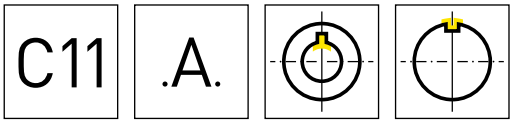

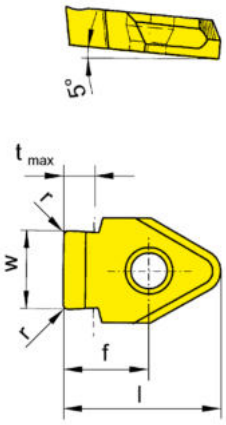

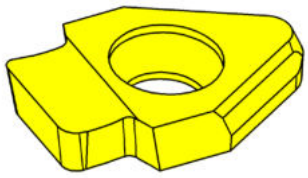

HM-Sorten
Carbide grades

▲ ab Lager
on stock

Δ 4 Wochen
4 weeks

Bestellnummer Part number	Nw	w	l	r	D_{min}	t_{max}	f	Form	HIS		AN45
S117.0412.05.08.A1	4	4,12	13	0,5	14	2,1	6	F	117F805		▲
S117.0612.09.10.A1	6	6,12	16	0,85	22	2,6	8	B	117B005		▲
S117.0713.11.10.A1	7	7,13	16	1,05	22	3,3	8	B	117B005		▲
S117.0813.11.10.A1	8	8,13	16	1,05	22	3,4	8	B	117B005		▲
S117.1013.11.14.A1	10	10,13	20,7	1,05	30	4,2	11,2	D	117C605		▲
S117.1215.14.14.A1	12	12,15	20,7	1,35	38	5,1	11,2	D	117D605		▲
S117.1215.18.14.A1	16	12,15	20,7	1,75	38	6,6	11,2	D	117D605		▲
S117.1215.23.14.A1	24	12,15	20,7	2,25	38	8,5	11,2	D	117D605		▲
										P	●
										M	o
										K	●
										N	●
										S	o
										H	-

Empfehlung für: Nutstoßaggregate
Recommended for: Broaching units

X

Schneidplatte
Insert

S117

D10 .A.

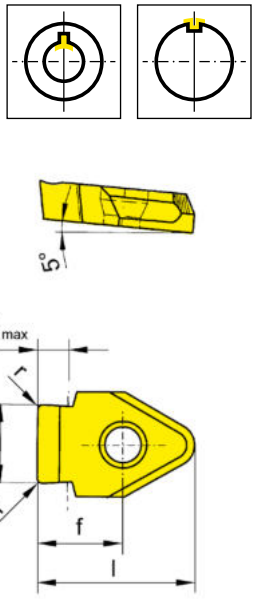

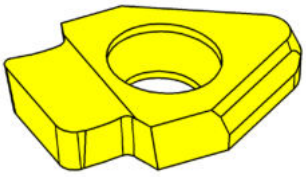

HM-Sorten
Carbide grades

▲ ab Lager
on stock

Δ 4 Wochen
4 weeks

Bestellnummer Part number	Nw	w	l	r	D_{min}	t_{max}	f	Form	HIS		AN45
S117.0305.01.08.A1	3	3,05	13	0,12	14	2	6	G	117G805		▲
S117.0407.01.08.A1	4	4,07	13	0,12	14	2,2	6	F	117F805		▲
S117.0507.02.08.A1	5	5,07	13	0,2	14	2,9	6	F	117F805		▲
S117.0507.02.10.A1	5	5,07	14,5	0,2	14	2,8	6,5	A	117A005		▲
S117.0607.02.10.A1	6	6,07	14,5	0,2	17	3,5	6,5	A	117A005		▲
S117.0808.02.10.A1	8	8,08	16	0,2	22	4,3	8	B	117B005		▲
S117.1008.03.14.A1	10	10,08	20,7	0,3	30	4,4	11,2	C	117C605		▲
S117.1210.03.14.A1	12	12,1	20,7	0,3	38	5,9	11,2	D	117D605		▲
S117.1410.03.16.A1	14	14,1	20,7	0,3	40	6,8	11,2	E	117E605		▲

Empfehlung für: Nutstoßaggregate
Recommended for: Broaching units

P	●
M	o
K	●
N	●
S	o
H	-

X

Schneidplatte
Insert

S117

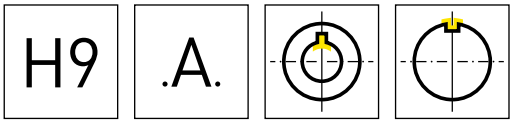

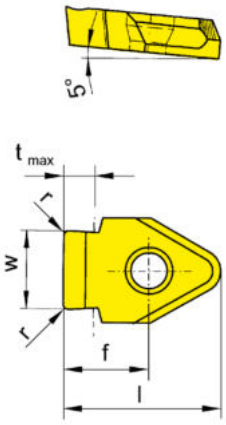

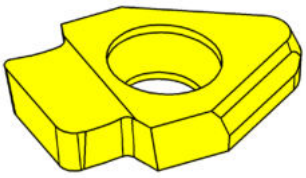

HM-Sorten
Carbide grades

▲ ab Lager
on stock

Δ 4 Wochen
4 weeks

Bestellnummer Part number	Nw	w	l	r	D_{min}	t_{max}	f	Form	HIS		AN45
S117.0302.01.08.A1	3	3,02	13	0,12	14	2	6	G	117G805		▲
S117.0402.01.08.A1	4	4,02	13	0,12	14	2,2	6	F	117F805		▲
S117.0502.02.08.A1	5	5,02	13	0,2	14	2,9	6	F	117F805		▲
S117.0502.02.10.A1	5	5,02	14,5	0,2	17	2,8	6,5	A	117A005		▲
S117.0602.02.10.A1	6	6,02	14,5	0,2	17	3,5	6,5	A	117A005		▲
S117.0803.02.10.A1	8	8,03	16	0,2	22	4,3	8	B	117B005		▲
S117.1003.03.14.A1	10	10,03	20,7	0,3	30	4,4	11,2	C	117C605		▲
S117.1203.03.14.A1	12	12,04	20,7	0,3	38	5,9	11,2	D	117D605		▲
S117.1403.03.16.A1	14	14,04	20,7	0,3	40	6,8	11,2	E	117E605		▲
										P	●
										M	o
										K	●
										N	●
										S	o
										H	-

Empfehlung für: Nutstoßaggregate
Recommended for: Broaching units

X

Schneidplatte
Insert

S117

P9 .A.

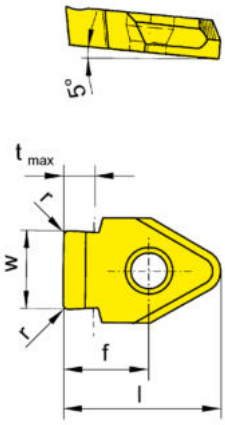

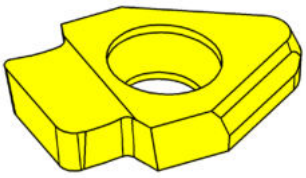

HM-Sorten
Carbide grades

▲ ab Lager
on stock

Δ 4 Wochen
4 weeks

Bestellnummer Part number	Nw	w	l	r	D_{min}	t_{max}	f	Form	HIS		AN45
S117.0298.01.08.A1	3	2,99	13	0,12	14	2	6	G	117G805		▲
S117.0397.01.08.A1	4	3,98	13	0,12	14	2,2	6	F	117F805		▲
S117.0497.02.08.A1	5	4,98	13	0,2	14	2,9	6	F	117F805		▲
S117.0497.02.10.A1	5	4,98	14,5	0,2	17	2,8	6,5	A	117A005		▲
S117.0597.02.10.A1	6	5,98	14,5	0,2	17	3,5	6,5	A	117A005		▲
S117.0796.02.10.A1	8	7,98	16	0,2	22	4,3	8	B	117B005		▲
S117.0996.03.14.A1	10	9,98	20,7	0,3	30	4,4	11,2	C	117C605		▲
S117.1196.03.14.A1	12	11,97	20,7	0,3	38	5,9	11,2	D	117D605		▲
S117.1396.03.16.A1	14	13,97	20,7	0,3	40	6,8	11,2	E	117E605		▲

Empfehlung für: Nutstoßaggregate
Recommended for: Broaching units

P	●
M	o
K	●
N	●
S	o
H	-

X

Schneidplatte
Insert

S117

JS9 .A.

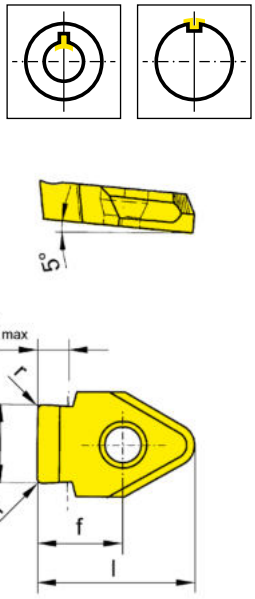

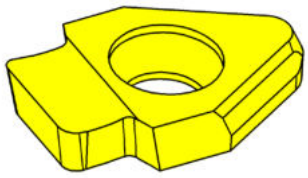

HM-Sorten
Carbide grades

▲ ab Lager
on stock

Δ 4 Wochen
4 weeks

Bestellnummer Part number	Nw	w	l	r	D_{min}	t_{max}	f	Form	HIS		AN45
S117.0300.01.08.A1	3	3,01	13	0,12	14	2	6	G	117G805		▲
S117.0400.01.08.A1	4	4,01	13	0,12	14	2,2	6	F	117F805		▲
S117.0500.02.08.A1	5	5,01	13	0,2	14	2,9	6	F	117F805		▲
S117.0500.02.10.A1	5	5,01	14,5	0,2	17	2,8	6,5	A	117A005		▲
S117.0600.02.10.A1	6	6,01	14,5	0,2	17	3,5	6,5	A	117A005		▲
S117.0800.02.10.A1	8	8,01	16	0,2	22	4,3	8	B	117B005		▲
S117.1000.03.14.A1	10	10,01	20,7	0,3	30	4,4	11,2	C	117C605		▲
S117.1200.03.14.A1	12	12,01	20,7	0,3	38	5,9	11,2	D	117D605		▲
S117.1200.05.14.A1	12	12	20,7	0,5	38	8,5	11,2	D	117D605		▲
S117.1400.03.16.A1	14	14,01	20,7	0,3	40	6,8	11,2	E	117E605		▲

Empfehlung für: Nutstoßaggregate
Recommended for: Broaching units

P	●
M	o
K	●
N	●
S	o
H	-

X

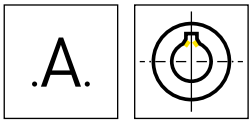

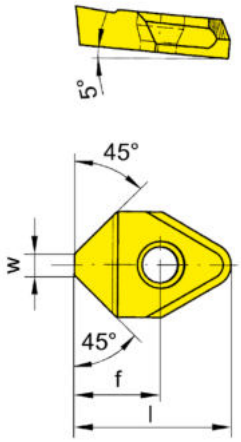

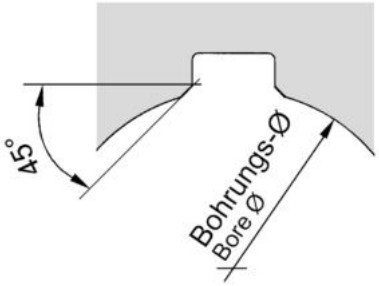

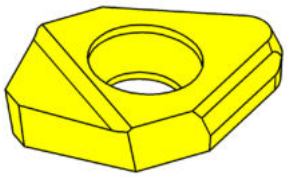

HM-Sorten
Carbide grades

▲ ab Lager
on stock

Δ 4 Wochen
4 weeks

Bestellnummer Part number	w	l	D_{min}	f	Form	HIS		AN45
S117.1545.10.A1	1,5	16	17	8	A	117A005		▲
S117.2445.08.A1	2,4	13	14	6	F	117F805		▲
S117.3045.10.A1	3	16	22	8	B	117B005		▲
S117.6045.14.A1	6	20,7	30	11,2	C/D	117C605 • 117D605		▲
							P	•
							M	o
							K	•
							N	•
							S	o
							H	-

Empfehlung für: Nutstoßaggregate
Recommended for: Broaching units

X

Schneidplatte
Insert

S117

.A.

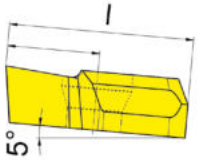

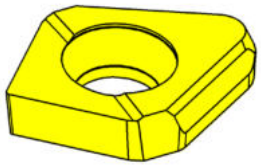

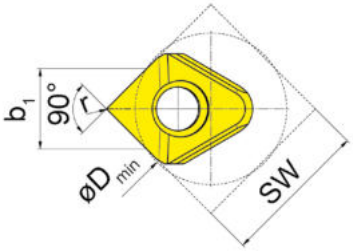

HM-Sorten
Carbide grades

▲ ab Lager
on stock

Δ 4 Wochen
4 weeks

Bestellnummer Part number	SW	b_1	l	r	D_{min}	Klemmhalter Toolholder	HIS		AN45
S117.SQ.1315.08.A1	13-15	6,61-7,84	13	0,2	13,5	SH117.1325.SQ.1.08.IK	1170805		▲
S117.SQ.1517.10.A1	15-17	7,84-9,08	14,8	0,2	15,5	SH117.1525.SQ.1.10 IK	1171005		▲
S117.SQ.1719.12.A1	17-19	9,08-10,33	16,7	0,2	17,5	SH117.1732.SQ.1.12.IK	1171205		▲
S117.SQ.1922.16.A1	19-22	10,33-12,22	19	0,2	19,5	SH117.1932.SQ.1.16.IK	1171605		▲
								P	●
								M	o
								K	●
								N	●
								S	o
								H	-

Empfehlung für: Nutstoßaggregate
Recommended for: Broaching units

X

Schneidplatte
Insert

S117

.A.

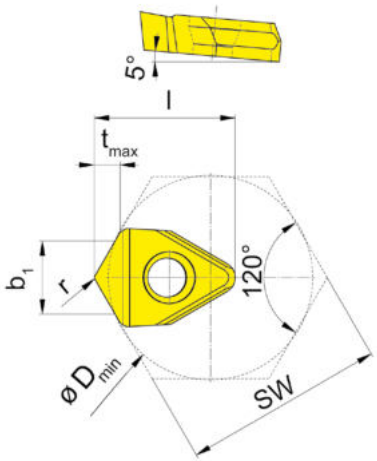

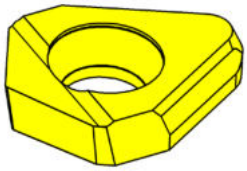

HM-Sorten
Carbide grades

▲ ab Lager
on stock

Δ 4 Wochen
4 weeks

Bestellnummer Part number	SW	b_1	l	r	D_{min}	t_{max}	Klemmhalter Toolholder	HIS		AN45
S117.SW14.08.A1	14-16	4,94-5,80	13	0,2	14,2-16,2	1,9	SH117.1425.30.1.08	1170805		▲
S117.SW16.10.A1	16-22	5,80-8,43	14	0,2	16,2-22,2	2,5	SH117.1625.30.1.10	1171005		▲
S117.SW24.12.A1	24-27	8,70-10,00	17	0,3	24,3-27,3	3	SH117.2432.30.1.12	1171205		▲
S117.SW30.16.A1	30-36	11,32-13,97	20,7	0,3	30,3-36,3	4,2	SH117.3032.30.1.16	1171605		▲
									P	●
									M	o
									K	●
									N	●
									S	o
									H	-

Empfehlung für: Nutstoßaggregate
Recommended for: Broaching units

X

Schneidplatte
Insert

S117

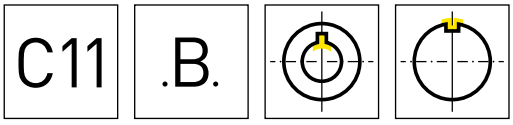

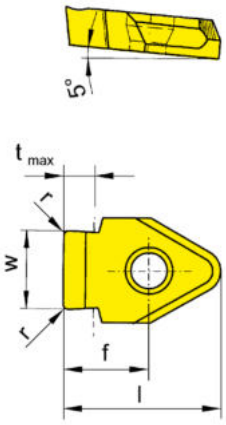

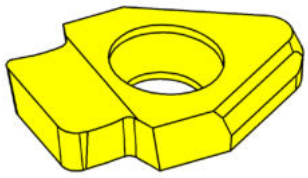

HM-Sorten
Carbide grades

▲ ab Lager
on stock

Δ 4 Wochen
4 weeks

Bestellnummer Part number	Nw	w	l	r	D_{min}	t_{max}	f	Form	HIS		AN45
S117.0310.04.08.B1	3	3,1	13	0,35	14	2	6	G	117G805		▲
S117.0412.05.08.B1	4	4,12	13	0,5	14	2,1	6	F	117F805		▲
S117.0612.09.10.B1	6	6,12	16	0,85	22	2,6	8	B	117B005		▲
S117.0713.11.10.B1	7	7,13	16	1,05	22	3,3	8	B	117B005		▲
S117.0813.11.10.B1	8	8,13	16	1,05	22	3,4	8	B	117B005		▲
S117.1013.11.14.B1	10	10,13	20,7	1,05	30	4,2	11,2	D	117C605		▲
S117.1215.14.14.B1	12	12,15	20,7	1,35	38	5,1	11,2	D	117D605		▲
S117.1215.18.14.B1	16	12,15	20,7	1,75	38	6,6	11,2	D	117D605		▲
S117.1215.23.14.B1	24	12,15	20,7	2,25	38	8,5	11,2	D	117D605		▲
S117.1417.14.16.B1	14	14,17	20,7	1,35	40	6,8	11,2	E	117E605		▲
S117.1617.18.18.B1	16	16,17	28,6	1,75	40	6,8	15,6	H	117H005		▲
S117.1817.18.20.B1	18	18,17	28,6	1,75	50	7,8	15,6	I	117I005		▲
S117.2020.20.20.B1	20	20,2	28,6	1,95	50	7,8	15,6	I	117I005		▲

Empfehlung für: konventionelles Stoßen
Recommended for: conventional broaching

P	●
M	o
K	●
N	●
S	o
H	-

X

Schneidplatte
Insert

S117

D10 .B.

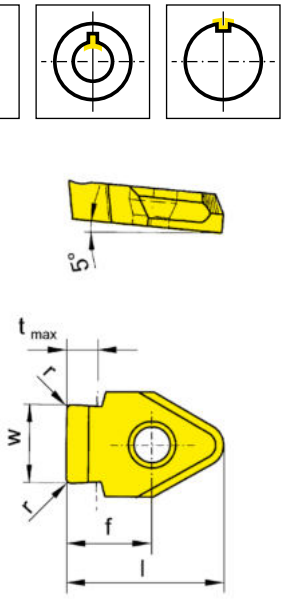

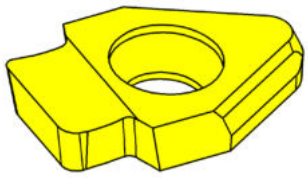

HM-Sorten
Carbide grades

▲ ab Lager
on stock

Δ 4 Wochen
4 weeks

Bestellnummer Part number	Nw	w	l	r	D_{min}	t_{max}	f	Form	HIS		AN45
S117.0305.01.08.B1	3	3,05	13	0,12	14	2	6	G	117G805		▲
S117.0407.01.08.B1	4	4,07	13	0,12	14	2,2	6	F	117F805		▲
S117.0507.02.08.B1	5	5,07	13	0,2	14	2,9	6	F	117F805		▲
S117.0507.02.10.B1	5	5,07	14,5	0,2	17	2,8	6,5	A	117A005		▲
S117.0607.02.10.B1	6	6,07	14,5	0,2	17	3,5	6,5	A	117A005		▲
S117.0808.02.10.B1	8	8,08	16	0,2	22	4,3	8	B	117B005		▲
S117.1008.03.14.B1	10	10,08	20,7	0,3	30	4,4	11,2	C	117C605		▲
S117.1210.03.14.B1	12	12,1	20,7	0,3	38	5,9	11,2	D	117D605		▲
S117.1410.03.16.B1	14	14,1	20,7	0,3	40	6,8	11,2	E	117E605		▲
S117.1610.03.18.B1	16	16,1	26,8	0,3	40	6,8	15,4	H	117H005		▲
S117.1810.03.20.B1	18	18,1	26,8	0,3	50	7,8	15,6	I	117I005		▲
S117.2012.05.20.B1	20	20,12	26,8	0,5	50	8,5	15,6	I	117I005		▲

Empfehlung für: konventionelles Stoßen
Recommended for: conventional broaching

P	●
M	o
K	●
N	●
S	o
H	-

X

Schneidplatte
Insert

S117

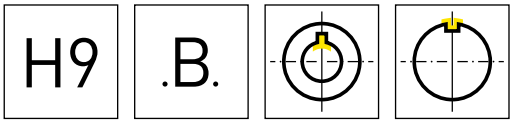

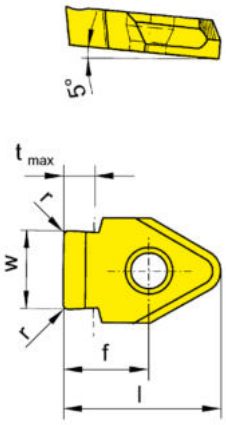

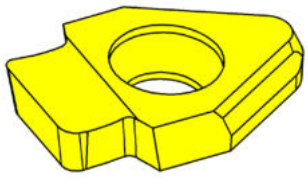

HM-Sorten
Carbide grades

▲ ab Lager
on stock

Δ 4 Wochen
4 weeks

Bestellnummer Part number	Nw	w	l	r	D_{min}	t_{max}	f	Form	HIS		AN45
S117.0302.01.08.B1	3	3,02	13	0,12	14	2	6	G	117G805		▲
S117.0402.01.08.B1	4	4,02	13	0,12	14	2,2	6	F	117F805		▲
S117.0502.02.08.B1	5	5,02	13	0,2	14	2,9	6	F	117F805		▲
S117.0502.02.10.B1	5	5,02	14,5	0,2	17	2,8	6,5	A	117A005		▲
S117.0602.02.10.B1	6	6,02	14,5	0,2	17	3,5	6,5	A	117A005		▲
S117.0803.02.10.B1	8	8,03	16	0,2	22	4,3	8	B	117B005		▲
S117.1003.03.14.B1	10	10,03	20,7	0,3	30	4,4	11,2	C	117C605		▲
S117.1203.03.14.B1	12	12,04	20,7	0,3	38	5,9	11,2	D	117D605		▲
S117.1403.03.16.B1	14	14,04	20,7	0,3	40	6,8	11,2	E	117E605		▲
S117.1603.03.18.B1	16	16,04	28,6	0,3	40	6,8	15,6	H	117H005		▲
S117.1803.03.20.B1	18	18,04	28,6	0,3	50	7,8	15,6	I	117I005		▲
S117.2004.05.20.B1	20	20,04	28,6	0,5	50	8,5	15,6	I	117I005		▲

Empfehlung für: konventionelles Stoßen
Recommended for: conventional broaching

P	●
M	o
K	●
N	●
S	o
H	-

X

Schneidplatte
Insert

S117

P9 | .B.

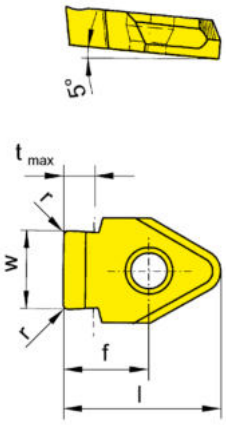

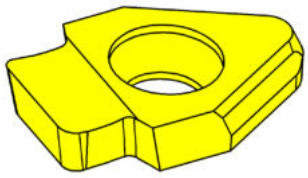

HM-Sorten
Carbide grades

▲ ab Lager
on stock

Δ 4 Wochen
4 weeks

Bestellnummer Part number	Nw	w	l	r	D_{min}	t_{max}	f	Form	HIS		AN45
S117.0298.01.08.B1	3	2,99	13	0,12	14	2	6	G	117G805		▲
S117.0397.01.08.B1	4	3,98	13	0,12	14	2,2	6	F	117F805		▲
S117.0497.02.08.B1	5	4,98	13	0,2	14	2,9	6	F	117F805		▲
S117.0497.02.10.B1	5	4,98	14,5	0,2	17	2,8	6,5	A	117A005		▲
S117.0597.02.10.B1	6	5,98	14,5	0,2	17	3,5	6,5	A	117A005		▲
S117.0796.02.10.B1	8	7,98	16	0,2	22	4,3	8	B	117B005		▲
S117.0996.03.14.B1	10	9,98	20,7	0,3	30	4,4	11,2	C	117C605		▲
S117.1196.03.14.B1	12	11,97	20,7	0,3	38	5,9	11,2	D	117D605		▲
S117.1396.03.16.B1	14	13,97	20,7	0,3	40	6,8	11,2	E	117E605		▲
S117.1597.03.18.B1	16	15,97	28,6	0,3	40	6,8	15,6	H	117H005		▲
S117.1797.03.20.B1	18	17,97	28,6	0,3	50	7,8	15,6	I	117I005		▲
S117.1997.05.20.B1	20	19,97	28,6	0,5	50	8,5	15,6	I	117I005		▲

Empfehlung für: konventionelles Stoßen
Recommended for: conventional broaching

P	●
M	o
K	●
N	●
S	o
H	-

X

Schneidplatte
Insert

S117

JS9 .B.

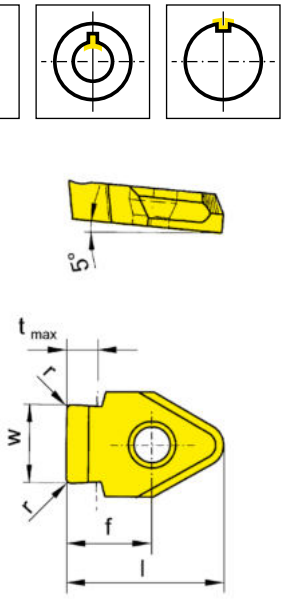

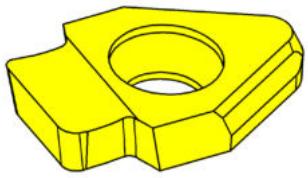

HM-Sorten
Carbide grades

▲ ab Lager
on stock

Δ 4 Wochen
4 weeks

Bestellnummer Part number	Nw	w	l	r	D_{min}	t_{max}	f	Form	HIS		AN45
S117.0300.01.08.B1	3	3,01	13	0,12	14	2	6	G	117G805		▲
S117.0400.01.08.B1	4	4,01	13	0,12	14	2,2	6	F	117F805		▲
S117.0500.02.08.B1	5	5,01	13	0,2	14	2,9	6	F	117F805		▲
S117.0500.02.10.B1	5	5,01	14,5	0,2	17	2,8	6,5	A	117A005		▲
S117.0600.02.10.B1	6	6,01	14,5	0,2	17	3,5	6,5	A	117A005		▲
S117.0800.02.10.B1	8	8,01	16	0,2	22	4,3	8	B	117B005		▲
S117.1000.03.14.B1	10	10,01	20,7	0,3	30	4,4	11,2	C	117C605		▲
S117.1200.03.14.B1	12	12,01	20,7	0,3	38	5,9	11,2	D	117D605		▲
S117.1200.05.14.B1	12	12	20,7	0,5	38	8,5	11,2	D	117D605		▲
S117.1400.03.16.B1	14	14,01	20,7	0,3	40	6,8	11,2	E	117E605		▲
S117.1601.03.18.B1	16	16,01	28,6	0,3	40	6,8	15,6	H	117H005		▲
S117.1801.03.20.B1	18	18,01	28,6	0,3	50	7,8	15,6	I	117I005		▲
S117.2002.05.20.B1	20	20,02	28,6	0,5	50	8,5	15,6	I	117I005		▲
										P	●
										M	o
										K	●
										N	●
										S	o
										H	-

Empfehlung für: konventionelles Stoßen
Recommended for: conventional broaching

Schneidplatte S117.1200.05.14 ist Nw **ab** 12 mm!
Insert S117.1200.05.14 = Nw from 12 mm!

X

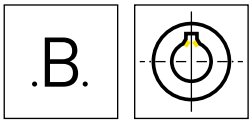

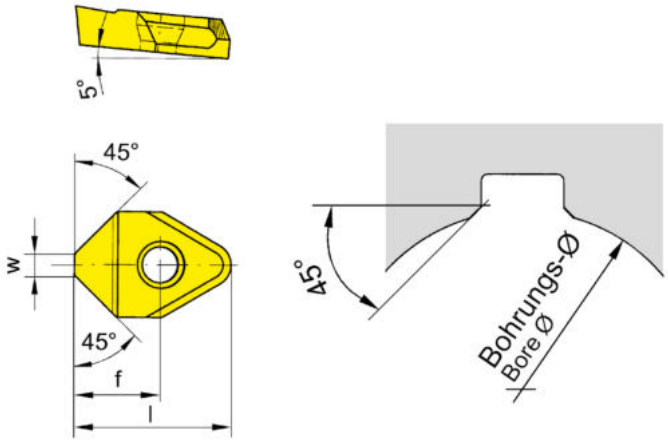

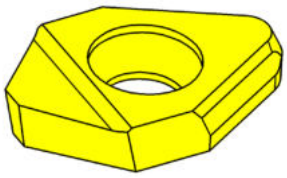

HM-Sorten
Carbide grades

▲ ab Lager
on stock

Δ 4 Wochen
4 weeks

Bestellnummer Part number	w	l	D_{min}	f	Form	HIS		AN45
S117.1545.10.B2	1,5	16	17	8	A	117A005		▲
S117.2445.08.B2	2,4	13	14	6	F	117F805		▲
S117.3045.10.B2	3	16	22	8	B	117B005		▲
S117.6045.14.B2	6	20,7	30	11,2	C/D	117C605 • 117D605		▲
							P	●
							M	o
							K	●
							N	●
							S	o
							H	-

Empfehlung für: konventionelles Stoßen
Recommended for: conventional broaching

X

.B.

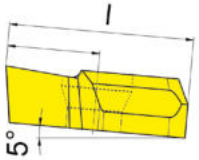

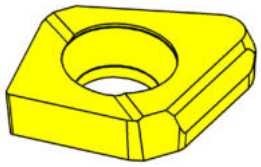

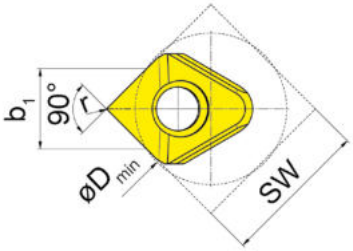

HM-Sorten
Carbide grades

▲ ab Lager
on stock

Δ 4 Wochen
4 weeks

Bestellnummer Part number	SW	b_1	l	r	D_{min}	Klemmhalter Toolholder	HIS		AN45
S117.SQ.1315.08.B2	13-15	6,61-7,84	13	0,2	13,5	SH117.1325.SQ.1.08.IK	1170805		▲
S117.SQ.1517.10.B2	15-17	7,84-9,08	14,8	0,2	15,5	SH117.1525.SQ.1.10 IK	1171005		▲
S117.SQ.1719.12.B2	17-19	9,08-10,33	16,7	0,2	17,5	SH117.1732.SQ.1.12.IK	1171205		▲
S117.SQ.1922.16.B2	19-22	10,33-12,22	19	0,2	19,5	SH117.1932.SQ.1.16.IK	1171605		▲
								P	●
								M	o
								K	●
								N	●
								S	o
								H	-

Empfehlung für: konventionelles Stoßen
Recommended for: conventional broaching

X

Schneidplatte
Insert

S117

.B.

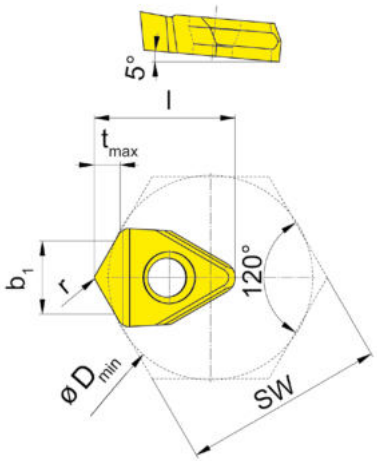

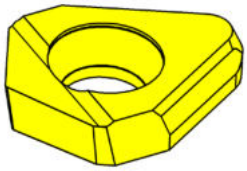

HM-Sorten
Carbide grades

▲ ab Lager
on stock

Δ 4 Wochen
4 weeks

Bestellnummer Part number	SW	b_1	l	r	D_{min}	t_{max}	Klemmhalter Toolholder	HIS		AN45
S117.SW14.08.B2	14-16	4,94-5,80	13	0,2	14,2-16,2	1,9	SH117.1425.30.1.08	1170805		▲
S117.SW16.10.B2	16-22	5,80-8,43	14	0,2	16,2-22,2	2,5	SH117.1625.30.1.10	1171005		▲
S117.SW24.12.B2	24-27	8,70-10,00	17	0,3	24,3-27,3	3	SH117.2432.30.1.12	1171205		▲
S117.SW30.16.B2	30-36	11,32-13,97	20,7	0,3	30,3-36,3	4,2	SH117.3032.30.1.16	1171605		▲
									P	●
									M	o
									K	●
									N	●
									S	o
									H	-

Empfehlung für: konventionelles Stoßen
Recommended for: conventional broaching

X

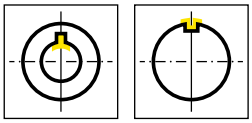

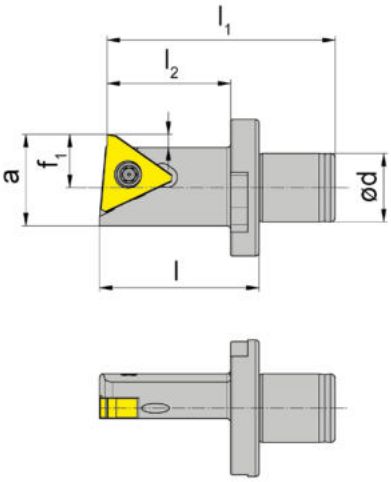

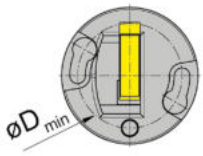

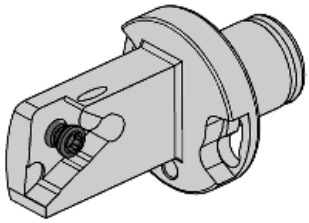

Bestellnummer Part number	d	l	l_1	l_2	D_{min}	f_1	a	HWS	HMS
356.3018.A.05	18	42	62	34	27,5	14	24	31505R	AR2P

für Nutstoßgerät AP2R/AP3R
for broaching device AP2R/AP3R

X

Ersatzteile
Spare Parts

Klemmhalter Toolholder	**Spannschraube** Clamping Screw	**TORX PLUS®-Schlüssel** TORX PLUS® Wrench
356.3018.A.05	**030.500P.0232**	**T20PQ**

Nutstoßen
Broaching

Toleranz Tolerance	Breite width	D_{min}	Schneidplatte Insert ...A..	Schneidplatte Insert ...B..	Klemmhalter Toolholder
C11	3,1	14	S117.0310.04.08.A1	S117.0310.04.08.B1	SH117...
C11	4,12	14	S117.0412.05.08.A1	S117.0412.05.08.B1	SH117...
C11	6,12	22	S117.0612.09.10.A1	S117.0612.09.10.B1	SH117...
C11	7,13	22	S117.0713.11.10.A1	S117.0713.11.10.B1	SH117...
C11	8,13	22	S117.0813.11.10.A1	S117.0813.11.10.B1	SH117...
C11	10,13	30		S117.1013.11.14.B1	SH117...
C11	12,15	38		S117.1215.14.14.B1	SH117...
C11	12,15	38		S117.1215.18.14.B1	SH117...
C11	12,15	38		S117.1215.23.14.B1	SH117...
C11	14,17	40		S117.1417.14.16.B1	SH117...
C11	16,17	40		S117.1617.18.18.B1	SH117...
C11	18,17	50		S117.1817.18.20.B1	SH117...
C11	20,2	50		S117.2020.20.20.B1	SH117...
D10	3,05	14	S117.0305.01.08.A1	S117.0305.01.08.B1	SH117...
D10	4,07	14	S117.0407.01.08.A1	S117.0407.01.08.B1	SH117...
D10	5,07	14	S117.0507.02.08.A1	S117.0507.02.08.B1	SH117...
D10	5,07	17	S117.0507.02.10.A1	S117.0507.02.10.B1	SH117...
D10	6,07	17	S117.0607.02.10.A1	S117.0607.02.10.B1	SH117...
D10	8,08	22	S117.0808.02.10.A1	S117.0808.02.10.B1	SH117...
D10	10,08	30		S117.1008.03.14.B1	SH117...
D10	12,1	38		S117.1210.03.14.B1	SH117...
D10	14,1	40		S117.1410.03.16.B1	SH117...
D10	16,1	40		S117.1610.03.18.B1	SH117...
D10	18,1	50		S117.1810.03.20.B1	SH117...
D10	20,12	50		S117.2012.05.20.B1	SH117...
H9	3,02	14	S117.0302.01.08.A1	S117.0302.01.08.B1	SH117...
H9	4,02	14	S117.0402.01.08.A1	S117.0402.01.08.B1	SH117...
H9	5,02	14	S117.0502.02.08.A1	S117.0502.02.08.B1	SH117...
H9	5,02	17	S117.0502.02.10.A1	S117.0502.02.10.B1	SH117...
H9	6,02	17	S117.0602.02.10.A1	S117.0602.02.10.B1	SH117...
H9	8,03	22	S117.0803.02.10.A1	S117.0803.02.10.B1	SH117...
H9	10,03	30		S117.1003.03.14.B1	SH117...
H9	12,04	38		S117.1203.03.14.B1	SH117...
H9	14,04	40		S117.1403.03.16.B1	SH117...
H9	16,04	40		S117.1603.03.18.B1	SH117...
H9	18,04	50		S117.1803.03.20.B1	SH117...
H9	20,04	50		S117.2004.05.20.B1	SH117...

Nutstoßen
Broaching

Toleranz Tolerance	Breite width	D_{min}	Schneidplatte Insert ...A..	Schneidplatte Insert ...B..	Klemmhalter Toolholder
P9	2,99	14	S117.0298.01.08.A1	S117.0298.01.08.B1	SH117...
P9	3,98	14	S117.0397.01.08.A1	S117.0397.01.08.B1	SH117...
P9	4,98	14	S117.0497.02.08.A1	S117.0497.02.08.B1	SH117...
P9	4,98	17	S117.0497.02.10.A1	S117.0497.02.10.B1	SH117...
P9	5,98	17	S117.0597.02.10.A1	S117.0597.02.10.B1	SH117...
P9	7,98	22	S117.0796.02.10.A1	S117.0796.02.10.B1	SH117...
P9	9,98	30		S117.0996.03.14.B1	SH117...
P9	11,97	38		S117.1196.03.14.B1	SH117...
P9	13,97	40		S117.1396.03.16.B1	SH117...
P9	15,97	40		S117.1597.03.18.B1	SH117...
P9	17,97	50		S117.1797.03.20.B1	SH117...
P9	19,97	50		S117.1997.05.20.B1	SH117...
JS9	3,01	14	S117.0300.01.08.A1	S117.0300.01.08.B1	SH117...
JS9	4,01	14	S117.0400.01.08.A1	S117.0400.01.08.B1	SH117...
JS9	5,01	14	S117.0500.02.08.A1	S117.0500.02.08.B1	SH117...
JS9	5,01	17	S117.0500.02.10.A1	S117.0500.02.10.B1	SH117...
JS9	6,01	17	S117.0600.02.10.A1	S117.0600.02.10.B1	SH117...
JS9	8,01	22	S117.0800.02.10.A1	S117.0800.02.10.B1	SH117...
JS9	10,01	30		S117.1000.03.14.B1	SH117...
JS9	12,01	38		S117.1200.03.14.B1	SH117...
JS9	12	38		S117.1200.05.14.B1	SH117...
JS9	14,01	40		S117.1400.03.16.B1	SH117...
JS9	16,01	40		S117.1601.03.18.B1	SH117...
JS9	18,01	50		S117.1801.03.20.B1	SH117...
JS9	20,02	50		S117.2002.05.20.B1	SH117...

Innensechskant
Hexagon socket

SW	D_{min}	Schneidplatte Insert ...A..	Schneidplatte Insert ...B..	Klemmhalter Toolholder
14-16	13	S117.SW14.08.A1	S117.SW14.08.B2	SH117.1425.30.1.08
16-22	14	S117.SW16.10.A1	S117.SW16.10.B2	SH117.1625.30.1.10
24-27	17	S117.SW24.12.A1	S117.SW24.12.B2	SH117.2432.30.1.12
30-36	20,7	S117.SW30.16.A1	S117.SW30.16.B2	SH117.3032.30.1.16

Innenvierkant
Square Broaching

SQ	D_{min}	Schneidplatte Insert ...A..	Schneidplatte Insert ...B..	Klemmhalter Toolholder
13-15	13,5	S117.SQ.1315.08.A1	S117.SQ.1315.08.B2	SH117.1325.SQ.1.08.IK
15-17	15,5	S117.SQ.1517.10.A1	S117.SQ.1517.10.B2	SH117.1525.SQ.1.10.IK
17-19	17,5	S117.SQ.1719.12.A1	S117.SQ.1719.12.B2	SH117.1732.SQ.1.12.IK
19-22	19,5	S117.SQ.1922.16.A1	S117.SQ.1922.16.B2	SH117.1932.SQ.1.16.IK

Tipps und Tricks für das Nutstoßen
Application Tips for Broaching

- Am Nutende einer Sackbohrung muss eine Stoßauslaufnut oder ein Freistich vorhanden sein.
- Heben Sie das Werkzeug beim Rückhub an.
- Eine Kühlmittelzufuhr von Emulsionen oder Öl in der Bohrung, ist von entscheidendem Vorteil. Hierdurch werden die Späne aus der Bohrung gespült. Auch der Schmiereffekt des Kühlmediums hat sich bei fast allen Anwendungen positiv auf die Oberflächenbe schaffenheit der Nut und die Standzeit ausgewirkt.
- Wenn möglich sollte oben (Position 12 Uhr) gestoßen werden, damit der Stoßzyklus nicht durch anfallende Späne beeinträchtigt wird.
- Vorsicht bei beengten Bohrungen! Kollisionsgefahr am Rücken!
- Messen Sie das Werkzeug korrekt aus. Beachten Sie das Anstellmaß beim Programmieren des ersten Hubes.

- It is important to use a machine with mechanical spindlelock.
- The use of proper coolant is key to a good surface finish, long tool life as well as chip evacuation. A relief groove or the possibility for a "ramp down" exit out of the cut is necessary at the end of the broached groove.
- Setting of the tool if very important. Double check the component diameter before taking the first pass.
- The tool should be set at the 12 o'clock position to ensure that chips fall away from the groove.
- Take an accurate measurement of the insert and program the dimension into the machine tool parameter.
- Position the tool at the start position of the first stroke and program a stop to perform a visual check to assure a collision free first pass of the tool.

Bearbeitungsbeispiel:
Bohrungs-Ø 32 mm, Nutbreite 8 mm:
Bei einem Bohrungsradius von 16 mm und einer Sicherheit von 0,2 mm an den Eckradien der Schneidplatte muss das Werkzeug in der X-Achse auf Anstellmaß 15,292 mm (bzw. X 30,584) eingestellt werden, um einen kollisionsfreien Hub zu gewährleisten.

Machining example:
Bore diameter 32 mm, groove width 8 mm:
At a radius of 16 mm and with a clearance of 0,2 mm for safety at the r 0,2 mm corner radii, the tool has to be set at 15,292 mm in X-axis to avoid any collision at the beginning of the process.

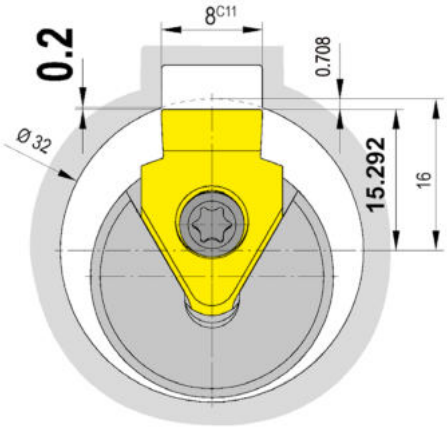

Berechnung Anstellmaß b_1:
Calculation of the start position b_1:

$c^2 = a^2 + b^2$

$b^2 = c^2 - a^2$

$b = \sqrt{c^2 - a^2}$

$b = \sqrt{16^2 - 4^2}$

$b = 15{,}491933$

b_1 = b - Sicherheitsabstand/Clearance distance

$b_1 = 15{,}492 - 0{,}2 = 15{,}292$ mm

→ ergibt einen Anstell-Ø von 30,584 mm
→ equals as a start position at Ø 30.584 mm

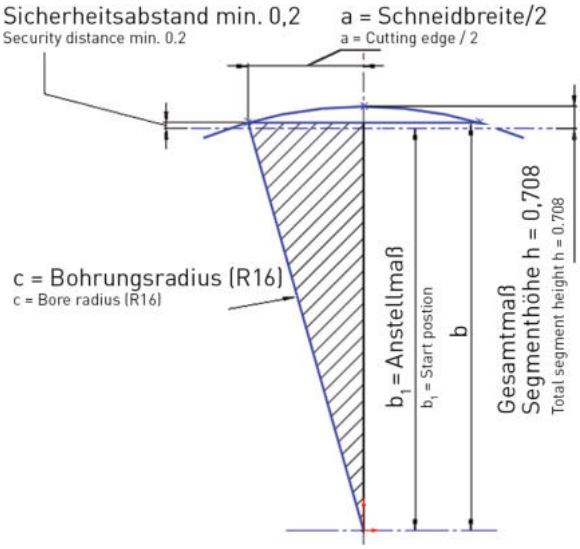

X

Technische Hinweise
Technical Instructions

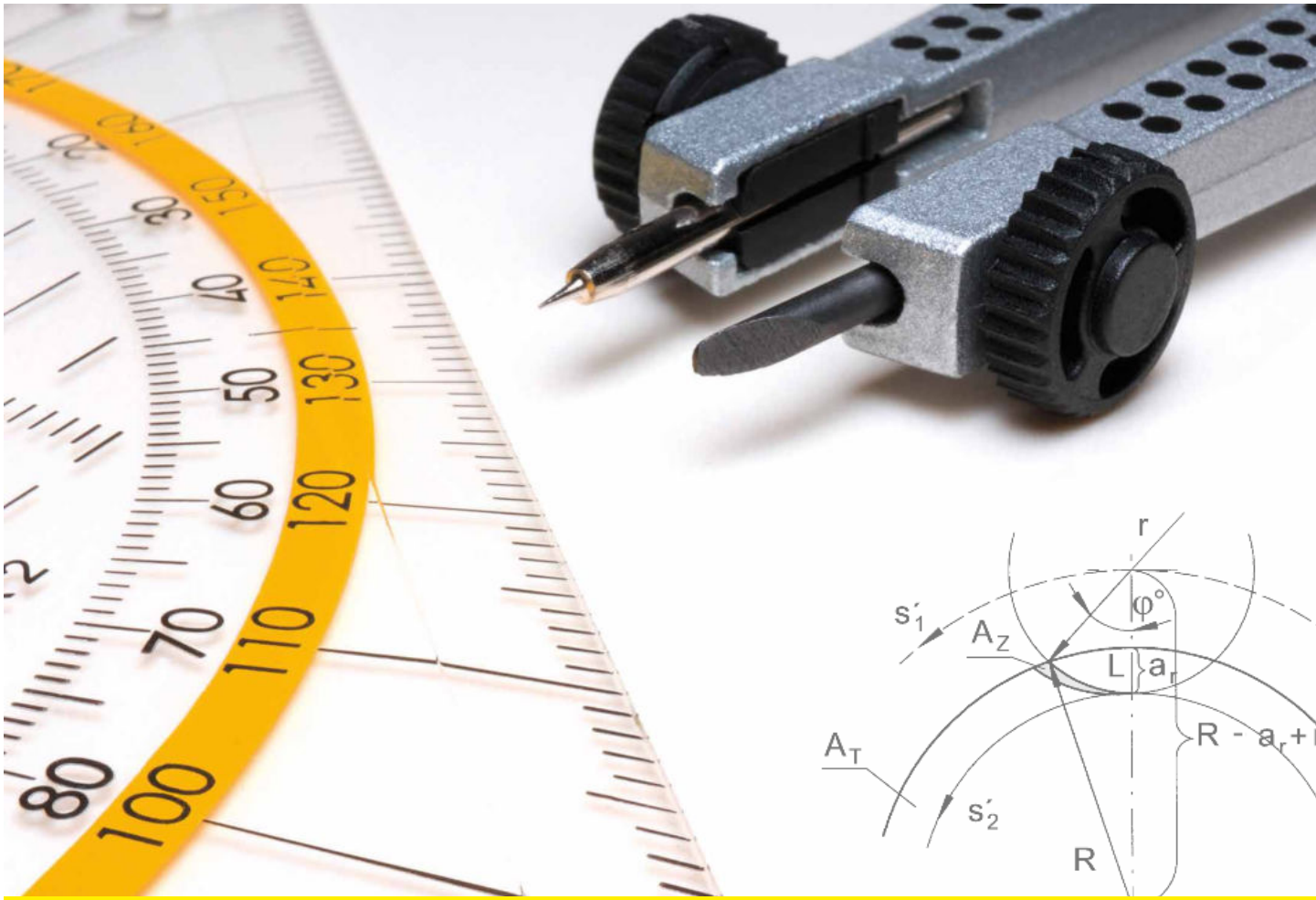

Inhalt/Summary	Seite/Page
Anzugsmomente Torque Specification	798-802
Technische Informationen Technical Information	803-805
Innenkühlung Internal Coolant	806-807
Sortenübersicht Coating Overview	808-809
Schnittdaten Cutting Data	810-815
Ersatzteile / Zubehör Spare Parts / Additional Equipment	816-822

Y

Anzugsmomente
Torque of Screws

Nachstehende Drehmomente sind für die Spannschrauben zulässig. Wir empfehlen keine zusätzlichen Gleitmittel wie Kupferpaste oder ähnliches für die Schrauben zu verwenden. Die passenden Drehmomentschlüssel finden Sie im Kapitel Zubehör.

Following torques are allowed for screws of inserts. We recommend to use no additionel gliding means (such as copper paste) for screws.For torque screw drivers please see chapter additional equipment.

Typ Type	Schraube Screw	M_d Nm	Schlüssel Clamping wrench	Klinge Blade
050	030.0518.T20P	**5,0**	T20PQ	DT20PK
208	6.16	**3,0**	SW3DIN911	DSW30K
210	218.3	**7,0**	SW6DIN911	DSW60K
210...09/...K9	5.32T15P	**5,0**	T15PQ	DT15PK
211	6.19	**3,0**	SW3DIN911	DSW30K
213	218.3	**7,0**	SW6DIN911	DSW60K
213...09	5.32T15P	**5,0**	T15PQ	DT15PK
213...IK	6.14.912	**6,0**	SW5DIN911	DSW50K
214	218.3	**7,0**	SW6DIN911	DSW60K
214...09	5.32T15P	**5,0**	T15PQ	DT15PK
218	218.3	**7,0**	SW6DIN911	DSW60K
218...0.03.IK - 0.05.IK	6.23.T25P	**7,0**	T25PQ	DT25PK
218...2.03.IK - 2.05.IK	6.23.T25P	**7,0**	T25PQ	DT25PK
218...09/...K9	5.32T15P	**5,0**	T15PQ	DT15PK
219	218.3	**7,0**	SW6DIN911	DSW60K
219...09	5.32.3T15P	**5,0**	T15PQ	DT15PK
221	6.20.70P	**5,0**	T20PQ	DT20PK
225	218.3	**7,0**	SW6DIN911	DSW60K
226	218.3	**7,0**	SW6DIN911	DSW60K
226...09	5.32T15P	**4,5**	T15PQ	DT15PK
226...0.03.IK - 0.05.IK	6.23.T25P	**7,0**	T25PQ	DT25PK
226...2.03.IK - 2.05.IK	6.23.T25P	**7,0**	T25PQ	DT25PK
226.2608...	4.15T15P	**5,0**	T15PQ	DT15PQ
226.3208...	4.15T15P	**5,0**	T15PQ	DT15PQ
228	6.20.70P	**5,0**	T20PQ	DT20PK/DT20PQ
230	5.14	**2,5**	SW2,5DIN911	DSW25K
232	5.14	**2,5**	SW2,5DIN911	DSW25K
233	5.14	**2,5**	SW2,5DIN911	DSW25K
234	5.14	**2,5**	SW2,5DIN911	DSW25K
235	5.14	**2,5**	SW2,5DIN911	DSW25K
240	5.14	**2,5**	SW2,5DIN911	DSW25K
245	51.27.984P	**4,0**	T15PQ	DT15PK
248	5.14	**2,5**	SW2,5DIN911	DSW25K

Anzugsmomente
Torque of Screws

Typ Type	Schraube Screw	M_d Nm	Schlüssel Clamping wrench	Klinge Blade
250	5.14	**2,5**	SW2,5DIN911	DSW25K
253	5.14	**2,5**	SW2,5DIN911	DSW25K
254	5.14	**2,5**	SW2,5DIN911	DSW25K
255	5.14	**2,5**	SW2,5DIN911	DSW25K
257...05	218.3	**6,5**	SW6DIN911	DSW60K
257...07/...09	5.32.3T15P	**5,0**	T15PQ	DT15PK
309	6.25	**4,5**	SW3DIN911	DSW30K
330	5.12T20P	**6,5**	T20PQ	DT20PK/DT20PQ
333	5.12T20P	**6,5**	T20PQ	DT20PK/DT20PQ
340	6.25	**4,5**	SW3DIN911	DSW30K
356...3/...5	5.12T20P	**6,5**	T20PQ	DT20PK/DT20PQ
356...45.03	5F.08T20P	**5,0**	T20PQ	DT20PK/DT20PQ
356...6/...7/...10/...2.13	5.15T20P	**6,5**	T20PQ	DT20PK/DT20PQ
356...2.13.IK/...2.15.IK	5.15T20P	**6,5**	T20PQ	DT20PK/DT20PQ
357	5.12T20P	**6,5**	T20PQ	DT20PK/DT20PQ
360	6.25	**4,5**	SW3DIN911	DSW30K
361	030.0422.T10P	**3,0**	T10PL	DT10PK
368	4.15T15P	**4,0**	T15PQ	DT15PK
368...10.01	030.0422.T10	**4,0**	T10PL	DT10PK
369	6.25	**4,5**	SW3DIN911	DSW30K
390	6.25	**4,5**	SW3DIN911	DSW30K
391.1212...	030.0422.T10P	**3,0**	T10PL	DT10PK
391.1616...	5.32.3T15P	**5,0**	T15PQ	DT15PK
391.2...	6.25	**4,5**	SW3DIN911	DSW30K
974	030.3509.T15P	**3,0**	T15PQ	DT15PK
B105	6.075T15P	**5,0**	T15PQ	DT15PK
B105KM	6.075T15P	**5,0**	T15PQ	DT15PK
BU105	6.075T15P	**5,0**	T15PQ	DT15PK
B105.A022...	030.0422.T10P	**3,0**	T10PL	DT10PK
B105MD	DIN913-M5x5	**1,0**	SW2,5DIN911	DSW25K
B108 / B108KM	2.6.5T8EP	**1,2**	T8PL	DT8PK
B110	6.075T15P	**5,0**	T15PQ	DT15PK
B111	3.5.12T10EP	**3,0**	T10PL	DT10PK
B114	4.12T15EP	**5,0**	T15PQ	DT15PK
B119	5.11T15P	**3,0**	T15PL	DT15PK
B209	3.5.12T10EP	**2,5**	T10PL	DT10PK
B216.0020.1.2...IK	3.5.12T10EP	**3,0**	T10PL	DT10PK
B216...IK	5.13T20EP	**6,0**	T20PQ	DT20PK/DT20PQ

Anzugsmomente
Torque of Screws

Typ Type	Schraube Screw	M_d Nm	Schlüssel Clamping wrench	Klinge Blade
B223	5.11T15P	**3,0**	T15PL	DT15PK
B223...K2	4.09T15P	**3,0**	T15PL	DT15PK
B224.00...	5.13T20P	**6,5**	T20PQ	DT20PK/DT20PQ
B224.45... B224.60...	6.14T25P	**7,0**	T25PQ	DT25PK/DT25PQ
BK224	5.13T20EP	**6,5**	T20PQ	DT20PK/DT20PQ
BK229	5.13T20EP	**6,0**	T20PQ	DT20PK/DT20PQ
BKT	6.075T15P	**5,5**	T15PQ	DT15PK
E223	5.11T15P	**3,0**	T15PL	DT15PK
H32T...IK	030.2507.T7P	**1,5**	T7PL	DT7PK
H34T...10.IK	030.4093.T15P	**3,0**	T15PQ	DT15PK
H34T...20.IK	030.4010.T15P	**5,0**	T15PQ	DT15PK
H34T...30.IK	030.5012.T15P	**6,0**	T15PQ	DT15PK
H34T...40.IK	030.5012.T20P	**6,0**	T20PQ	DT20PK/DT20PQ
H64T...10.IK	030.4010.T15P	**4,0**	T15PQ	DT15PK
H64T...20.IK	030.4010.T15P	**5,0**	T15PQ	DT15PK
H105	6.075T15P	**5,0**	T15PQ	DT15PK
H100...01/...11/...21 + IK H100...02/...12/...22 + IK H100...71/...72 H100...71R/L/...72R/L	4.15T15P	**5,0**	T15PQ	DT15PK
H100...03/...13/...23 H100...04/...14/...24 H100...15 H100...1.23.IK	5.17T20P	**6,5**	T20PQ	DT20PK/DT20PQ
H100...04.IK H100...23.IK/...24.IK H100...73.IK/...74.IK	6.23T25P	**7,0**	T25PQ	DT25PK/DT25PQ
H100...73R/L/...74R/L	DIN912-M5x20	**4,0**	SW4DIN911	DSW40K
H100...83/...84	030.505P.0718	**5,0**	T15PQ	DT15PK
H100..83R/L/N/..84R/L/N	030.505P.0660	**5,0**	T15PQ	DT15PK
H100...93/...93R/L	030.0413.T15P	**3,0**	T15PQ	DT15PK
H100.2020.3.0.. H100.2525.3.0.. H100.3225.3.0../...38 H100.3225.4.0../...4.1.. H100...08/...10/...12	030.6075.T20P	**5,0**	T20PQ	DT20PK
H100.3232...	030.0625.T25P	**7,0**	T25PQ	DT25PK/DT25PQ
H100.52...	5.13T20P	**5,0**	T20PQ	DT20PK/DT20PQ
H117...10/...12 H117.1407.../.1439... H117.1441.../.1442...	4.09T15P	**5,0**	T15PQ	DT15PK
H117.1010.10	030.400P0227	**5,0**	T15PQ	DT15PK

Y

Anzugsmomente
Torque of Screws

Typ Type	Schraube Screw	M_d Nm	Schlüssel Clamping wrench	Klinge Blade
H117...16/...32/...45 H117.1419.../.1440...	5.12T20P	**6,0**	T20PQ	DT20PK/DT20PQ
H117...20/...26	6.17T20P	**7,0**	T20PQ	DT20PK/DT20PQ
H117MD	030.400P.0227	**5,0**	T15PQ	DT15PK
H223	5.11T15P	**3,0**	T15PL	DT15PK
H223.2608.../.3208...	4.15T15P	**5,0**	T15PL	DT15PK
H224	6.23T25P	**6,0**	T25PQ	DT25PK/DT25PQ
H224.1212.81	6.17T25P	**5,0**	T25PQ	DT15PK
H224.1608.02/.23/.24 H224.2608.81/.82/.83	4.15T15P	**5,0**	T15PQ	DT15PK
H224.2608.01/.02 H224.3208.01/.02/.03	4.20T15P	**4,3**	T15PL	DT15PK
H224.2608.03	4.20T15P	**4,3**	T15PQ	DT15PK
H224.3208.93	030.0413T15P	**3,0**	T15PQ	DT15PK
H224..61/..62/..63/..64+IK	4.12.T15EP	**5,0**	T15PL	DT15PK
H224.1212.20...	4.12.T15EP	**5,0**	T15PQ	DT15PK
H224...65/...66/...83R	5.13.T20EP	**6,5**	T20PQ	DT20PK/DT20PQ
H262	030.2557.T8P	**1,0**	T8PL	DT8PK
H264 H264KM	3.5.12T10EP	**3,0**	T10PL	DT10PK
H274...04/...04.E	030.3509.T15P	**3,0**	T15PQ	DT15PK
H274...07	030.3513.T15P	**3,0**	T15PQ	DT15PK
H274KM	030.3509.T15P	**3,0**	T15PQ	DT15PK
H316	5.12T20P	**6,5**	T20PQ	DT20PK/DT20PQ
HC105	6.075T15P	**5,5**	T15PQ	DT15PK
HC105MD	DIN911-M4x5	**1,0**	SW2,0DIN911	SW20K
HC114	4.12T15EP	**5,0**	T15PQ	DT15PK
HC274KM	030.3509.T15P	**3,0**	T15PQ	DT15PK
HC316	5.12T20P	**6,5**	T20PQ	DT20PK/DT20PQ
KT274 KTC274	030.3509.T15P	**3,0**	T15PQ	DT15PK
L368	4.18T15EP	**4,0**	T15PQ	DT15PK
L849.0226.L...	6.23T25P	**7,0**	T25PQ	DT25PK/DT25PQ
LA210	218.3	**7,0**	SW6.911	DSW60K
LA226	218.3	**7,0**	SW6.911	DSW60K
LAK220	6.23T25P	**7,0**	T25PQ	DT25PK/DT25PQ
LAK224	5.13T20P	**6,0**	T20PQ	DT20PK/DT20PQ
LIK220	6.23T25P	**7,0**	T25PQ	DT25PK/DT25PQ
LIK224	5.13T20P	**6,0**	T20PQ	DT20PK/DT20PQ
LNK368	5.10T20P	**6,0**	T20PQ	DT20PK/DT20PQ

Anzugsmomente
Torque of Screws

Typ Type	Schraube Screw	M_d Nm	Schlüssel Clamping wrench	Klinge Blade
LNK760	5.13T20EP	**6,0**	T20PQ	DT20PK/DT20PQ
NK100	5.13T20P	**6,5**	T20PQ	DT20PK/DT20PQ
NK100.0840...	4.20T15P	**4,3**	T15PL	DT15PK
NK100.3215...	6.23T25P	**7,0**	T25PQ	DT25PK/DT25PQ
NK220	6.23T25P	**7,0**	T25PQ	DT25PK/DT25PQ
NK224.3215...	5.13T20P	**6,0**	T20PQ	DT20PK/DT20PQ
NK224.0840...	5.12T20P	**6,5**	T20PQ	DT20PK/DT20PQ
NK264	4.20T15P	**4,3**	T15PL	DT15PK
NK274	030.3509.T15P	**3,0**	T15PQ	DT15PK
NK356	5.12T20P	**6,0**	T20PQ	DT20PK/DT20PQ
NK360	5.12T20P	**6,0**	T20PQ	DT20PK/DT20PQ
NK360.0220...	5.32.3T15P	**5,0**	T15PQ	DT15PK
NK360.0840.1.01/02/03	030.0422.T10P	**3,0**	T10PL	DT10PK
NK360.0840.1.04	5.32.3T15P	**5,0**	T15PQ	DT15PK
NK368	030.400P.0602	**4,0**	T10PL	DT10PK
R76	030.3509.T15P	**5,0**	T15PQ	DT15PK
R849.0226.R...	6.23T25P	**7,0**	T25PQ	DT25PK/DT25PQ
R849...K2	DIN913-M8x12	**7,0**	SW5DIN911	DSW50K
RA210	218.3	**7,0**	SW6.911	DSW60K
RA226	218.3	**7,0**	SW6.911	DSW60K
RAK220	6.23T25P	**7,0**	T25PQ	DT25PK/DT25PQ
RAK224	5.13T20P	**6,0**	T20PQ	DT20PK/DT20PQ
RBA114	4.12.T15EP	**5,0**	T15PQ	DT15PK/DT15PQ
RIK220	6.23T25P	**7,0**	T25PQ	DT25PK/DT25PQ
RHC274	030.3509.T15P	**5,0**	T15PQ	DT15PK
RIK224	5.13T20P	**6,0**	T20PQ	DT20PK/DT20PQ
SB105	6.075T15P	**5,0**	T15PQ	DT15PQ
SB110	6.075T15P	**5,0**	T15PQ	DT15PQ
SH117...08	030.3509.T15P	**3,5**	T15PQ	DT15PK
SH117...10/...12	4.09T15P	**5,0**	T15PQ	DT15PK
SH117...16	5.12T20P	**6,5**	T20PQ	DT20PK/DT20PQ
SHM117...08	030.3509.T15P	**3,5**	T15PQ	DT15PK
VDI	6.075T15P	**5,0**	T15PQ	DT15PK

Längsdrehen

Side Turning

Einstechwerkzeuge von HORN gewährleisten auch bei Formeinstichen mit einseitigen Schnittkräften absolute Form- und Winkelgenauigkeit.
Ein Auslenken der Schneide ist drehtechnisch wünschenswert, beim Einstechen jedoch nicht vertretbar.

HORN Grooving Tools will give you absolute accuracy of profile and angles, even when profiling with one-sided cutting forces.
A flexible cutting edge would be desirable for turning, but not useful for precision grooving.

Bitte beim Einrichten des Werkzeuges beachten:

Richten Sie das Werkzeug (Schneide) stets rechtwinklig zur Werkstückachse aus.

Please note when setting tool:
Always ensure that the tool is perpendicular to the axis of the workpiece.

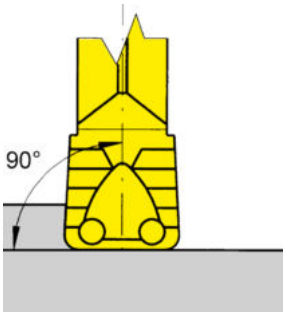

Unsachgemäße Ausrichtung:

Bei Vorschubrichtung 1 treten Vibrationen auf. Stabile oder stabil gespannte Werkstücke erhöhen die Vibrationsneigung.
Vorschubrichtung 2 ist für das DREHEN ideal und hat auf die Funktionen keine negativen Auswirkungen.

Improper setting:
Feed direction 1 will create vibrations. The tendency to vibrate will increase on rigid workpieces.
Feed direction 2 is suitable for turning and will have no negative effects to the operation.

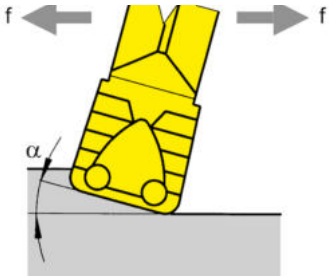

Einstechwerkzeuge sind kein Ersatz für Drehwerkzeuge mit DIN-Wendeplatten. Bei bestimmten Arbeitsgängen, z.B. beim Auskesseln, können Werkzeugwechselzeiten und damit die Hauptzeit durch Einstechwerkzeuge drastisch gesenkt werden.

The grooving tool should not be seen as a replacement for a turning tool with ISO-inserts. On certain operations, for instance grooving and turning can reduce the number of tool changes and offer reduced cycle time.

Schneidbreite:

Die Breiten 4, 5 und 6 mm sind bevorzugt für das Längsdrehen zu verwenden. Die Kontur und Stabilität des Werkstücks entscheidet über die Schneidbreite. Der größtmögliche Eckenradius ist zu wählen.

Width of insert:
The width 4, 5 and 6 mm are recommended for side turning. The profile and rigidity of the workpiece determines the width of insert. Always choose the largest possible edge radius.

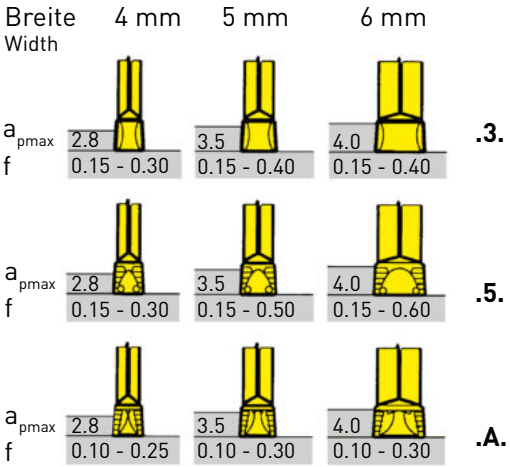

Schnittiefe a_p:
Die Schnitttiefe richtet sich nach der Breite der Schneidplatte, dem zu zerspanenden Werkstoff und der Steifigkeit des Werkstücks und wird begrenzt durch die Schneidkantenlänge.
Als Faustformel gilt: **$a_{p\,max}$ = w x 0,7 oder max. 3,0 mm**
$a_{p\,min}$ = Eckenradius (r)

Die kleinste Schnittiefe $a_{p\,min}$ entspricht dem Eckenradius der Schneidplatte. Bei geringerer Schnittiefe entstehen ungünstige feine Bandspäne.

Cutting depth a_p:
When side turning the cutting depth is dependent upon the width of insert as well as on the material and the rigidity of the workpiece. The max. depth would be limited by the length of the cutting edge.
Rule of thumb for calculation: **$a_{p\,max}$ = w x 0,7 or max. 3,0 mm**
$a_{p\,min}$ = corner radius (r)

The smallest cutting depth apmin is governed by the edge radius of the insert. Cutting depth below the corner radius will create poor cutting conditions.

Maximaler Vorschub f_{max}:
Als Faustformel gilt: **f_{max} = w x 0,1**

Max. feed rate f_{max}:
Rule of thumb for calculation: **f_{max} = w x 0,1**

Bearbeiten zwischen Schultern
Side turning between shoulders

Beim Längsdrehen im Bereich einer Schulter ist stets an der Schulter zu beginnen. Wird zur Schulter hin gedreht, kann diese den Spanablauf ungünstig beeinflussen und es besteht die Gefahr des Plattenbruchs.
Beim Auskammern empfiehlt sich, wie vorstehend gezeigt vorzugehen. Schnitt 2 und weitere erfordern einen Abstand von 5 x f. So wird vermieden, dass der Span unter die Platte gelenkt wird.

Always start at the shoulder when side turning, towards shoulder. An operation towards the shoulder will influence the run off the chip and creates the risk of insert breaking. Grooving and turning is recommended as shown.
Cut 2 and subsequent cuts leave a distance of 5 x f to the shoulder. This cut width will help to prevent swarf being trapped under the advancing cutting edge.

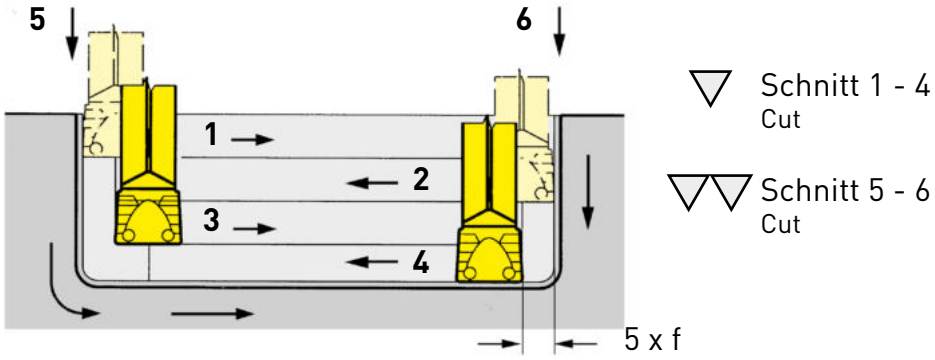

Fasen von Nuten mit Standard-Schneidplatten

Chamfering with standard inserts

Nut entspricht Schneidbreite
Width of groove and insert are equal

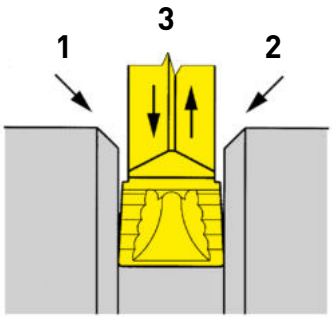

Nut breiter als Schneidplatte
Groove wider than insert

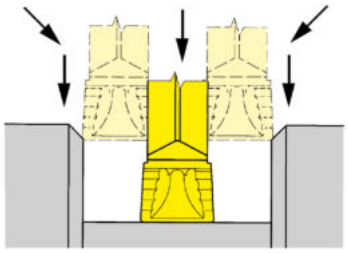

Feinbearbeitung von Nuten (Dichtnuten)

Finishing of Grooves (Sealing Grooves)

Bedingt durch den Arbeitsablauf ergeben sich beim Schlichten von Nuten unterschiedliche Drehbilder (Stechen/Drehen). Dieser oft nur optische Unterschied ist nicht erwünscht. Eine Lösung zeigt Abbildung 2 mit der modifizierten Schneidplatte S224...NC...D2.

This process requires both turning and grooving where very high quality surface finishes are required. Diagram 2 shows the modified insert type S224...NC...D2.

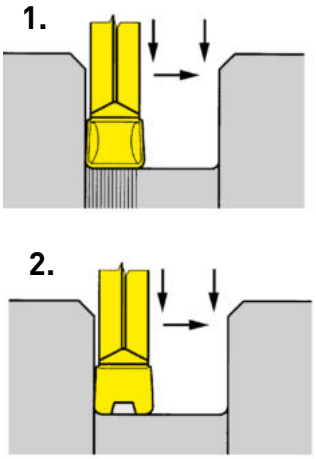

Ringbildung

Swarf ring creation

Ringbildung wird vermieden, wenn keine überlappenden Drehoptionen vorkommen. Die Arbeitsabläufe sind so zu wählen, dass sich der Drehvorgang im überlappenden Bereich durch einen Stechvorgang abschliessen lässt. Je schärfer die Schneidplatte und je kleiner der Schneidenradius ist, desto geringer ist die Neigung zur Ringbildung.

Swarf ring creation can be avoided by turning across the smaller diameter in one contineous pass. Well defined cutting edges and small corner radii will reduce the tendency to create rings.

Ringbildung
Ring creation

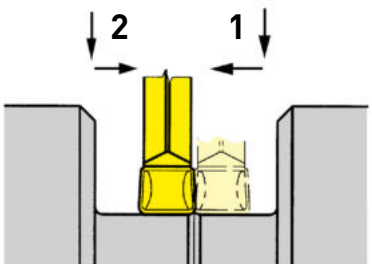

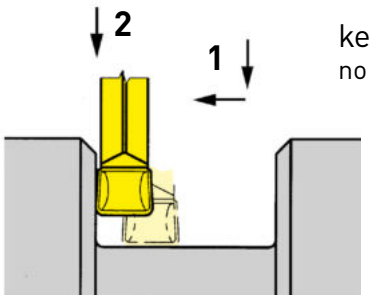

keine Ringbildung
no ring creation

Möglichkeiten des Kühlmittelaustritts
Coolant supply options

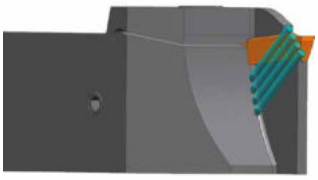

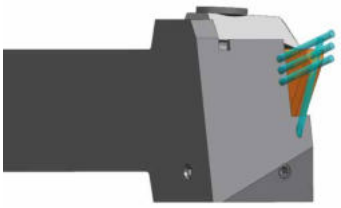

Austritt über Fächerdüsen seitlich der Schneidplatte.

Coolant outlet through spray nozzle at the side of the insert.

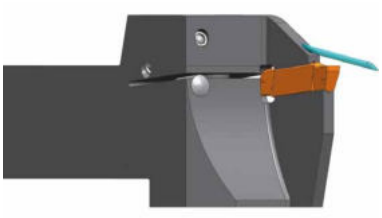

S100
S224
S229

Austritt über Spannfinger.

Coolant outlet through clamping finger.

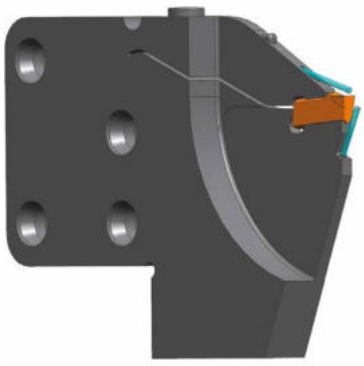

S100
S224
S229

Austritt des Kühlmittels in Kombination von Spannfinger und Unterstützung.

Coolant outlet through clamping finger and insert support.

S100
S224

Austritt des KSS durch die Schneidplatte.

Coolant outlet through insert.

Varianten der Anschlüsse für innere Kühlmittelzufuhr

Different methods of coolant supply

Externer Anschluss, z.B. von mobilen Hochdruckstationen über den Werkzeughalter.

External connection e.g. through high pressure pump to the toolholder.

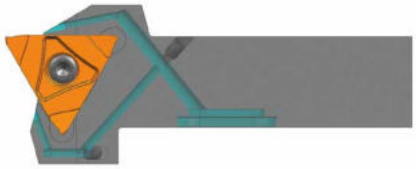

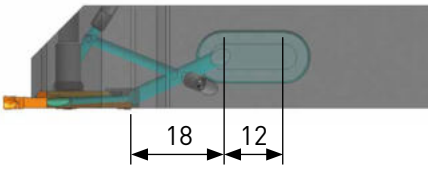

Interner Anschluss durch den Grundhalter mittels Langloch.

Internal connection through the basic holder per slotted hole.

Interner Anschluss über den Werkzeugrevolver durch den Werkzeughalter.

Internal connection through turret to the toolholder.

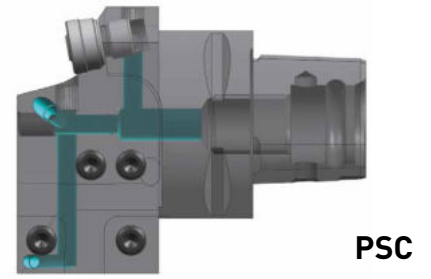

Interner Anschluss durch den Grundhalter und über eine entsprechende Kassette.

Internal connection through toolholder back-end to the cassette.

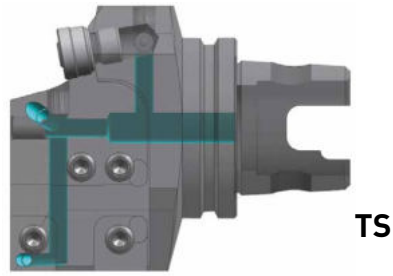

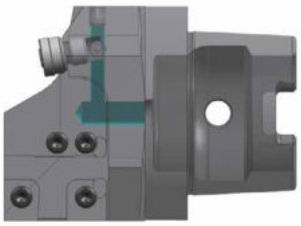

Beschichtungsübersicht
Coating Overview

Schneidstoff Material group	Schichtaufbau Coating structure	Empfehlung Recommendation						Anwendung Application
AN2_ AN4_	AlCrSiN	P05	M05	K05	N05	S05	H05	Vor- und Fertigstechen, Nutstoßen Pre- and finish-grooving, broaching
		P10	M10	K10	N10	S10	H10	
		P20	M20	K20	N20	S20	H20	
		P30	M30	K30	N30	S30	H30	
		P40	**M40**	K40	N40			
		P50	**M50**					
TH3_	TiAlN	P05	M05	K05	N05	S05	H05	Vor- und Fertigstechen bei mittleren Schnittgeschwindigkeiten, auch geeignet für Trockenbearbeitung Pre- and finish-grooving at medium cutting speeds, also suitable for dry machining
		P10	M10	K10	N10	S10	H10	
		P20	M20	K20	N20	S20	H20	
		P30	**M30**	K30	N30	S30	H30	
		P40	**M40**	K40	N40			
		P50	**M50**					
AS4_ AS6_	TiAlN	P05	M05	K05	N05	S05	H05	Ideal für das Vorstechen bei mittleren Schnittgeschwindigkeiten, auch geeignet für Trockenbearbeitung Suitable for pre-grooving at medium cutting speeds, also for dry machining
		P10	M10	K10	N10	S10	H10	
		P20	M20	K20	N20	S20	H20	
		P30	**M30**	K30	N30	S30	H30	
		P40	**M40**	**K40**	N40			
		P50	**M50**					
DD2_		P05	M05	K05	N05	S05	H05	Vor- und Fertigstechen, Nutstoßen Pre- and finish-grooving, broaching
		P10	M10	K10	N10	S10	H10	
		P20	M20	**K20**	N20	S20	H20	
		P30	**M30**	**K30**	N30	S30	H30	
		P40	**M40**	**K40**	N40			
		P50	**M50**					
EG3_	AlTiN + TiN	P05	M05	K05	N05	S05	H05	Ideal für das Fertigstechen bei hohen Schnittgeschwindigkeiten Ideal for finish cutting at high cutting speeds
		P10	M10	K10	N10	S10	H10	
		P20	M20	K20	N20	S20	H20	
		P30	**M30**	K30	N30	S30	H30	
		P40	**M40**	K40	N40			
		P50	**M50**					
EG5_	AlTiN + TiN	P05	M05	K05	N05	S05	H05	Ideal für das Vorstechen bei hohen Schnittgeschwindigkeiten Ideal for pr-grooving at high cutting speeds
		P10	M10	K10	N10	S10	H10	
		P20	M20	K20	N20	S20	H20	
		P30	**M30**	**K30**	N30	S30	H30	
		P40	**M40**	**K40**	N40			
		P50	**M50**					
ES1_	AlTiN	**P05**	M05	K05	N05	S05	H05	Ideal für das Fertigstechen, Schlichten und Feinstbearbeitungen, ohne Schnittunterbrechung Ideal for finish cutting, finishing and superfinishing, without any interruption of the cut
		P10	M10	K10	N10	S10	H10	
		P20	M20	K20	N20	S20	H20	
		P30	**M30**	K30	N30	S30	H30	
		P40	**M40**	K40	N40			
		P50	**M50**					

Y

Beschichtungsübersicht
Coating Overview

Schneidstoff Material group	Schichtaufbau Coating structure	Empfehlung Recommendation						Anwendung Application
IG3_	TiAlSiN	**P05**	**M05**	**K05**	N05	S05	H05	Ideal für Fertigstechen bei hohen Schnittgeschwindigkeiten, auch geeignet für Trockenbearbeitung Ideal for finish-grooving at high cutting speeds, also suitable for dry machining
		P10	**M10**	**K10**	N10	S10	H10	
		P20	**M20**	**K20**	N20	S20	H20	
		P30	**M30**	K30	N30	**S30**	H30	
		P40	M40	K40	N40			
		P50	M50					
IG6_	TiAlSiN	**P05**	**M05**	**K05**	N05	S05	H05	Ideal für das Vorstechen bei hohen Schnittgeschwindigkeiten, auch geeignet für Trockenbearbeitung Pre- and finish-grooving at high cutting speeds, also suitable for dry machining
		P10	**M10**	**K10**	N10	S10	H10	
		P20	**M20**	**K20**	N20	S20	H20	
		P30	**M30**	K30	N30	**S30**	H30	
		P40	M40	K40	N40			
		P50	M50					
NE2_	ta-C	P05	M05	K05	**N05**	S05	H05	Vor- und Fertigstechen ohne Schnittunterbrechung Pre- and finish-grooving, without any interruption of the cut
		P10	M10	K10	**N10**	S10	H10	
		P20	M20	K20	**N20**	S20	H20	
		P30	M30	K30	N30	S30	H30	
		P40	M40	K40	N40			
		P50	M50					
SG3_	TiAlCrSiN	P05	**M05**	K05	N05	**S05**	H05	Vor- und Fertigstechen Pre- and finish-grooving
		P10	**M10**	K10	N10	**S10**	H10	
		P20	**M20**	K20	N20	**S20**	**H20**	
		P30	M30	K30	N30	S30	H30	
		P40	M40	K40	N40			
		P50	M50					
TI2_	TiCn	P05	M05	K05	N05	S05	H05	Vor- und Fertigstechen bei moderaten Schnittgeschwindigkeiten, Reduzierung von Aufbauschneiden Pre- and finish-grooving at moderate cutting speeds, reduction of built-up edges
		P10	M10	K10	N10	S10	H10	
		P20	M20	K20	N20	S20	H20	
		P30	M30	K30	N30	S30	H30	
		P40	**M40**	K40	N40			
		P50	**M50**					
TN3_	TiN	P05	M05	K05	N05	S05	H05	Vor- und Fertigstechen bei moderaten Schnittgeschwindigkeiten Pre- and finish-grooving at moderate cutting speeds
		P10	M10	K10	N10	S10	H10	
		P20	M20	K20	N20	S20	H20	
		P30	M30	K30	N30	S30	H30	
		P40	M40	**K40**	N40			
		P50	M50					

ISO 513		P	M	K	N	S	H
Zähigkeit / Tenacity -	Verschleißfestigkeit / Wear resistance +	05	05	05	05	05	05
		10	10	10	10	10	10
		20	20	20	20	20	20
		30	30	30	30	30	30
		40	40	40	40		
+	-	50	50				

Y

Werkstoff Material			Materialgruppe Material group	Härte (HB) Hardness Brinell	Zugfestigkeit R_m [N/mm²] Tensile Strength	Beispiel Werkstoff Example Material
P	unlegierter Stahl Carbon steel	~ 0,2 % C	P1.1	125	430	CK15
		~ 0,4% C geglüht annealed	P1.2	190	610	19Mn6
		~ 0,4% C vergütet quenched	P1.3	210	640	36Mn5
		~ 0,6% C geglüht annealed	P1.4	190	610	C55
		~ 0,6% C vergütet quenched	P1.5	300	1000	CK60
		Automatenstahl Free cutting steel	P1.6	220	750	9SMn28
	niedrig legierter Stahl (<5%) Alloyed steel	geglüht annealed	P2.1	180	590	100Cr6
		vergütet quenched	P2.2	280	960	14NiCr10
		vergütet quenched	P2.3	350	1250	34CrMo4
		vergütet quenched	P2.4	430	1450	55Cr3
	hochlegierter Stahl (>5%) high alloyed steel	geglüht annealed	P3.1	200	680	X10CrAl18
		gehärtet hardened	P3.2	350	1200	X210Cr2
	Stahlguss Cast steel	unlegiert unalloyed	P4.1	180	590	GE200
		legiert alloyed	P4.2	220	750	GX40CrSi28
	Sinterstahl Sintered steel	weich soft	P5.1	220	570	Sint-D39
M	Rostfreier Stahl Stainless steel	martensitisch ferritisch martensitic ferritic	M1.1	200	680	X16Cr13
		austenitisch austenitic ferritic	M1.2	300	1000	X6CrNiMo- Ti17-12-2
		austenitisch ferritisch austenitic	M1.3	230	780	X2CrNiMo- N17-13-3
H	Gehärtete Stähle Hardened steels	50-55 HRC	H1.1	-	-	
		55-60 HRC	H1.2	-	-	
		60-63 HRC	H1.3	-	-	
		> 63HRC	H1.4	-	-	

	Schnittgeschwindigkeit vc (m/min) / Startwerte Cutting speed vc (m/min) / Start values									
	K10 MG12	TN3_	TI2_	TH3_ TF4_ AS4_ AS6_	ES1_ AC2_	EG3_ EG5_ HP6_	IG3_ IG6_	DD2_	SG3_	H20 H54 IG6T
		200-130	260-160	280-180	280-180	280-180	340 - 220			400 - 300
		160-70	230 -120	250 -140	250 -140	250 -140	320 - 200			400 - 300
		160-70	230 -120	250 -140	250 -140	250 -140	320 - 200			400 - 300
		160-70	230 -120	250 -140	250 -140	250 -140	320 - 200			400 - 300
		150-60	190 - 70	210 - 90	210 - 90	210 - 90	280 - 150			400 - 300
		160-70	230 - 120	250 - 140	250 - 140	250 - 140	320 - 200			350 - 250
		150-80	200 - 80	220 - 100	220 - 100	220 - 100	300 - 180			400 - 300
		140-70	190 - 70	210 - 90	210 - 90	210 - 90	280 - 150			400 - 300
		130-50	170 - 60	190 - 80	190 - 80	190 - 80	250 - 140			350 - 250
		130-50	170 - 60	190 - 80	190 - 80	190 - 80	230 - 120			350 - 250
		140-60	180 - 60	200 - 80	200 - 80	200 - 80	260 - 140			250 -200
		130-50	170 - 60	190 - 80	190 - 80	190 - 80	250 - 120			250 -200
		140-100	180 - 120	200 - 140	200 - 140	200 - 140	250 - 200			250 - 200
		110-70	140 - 80	160 - 100	160 - 100	160 - 100	220 - 160			220 - 160
					120 - 80	120 - 80	150-90		150-90	250 - 200
					100 - 60	100 - 60	110-80		110-80	200 - 150
							120-90		120-90	200 - 150
							60 - 40		70-50	
							50 -30		60-40	

Y

Werkstoff Material			Materialgruppe Material group	Härte (HB) Hardness Brinell	Zugfestigkeit R_m [N/mm²] Tensile Strength	Beispiel Werkstoff Example Material
K	Grauguss Grey cast iron	niedrige Festigkeit low tensile strength	K1.1	180	250	GG-25
		hohe Festigkeit high tensile strength	K1.2	250	350	GG-40
	Kugelgraphitguss Spheroidal graphite cast iron	ferritisch ferritic	K2.1	160	400	GGG-40
		perlitisch perlitic	K2.1	260	700	GGG-60
	Temperguss Malleable cast iron	ferritisch ferritic	K3.1	200	400	GTW-45
		perlitisch perlitic	K3.2	260	700	GTS-55-04
	Ausferritisches Gussseisen / ADI Ausferritic spheroidal cast iron / ADI	vergütet quenched	K4.1	260	800	
		vergütet quenched	K4.2	350	1050	
		vergütet quenched	K4.3	450	1400	
N	Al-Legierungen Al-alloys	nicht vergütbar not heat treatable	N1.1	30		AlMg1
		vergütbar heat treatable	N1.2	100	340	AlMgSi1
	Al-Guss-Legierung Al-cast-alloy	< 6% Si	N2.1	80	300	AlMgSi6
		6-10% Si	N2.2	100	320	AlSi7Mg
		10-15 % Si	N2.3	130	450	AlSi12
	Kupfer-Legierungen Copper-alloys	Reinkupfer Pure copper	N3.1	100	340	Cu
		Messing, Bronze Brass	N3.2	90	310	CuZn40Pb
		Messing bleifrei Lead-free brass	N3.3	110	430	CuZn40
		hochfest high strength	N3.4	300	1000	CuZn25Al5-Mn4Fe3
	Graphit Graphite		N4.1			
S	Warmfeste Legierung (Fe) Heat resistant alloy	geglüht annealed	S1.1	200	670	
		gehärtet hardened	S1.2	275	930	
	Warmfeste Legierung (Ni, Co) Heat resistant alloy	geglüht annealed	S2.1	250	840	Inconel 600
		gehärtet hardened	S2.2	350	1200	Inconel 713

Schnittgeschwindigkeit vc (m/min) / Startwerte Cutting speed vc (m/min) / Start values									
K10 MG12	TN3_	TI2_	TH3_ TF4_ AS4_ AS6_	ES1_ AC2_	EG3_ EG5_ HP6_	IG3_ IG6_	DD2_	SG3_	H20 H54 IG6T
90- 60	140-90		200 - 120	200 - 120	200 - 120	250 -140		250 -140	
90 -60	110-90		160 - 120	160 - 120	160 - 120	220 - 150		220 - 150	
	110-80		180 - 130	180 - 130	180 - 130	240 - 160		240 - 160	
	110-80		160 - 120	160 - 120	160 - 120	200 - 160		200 - 160	
	150-90		220 - 120	220 - 120	220 - 120	280 - 180		280 - 180	
	130-60		190 - 100	190 - 100	190 - 100	250 - 160		250 - 160	
	110-60		180 - 90	180 - 90	180 - 90				
	110-60		160 - 80	160 - 80	160 - 80				
	80-50		120 - 60	120 - 60	120 - 60				
600-400							1000 - 600		500 - 350
400-200							600-300		350 - 300
600 - 300							1000 -600		500 - 350
							400 - 220		350 - 300
200 - 120							400 - 220		
200 - 120							300 - 180		
150 - 90							250 - 120		
150 -90							200 - 80		
50-30						80 - 60		90-70	
50-30						50 - 30		60-40	
50-30						70 - 50		80-60	
50-30						60 - 40		70-50	

Werkstoff Material			Materialgruppe Material group	Härte (HB) Hardness Brinell	Zugfestigkeit R_m [N/mm²] Tensile Strength	Beispiel Werkstoff Example Material	
S	Titan	Titanlegierung α Titanium alloy α	S3.1	120	240		
		Titanlegierung α-β Titanium alloy α- β	S3.2	360	1200		
		Titanlegierung β Titanium alloy β	S3.3	410	1400		
O	Thermoplaste Thermoplastics		O1.1				
	Duroplaste Duro plaste		O1.2				
	Kunststoffe glas-faserverstärkt Plastics glass fibre reinforced	GFK	O1.3				
	Kunststoffe kohle-faserverstärkt Plastics carbon fibre reinforced	CKF	O1.4				

	Schnittgeschwindigkeit vc (m/min) / Startwerte Cutting speed vc (m/min) / Start values									
	K10 MG12	TN3_	TI2_	TH3_ TF4_ AS4_ AS6_	ES1_ AC2_	EG3_ EG5_ HP6_	IG3_ IG6_	DD2_	SG3_	H20 H54 IG6T
	50-30						150 - 110		160-120	
	50-30						80 - 60		90-70	
	50-30						50 - 45		60-50	
	150 - 50									
	150 - 100									
	150 - 100									
	300 - 150									

Kühlmittelanschluss Standard für Rohr Ø 6 mm

Standard connection for coolant supply for pipe Ø 6 mm

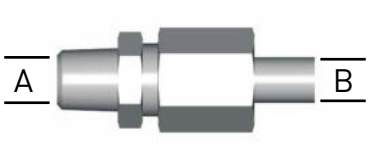

Kühlmittelanschluss, gerade
Connection for coolant supply, straight screwed

A	B	Bestellnummer Part number
M8 x 1	ø 6 mm	004.00.19
G1/8''	ø 6 mm	004.00.14

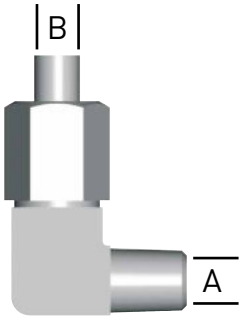

Kühlmittelanschluss, winkelig fest
Connection for coolant supply, angeled and fix

A	B	Bestellnummer Part number
M8 x 1	ø 6 mm	004.00.22
G1/8''	ø 6 mm	004.00.33

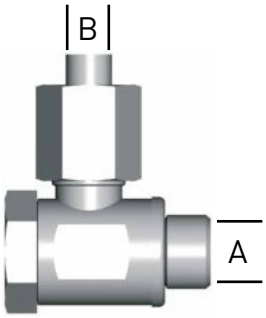

Schwenkverschraubung
Swivelling screw-fitting

A	B	Bestellnummer Part number
M8 x 1	ø 6 mm	004.00.61
G1/8''	ø 6 mm	004.00.16

Kühlmittelanschluss Schnellkupplung

Clip connection for coolant supply

Schnellkupplung
Quick connector

M10 x 1 - 004.00.49

Stecker
Plug

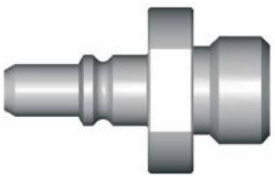

M8 x 1 - 004.00.56
G1/8" - 004.00.57

Stecker
Plug

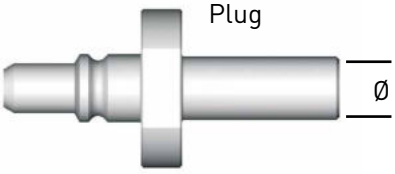

Ø 6 mm - 004.00.59

Y

D 041 VL

0,4-1 Nm

D 15 VL

1-5 Nm

D 28 VL

2-7 Nm

Drehmoment-Schraubendreher mit Skala
- mit variabler Einstellmöglichkeit
- numerische Drehmoment-Anzeige in Fensterskala

Drehmoment stufenlos einstellbar mit Einstellwerkzeug Torque-Setter (enthalten).
Griff: Ergonomischer Mehrkomponentengriff, extrem handlich durch leichte und kompakte Bauweise. Klicksignal beim Erreichen des eingestellten Drehmomentwertes.
Normen: EN ISO 6798, BS EN 26789, ASME B107.14.M.
Genauigkeit: ± 6 %, rückführbar auf nationale Normale

Torque screw driver with scale
- variable torque setting
- adjusted torque is shown on display

The Torque can be adjusted with a special torque setter (included).
Handle: Ergonomical form gives perfect handling abilities. Audible signal when set torque is reached.
Standard: EN ISO 6798, BS EN 26789, ASME B 107.14.M.
Precision: ± 6 %

ED 28 VL
für / for
D041VL / D15VL / D28VL

Einstellwerkzeug für Drehmoment-Schraubendreher

Griff: Celluloseacetat mit microfeiner Oberflächenstruktur
Klinge: Achtkantklinge, durchgehend gehärtet, verzinkt

Device for setting the required torque

Handle: Celluloseacetat with micro structured surface
Blade: Octogonal (8 flats) blade, hardened galvanized

D515QL

5-14 Nm

Drehmoment-Schraubendreher mit Skala
- mit variabler Einstellmöglichkeit
- numerische Drehmoment-Anzeige in Fensterskala

Drehmoment stufenlos einstellbar mit Einstellwerkzeug Torque-Setter (enthalten).
Griff: Ergonomischer Mehrkomponentengriff, extrem handlich durch leichte und kompakte Bauweise. Klicksignal beim Erreichen des eingestellten Drehmomentwertes.
Normen: EN ISO 6798, BS EN 26789, ASME B107.14.M.
Genauigkeit: ± 6 %, rückführbar auf nationale Normale

Torque screw driver with scale
- variable torque setting
- adjusted torque is shown on display

The Torque can be adjusted with a special torque setter (included).
Handle: Ergonomical form gives perfect handling abilities. Audible signal when set torque is reached.
Standard: EN ISO 6798, BS EN 26789, ASME B 107.14.M.
Precision: ± 6 %

ED515QL
für / for
D515QL

Einstellwerkzeug für Drehmoment-Schraubendreher

Griff: Celluloseacetat mit microfeiner Oberflächenstruktur
Klinge: Achtkantklinge, durchgehend gehärtet, verzinkt

Device for setting the required torque.

Handle: Celluloseacetat with micro structured surface
Blade: Octogonal (8 flats) blade, hardened galvanized

DT6PK
DT7PK
DT8PK
DT9PK
DT10PK
DT15PK
DT20PK
DT25PK
für / for
D041VL / D15VL / D28VL

Plus

Wechselklinge für TORX PLUS® Schrauben

Klinge: Hochwertiger Chrom-Vanadium-Molybdän Stahl, durchgehend gehärtet, mattverchromt Wiha Chrom Top-Klingenspitze garantiert höchste Maßhaltigkeit. Farbcodierung dunkelgrün
Anwendung: Kontrolliertes Verschrauben bei vorgegebenem Drehmoment in Kombination mit einem Wiha Drehmomentgriff.

Blade for TORX-Plus® screws

Blade: High quality Chrome-Vanadium steel, through hardened, chrome plated. Wiha Chrome Blade guarantees maximum precison. Colored code dark green
Utilization: Controlled screw setting with definite torque in combination with Wiha torque screw driver handle.

DT6K
DT8K
DT15K
für / for
D041VL / D15VL / D28VL

Wechselklinge für Torx Schrauben

Klinge: Hochwertiger Chrom-Vanadium-Molybdän Stahl, durchgehend gehärtet, mattverchromt Wiha Chrom Top-Klingenspitze garantiert höchste Maßhaltigkeit. Farbcodierung dunkelgrün
Anwendung: Kontrolliertes Verschrauben bei vorgegebenem Drehmoment in Kombination mit einem Wiha Drehmomentgriff.

Blade for Torx screws

Blade: High quality Chrome-Vanadium steel, through hardened, chrome plated. Wiha Chrome Blade guarantees maximum precison. Colored code dark green
Utilization: Controlled screw setting with definite torque in combination with Wiha torque screw driver handle.

DT15PQ
DT20PQ
DT25PQ
DT27PQ
DT30PQ
für / for
D515QL

Plus

Wechselklinge für TORX PLUS® Schrauben

Klinge: Hochwertiger Chrom-Vanadium-Molybdän Stahl, durchgehend gehärtet, mattverchromt Wiha Chrom Top-Klingenspitze garantiert höchste Maßhaltigkeit. Farbcodierung dunkelgrün
Anwendung: Kontrolliertes Verschrauben bei vorgegebenem Drehmoment in Kombination mit einem Wiha Drehmomentgriff.

Blade for TORX-Plus® screws
Blade: High quality Chrome-Vanadium steel, through hardened, chrome plated. Wiha Chrome Blade guarantees maximum precison. Colored code dark green
Utilization: Controlled screw setting with definite torque in combination with Wiha torque screw driver handle.

DSW15K
DSW20K
DSW25K
DSW30K
DSW40K
für / for
D041VL / D15VL / D28VL

DSW50K
DSW60K
für / for
D15QL

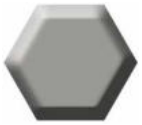

Wechselklinge für Innensechskant-Schrauben

Klinge: Hochwertiger Chrom-Vanadium-Molybdän-Stahl, durchgehend gehärtet, mattverchromt Wiha Chrom Top-Klingenspitze garantiert höchste Maßhaltigkeit. Farbcodierung rot
Anwendung: Kontrolliertes Verschrauben bei vorgegebenem Drehmoment in Kombination mit einem Wiha Drehmomentgriff.

Blade for allen screws
Blade: High quality Chrome-Vanadium steel, through hardened, chrome plated. Wiha Chrome Blade guarantees maximum precison. Colored code red
Utilization: Controlled screw setting with definite torque in combination with Wiha torque screw driver handle

D14ZBK

für / for
D041VL / D15VL / D28VL

Universal-Bithalter für C6,3 und E6,3 (1/4") Bits

Klinge: Hochwertiger Chrom-Vanadium-Molybdän Stahl, durchgehend gehärtet, mattverchromt.
Hülse: Aus rostfreiem Stahl
Anwendung: Kontrolliertes Verschrauben bei vorgegebenem Drehmoment in Kombination mit einem Wiha Drehmomentgriff.

Universal Bitholder for C6,3 and E6,3 (1/4") Bits

Blade: High quality Chrome-Vanadium steel, through hardened, chrome plated.
Collar: Stainless steel
Utilization: For controlled screw setting with definite torque in combination with torque screw driver handle.

D14ZBQ

für / for
D515QL

Universal-Bithalter für C6,3 und E6,3 (1/4") Bits

Klinge: Hochwertiger Chrom-Vanadium-Molybdän Stahl, durchgehend gehärtet, mattverchromt.
Hülse: Aus rostfreiem Stahl
Anwendung: Kontrolliertes Verschrauben bei vorgegebenem Drehmoment in Kombination mit einem Wiha Drehmomentgriff.

Universal Bitholder for C6,3 and E6,3 (1/4") Bits

Blade: High quality Chrome-Vanadium steel, through hardened, chrome plated.
Collar: Stainless steel
Utilization: For controlled screw setting with definite torque in combination with torque screw driver handle.

14ZQK

Bithalter mit Quergriff für C6,3 und E6,3(1/4") Bits

Klinge: Hochwertiger Chrom-Vanadium-Molybdän Stahl, durchgehend gehärtet, mattverchromt
Hülse: Aus rostfreiem Stahl
Anwendung: Zum kontrollierten Öffnen

Universal Bitholder with T-handle for C6,3 and E6,3 (1/4") Bits

Blade: High quality Chrome-Vanadium steel, through hardened, chrome plated.
Collar: Stainless steel
Utilization: For controlled opening

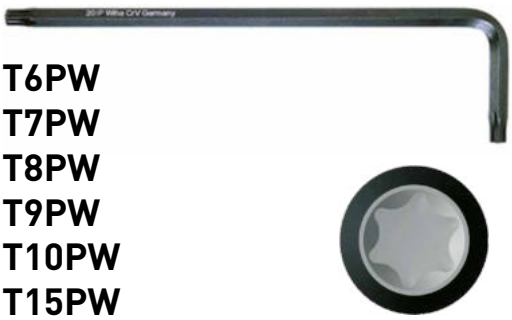

T6PW
T7PW
T8PW
T9PW
T10PW
T15PW
T20PW
T25PW
T30PW

Stiftschlüssel für TORX PLUS® Schrauben

Anwendung: Für alle TORX PLUS® Schraubaufgaben
Achtung: TORX PLUS®-Schlüssel passen NICHT in Torx-Schrauben

Wrench for TORX PLUS® Screws

Utilization: For all kind of using TORX PLUS® Screws
Attention: TORX PLUS®-Wrench does NOT fit for Torx-Screws

Typ Type	Seite Page
050	247
64 / 65	397
76	322
99	398
105	513-517
114	532-535
208	280-281
210	214-218
211	278-279
213	235-239
214	240-241
217	138-142
218	219-226
219	232-233
220	550-551
221	586
225	234
226	227-231, 662
228	587
229	262-268, 481-482, 582
229 / S229	269, 665
230 / 250	133
231	282-283, 484
231 / N231	588
232	143-144
233 / 253	134
234 / 254	135
235 / 255	136
240	130-131
245	137
248	132
257	246
259	273
264	301-307, 485, 677-678
309	402
312	410-426, 594, 701-704
315	443-448, 493-498

Typ Type	Seite Page
330	405
333	440
340	403-404
356	431-437, 598, 600, 791
357	438-439, 441-442, 599
360	387-391, 592
361	392
368	393-394, 698-699
369	395-396, 593
390	400
391	401, 700
974	317
A105	519-520
A109	522
A110	524-525
A315	601-603
B105	508, 518, 735
B105 / BU105	509
B109	521
B110	523
B114	528-529
B209	114
B216	122
B223	96, 98-101
B224	173-179, 182-183, 552
B229	242-243
BA114	530
BK223	97
BK224	180-181
BK229	244-245
E223	103
H25A	538-539
H32T	364
H34T	374-376
H64T	468-470
H100	27-63, 608-624
H101	74

Typ Type	Seite Page
H105	510
H117	79-80, 82, 84, 86-87
H223	102, 638
H224	153-172, 644-650
H259	272
H262	287
H264	296-300, 676
H274	312-316, 319, 682
H274...E	337, 689
H274...SF	352-353
H316	456-457, 462, 710
HC105	511
HC114	531
HC316	458, 463
IB25A	541
K25A	540
KT274	320
KTC274	321
LA210	568
LA226	566
LAK220	570-572
LAK224	553-554
LIK220	574-575
LIK224	557-558
N67 / N68	399
N105	748
N105/N110	740-747, 749-757
N229	483
NASH	722
NS224	480
P105	727
RA210	569
RA226	567
RAK220	573
RAK224	555-556
RHC274	318

Typ Type	Seite Page
RIK220	576-577
RIK224	559-560
S15A	542
S15A	543-544
S25A	545-546
S32T	365-369, 492
S34T	377-381
S64T	471-476, 499-500
S100	64-73, 625-634
S101	75
S117	81, 83, 85
S117	775-790
S124	194
S209	115-118
S216	123-126
S223	104-109
S223	639-641
S224	184-193, 195-206 479, 561-563, 651-658
S229	248-261, 270-271, 578-581, 663-664, 666-668
S262	288-291
S274	323-336, 348, 357-358, 486, 488, 490, 683-688
S274...E	338-347, 349-351, 487, 489, 491, 690-695
S274...SF	354-356, 359-360
S312	406-409, 705-707
S315	449-452
S316	459-461, 711-712
SB105	726, 732
SB105.HSK	725
SB105 / SB110	733-734, 736-738
SB110	739
SH117	765-768, 770-774
SH117 / H117	769
SHM117/SH117	764
VDI	512, 718-721

FINDEN SIE JETZT IHRE PASSENDE WERKZEUGLÖSUNG.
FIND YOUR RIGHT TOOLING SOLUTION NOW.

horn-group.com

DEUTSCHLAND, STAMMSITZ
GERMANY, HEADQUARTERS
—
Hartmetall Werkzeugfabrik
Paul Horn GmbH
Horn-Straße 1
72072 Tübingen

Tel +49 7071 7004-0
Fax +49 7071 72893

info@de.horn-group.com
horn-group.com

KSTECH100DE, 01/2023, Printed in Germany